Call 1-800-4MY-HOME® (1-800-469-4663) for Service Parts

GIVE THE FOLLOWING INFORMATION:
MODEL NUMBER — MODEL DESCRIPTION
PART NUMBER — PART DESCRIPTION
QUANTITY — PART COLOR

CRAFTSMAN®

SERVICE PARTS

Model No. **706.11570**
40” 9 Drawer Mobile Tool Cart with
Ball Bearing Slides

Modelo No. **706.11570**
Carro de herramientas de 40”, con 9 cajones
Y con correderas de cojinete de bolas

Llame al 1-800-659-7084 para Piezas de Servicio

INDICAR LA SIGUIENTE INFORMACION:
NUMERO DE MODELO — DESCRIPCION DEL MODELO
NUMERO DE PIEZA — DESCRIPCION DE LA PIEZA
CANTIDAD — COLOR DE LA PIEZA

#	PART NO.	DESCRIPTION
1	15341-DR8	HANDLE – RED
2	T17263-ENCS	ACTUATOR CHANNEL
3	T16772-ENCS	ACTUATOR BRACKET
4	M15150A1	ACTUATOR ROD
5	M12918A10-SS	LOCK
6	1006379	NAMEPLATE
7	18311A1-DB5	4” DRAWER – BLACK
8	15378A16-DB5	6” DRAWER – BLACK
9	1007469	DRAWER TRIM
10	18310A3-DB5	12” DRAWER – BLACK
11	1008040	SLIDE ASSEMBLY – RIGHT
12	18310A2-DB5	6” DRAWER – BLACK
13	1006364	DRAWER TRIM
14	1008039	SLIDE ASSEMBLY – LEFT
15	15606A4-DR8	CASTER CHANNEL – RED
16	18311A2-DB5	4” DRAWER – BLACK
--	M9331	HARDWARE BAG – CASTER
--	F1913	INSTRUCTION SHEET
--	M17716	HARDWARE BAG-HANDLE
--	1008032	CASTER PACK

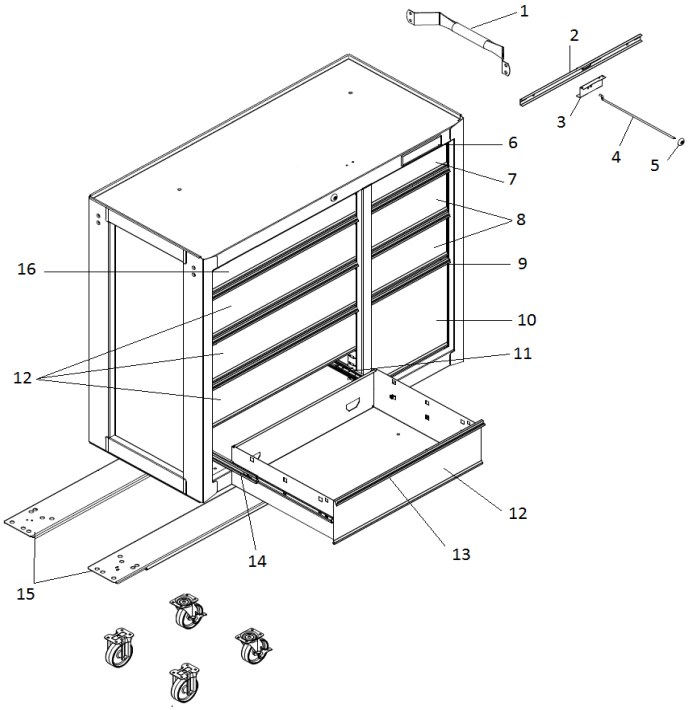

#	No. DE PIEZA	DESCRIPCION
1	15341-DR8	MANIJA – ROJO
2	T17263-ENCS	CANAL DE ACCIONADOR
3	T16772-ENCS	SOPORTE DEL ACCIONADOR
4	M15150A1	VARILLA DEL ACCIONADOR
5	M12918A10-SS	CERRADURA
6	1006379	PLACA DE NOMBRE
7	18311A1-DB5	100mm GAVETA – NEGRO
8	15378A16-DB5	150mm GAVETA – NEGRO
9	1007469	MOLDURA DE GAVETA
10	18310A3-DB5	300mm GAVETA – NEGRO
11	1008040	CORREDERA - DERECHA
12	18310A2-DB5	150mm GAVETA – NEGRO
13	1006364	MOLDURA DE GAVETA
14	1008039	CORREDERA - IZQUIERDA
15	15606A4-DR8	CANAL DE RUEDECILLA – ROJO
16	18311A2-DB5	100mm GAVETA – NEGRO
--	M9331	BOLSA DE QUINCALLERIA - RUEDECILLA
--	F1913	HOJA DE INSTRUCCIONES
--	M17716	BOLSA DE QUINCALLERIA - MANIJA
--	1008032	PAQUETE DE RUEDECILLAS

NOTE:
1. ALL UNNUMBERED PARTS ARE INTERCHANGEABLE WITH THE OPPOSITE SIDE.
2. REPLACEMENT KEYS MAY BE ORDERED USING THE CODE WHICH APPEARS ON THE FACE OF THE LOCK.

NOTA:
1. TODAS LAS PIEZAS SIN NUMERO SE PUEDEN INTERCAMBIAR CON LAS DEL LADOS OPUESTO.
2. SE PUEDEN PEDIR LLAVES DE RECAMBIO USANDO LA COMBINACION DE LETRAS Y NUMEROSO QUE APARECE COMO EL NUMERO DE PIEZA EN LA CARA DE LA CERRADURA.