CREATIVE T4 WIRELESS

Signature Series

EN. Quick Start Guide
FR. Guide de démarrage rapide
ES. Guía rápida
PT. Guia de Início Rápido
JP. クイックスタートガイド
CS. 快速入门指南
CT. 快速入門指南
KO. 빠른 시작 안내서
TR. Kullanım
BI. Panduan Mulai Cepat
AR. دليل بدء التشغيل السريع

Model No. 型号: MF0430
PN: 03MF043000000 Rev A

CREATIVE

© 2013 Creative Technology Ltd. All rights reserved. Creative and the Creative logo are trademarks or registered trademarks of Creative Technology Ltd in the United States and/or other countries. The *Bluetooth*® word mark and logos are owned by Bluetooth SIG, Inc. and any use of such marks by Creative Technology Ltd is under license. aptX® is a trademark of CSR plc. All other trademarks are the property of their respective owners and are hereby recognized as such. All specifications are subject to change without notice. Use of this product is subject to a limited warranty. Actual contents may differ slightly from those pictured.

Product Overview

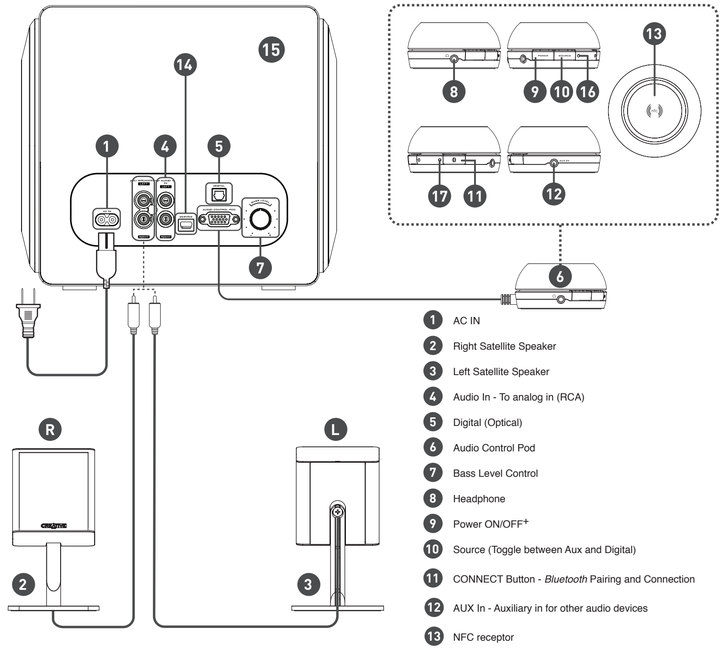

1. AC IN
2. Right Satellite Speaker
3. Left Satellite Speaker
4. Audio In - To analog in (RCA)
5. Digital (Optical)
6. Audio Control Pod
7. Bass Level Control
8. Headphone
9. Power ON/OFF+
10. Source (Toggle between Aux and Digital)
11. CONNECT Button - *Bluetooth* Pairing and Connection
12. AUX In - Auxiliary in for other audio devices
13. NFC receptor
14. Service
15. SLAM™ Subwoofer
16. Source LED
17. *Bluetooth* LED

˚ The speaker enters power saving mode when no audio is detected for approx 10 mins. Alternatively you can power OFF and ON your speaker. Only applies to optical input when there is no optical (light) signal.

Source LED

Solid Green	Aux-in / RCA Inputs active
Solid Orange	Digital (Optical) mode active

***Bluetooth* LED**

Solid Blue	*Bluetooth* device connected
Blinking rapidly	*Bluetooth* Pairing mode
Blinks at 2 second intervals	No *Bluetooth* device connected

Remote Control overview

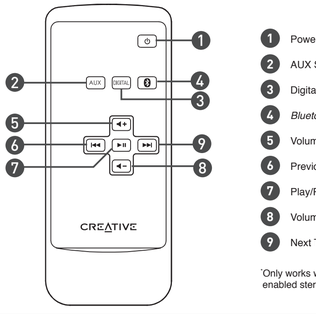

1. Power
2. AUX Source
3. Digital (optical)
4. *Bluetooth* Stereo Source
5. Volume +
6. Previous Track*
7. Play/Pause*
8. Volume -
9. Next Track*

˚Only works with A2DP / AVRCP enabled stereo *Bluetooth* devices.

To replace the battery in the remote control

- Depress (A) and pull out (B)
- Replace the battery with the positive polarity facing upward and push (B) back to remote control

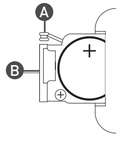

The remote control uses a CR2025 3V lithium coin battery

TR

Ürüne Genel Bakış

1. AC GİRİŞİ
2. Sağ Uydu Hoparlörü
3. Sol Uydu Hoparlörü
4. Ses Girişi - Analog girişine (RCA)
5. Dijital (Optik)
6. Ses Kontrol Kumandası
7. Bas Seviyesi Kontrolü
8. Kulaklık
9. Güç AÇIK/KAPALI˚
10. Kaynak (Aux ve Digital (Dijital) arasında değiştirin)
11. CONNECT (BAĞLAN) Düğmesi - *Bluetooth* Eşleme ve Bağlanma
12. Aux Giriş - Diğer ses aygıtları için aux giriş
13. NFC alıcı
14. Servis
15. SLAM™ subwoofer

˚ Yaklaşık olarak 10 dak. boyunca hiçbir ses algılanmadığında hoparlör güç tasarrufu moduna girer. Alternatif olarak hoparlörünüzü KAPATABİLİR ve AÇABİLİRSİNİZ. Hiçbir optik (ışık) sinyal olmadığında sadece optik giriş için geçerlidir.

Kaynak LED'i

Sürekli Yeşil	Aux girişi / RCA Girişler etkin
Sürekli Turuncu	Dijital (Optik) mod etkin

***Bluetooth* LED**

Sürekli Mavi	*Bluetooth* aygıtı bağlı
Hızla yanıp sönüyor	*Bluetooth* Eşleştirme modu
2 saniyelik aralarla yanıp söner	Hiçbir *Bluetooth* aygıtı bağlı değil

Uzaktan Kumandaya genel bakış

1. Güç
2. Aux Kaynağık
3. Dijital (optik)
4. *Bluetooth* Stereo Kaynağı
5. Ses Ayarı +
6. Önceki Parça*
7. Çal/Duraklat*
8. Ses Ayarı -
9. Sonraki Parça*

˚Yalnızca A2DP / AVRCP etkinleştirilmiş stereo *Bluetooth* aygıtlar ile çalışır.

Uzaktan kumandanın pillini değiştirmek için

- (A)'ya basın ve (B)'yi dışarı çekin
- Pili, artı kutbu yukarı gelecek şekilde değiştirin ve (B)'yi tekrar uzaktan kumandanın içine doğru itin

Uzaktan kumandada CR2025 3V lityum düğme pil kullanılır

FR

Aperçu du produit

1. Entrée AC IN
2. Haut-parleur satellite droit
3. Haut-parleur satellite gauche
4. Entrée audio - Sur l'entrée analogique (RCA)
5. Numérique (optique)
6. Boîtier de contrôle audio
7. Bouton de réglage des basses
8. Casque
9. Marche / Arrêt+ Alimentation
10. Source (alterner entre AUX et numérique)
11. Bouton CONNECTER - Couplage et connexion *Bluetooth*
12. Entrée AUX-in - Entrée auxiliaire pour les autres périphériques audio
13. Récepteur NFC
14. Service
15. Caisson de basses SLAM™
16. Voyant LED Source
17. Voyant LED *Bluetooth*

˚ Le haut-parleur entre en mode d'économie d'énergie si aucun son n'est détecté pendant environ 10 minutes. Vous pouvez également éteindre et rallumer votre haut-parleur. Ne s'applique qu'à l'entrée optique en l'absence de signal optique (lumière)

Voyant LED Source

Vert fixe	Entrée AUX / Entrées RCA actives
Orange fixe	Mode numérique (optique) actif

Voyant LED *Bluetooth*

Bleu fixe	Périphérique *Bluetooth* connecté
Clignote rapidement	Mode couplage *Bluetooth*
Clignote à 2 secondes d'intervalle	Pas de périphérique *Bluetooth* connecté

Présentation de la télécommande

1. Alimentation
2. Source AUX
3. Numérique (optique)
4. Source stéréo *Bluetooth*
5. Volume +
6. Piste précédente*
7. Lecture/Pause*
8. Volume -
9. Piste suivante*

*Ne fonctionne qu'avec des périphériques *Bluetooth* stéréo compatibles A2DP / AVRCP.

Pour remplacer la pile dans la télécommande

- Appuyez sur la languette (A) et retirez le logement de la pile (B).
- Remplacez la pile par une pile neuve en respectant la polarité (pôle + tourné vers le haut), puis appuyez sur le logement de la pile (B) pour le remettre en place dans la télécommande

La télécommande utilise une pile bouton au lithium CR2025 3 V.

ES

Información general del producto

1. Entrada de CA
2. Altavoz satelital derecho
3. Altavoz satelital izquierdo
4. Entrada de audio a entrada analógica (RCA)
5. Digital (óptica)
6. Conector de control de audio
7. Control de nivel de graves
8. Auricular
9. Función de encendido/apagado˚
10. Fuente (alterna entre auxiliar y digital)
11. Botón de CONEXIÓN - Emparejamiento y conexión *Bluetooth*
12. Entrada auxiliar - Entrada auxiliar para otros dispositivos de audio
13. Receptor NFC
14. Servicio
15. Subwoofer SLAM™
16. Fuente LED
17. *Bluetooth* LED

˚ El altavoz entra en modo de ahorro de energía cuando no se detecta audio durante aproximadamente 10 minutos. También puede apagar o encender su altavoz. Solo se aplica a la entrada óptica cuando no existe señal (luz) óptica

Fuente LED

Verde ininterrumpido	Entrada auxiliar/entradas RCA activas
Naranja ininterrumpido	Modo digital (óptico) activo

***Bluetooth* LED**

Azul ininterrumpido	Dispositivo *Bluetooth* conectado
Parpadeo rápido	Modo de emparejamiento *Bluetooth*
Parpadea a intervalos de 2 segundos	Ningún dispositivo *Bluetooth* conectado

Visión general del mando a distancia

1. Alimentación
2. Fuente AUXILIAR
3. Digital (óptica)
4. Fuente estéreo *Bluetooth*
5. Volumen +
6. Pista anterior*
7. Reproducir/pausa*
8. Volumen -
9. Pista siguiente*

*Solo funciona con dispositivos A2DP/AVRCP compatibles con *Bluetooth* estéreo.

Para cambiar la pila del mando a distancia:

- Pulse (A) y tire de (B)
- Cambie la pila con el polo positivo hacia arriba e introduzca (B) de nuevo en el mando a distancia

El mando a distancia utiliza una pila botón CR2025 3V de litio

PT

Visão geral do Produto

1. ENTRADA CA
2. Altifalante satélite direito
3. Altifalante satélite esquerdo
4. Entrada Audio - Para entrada analógica (RCA)
5. Digital (Óptica)
6. Pod controlo de áudio
7. Controlo do nível de graves
8. Auscultadores
9. LIGA/DESLIGA˚ Força
10. Fonte (Alterna-se entre Aux e Digital)
11. LIGAR Botão - *Bluetooth* Emparelhamento e Conexão
12. Entrada AUX - Entrada auxiliar para outros dispositivos de áudio
13. Receptor NFC
14. Serviço
15. SLAM™ Subwoofer
16. LED Fonte
17. *Bluetooth* LED

˚ O altifalante entra em modo economia de energia quando nenhum áudio é detectado em cerca de 10 min. Alternativamente, poderá DESLIGAR e LIGAR a força de seu altifalante. Aplica-se somente à entrada óptica quando não há sinal óptico (luz)

LED Fonte

Verde sólido	Entradas aux / Entradas RCA ativas
Laranja sólido	Modo Digital (Óptico) activo

***Bluetooth* LED**

Azul Sólido	Dispositivo *Bluetooth* ligado
Pisca rapidamente	Modo de emparelhamento *Bluetooth*
Pisca a intervalos de 2 segundos	Sem dispositivo *Bluetooth* ligado

Visão geral do controlo remoto

1. Força
2. Fonte AUX
3. Digital (óptico)
4. Fonte Estéreo *Bluetooth*
5. Volume +
6. Faixa Anterior*
7. Reproduzir/Pausar*
8. Volume -
9. Próxima Faixa*

*Trabalha apenas com dispositivos *Bluetooth* estéreo habilitados A2DP / AVRCP.

Para substituir a bateria no controlo remoto

- Premer (A) e soltar (B)
- Substituir a bateria com a polaridade positiva voltada para cima e premer para trás (B) o controlo remoto

O controlo remoto utiliza uma bateria tipo moeda de lítio 3V CR2025

JP

製品概要

1. AC入力
2. 右サテライトスピーカー
3. 左サテライトスピーカー
4. オーディオ入力 - アナログ入力へ(RCA)
5. デジタル(光)
6. オーディオコントロールポッド
7. バスレベルコントロール
8. ヘッドフォン
9. 電源オン/オフ˚
10. ソース(AUXとデジタル切替)
11. CONNECTボタン - *Bluetooth*ペアリングと接続
12. AUX入力 - 他のオーディオデバイスの外部入力
13. NFC 受信部
14. サービス
15. SLAM™ サブウーファー
16. ソースLED
17. *Bluetooth* LED

˚ 音声が約10秒間検知されなかった場合、スピーカーが節電モードになります。スピーカーの電源をオフ/オンすることもできます。光デジタル信号がない場合のデジタル(光)入力のみに適用されます。

ソースLED

緑色に点灯	AUX入力 / RCA入力有効
オレンジ色に点灯	デジタル(光)モード有効

***Bluetooth* LED**

青色に点灯	*Bluetooth*デバイス接続済み
高速点滅	*Bluetooth*ペアリングモード
2秒間隔で点滅	*Bluetooth*デバイス未接続

リモコンの概要

1. 電源
2. AUXソース
3. デジタル(光)
4. *Bluetooth*ステレオソース
5. 音量 +
6. 前のトラック*
7. 再生/一時停止*
8. 音量 -
9. 次のトラック*

*A2DP / AVRCPが有効なステレオ*Bluetooth*デバイスでのみ機能します。

リモコンの電池を交換するには

- (A)を押して、(B)を引き出します。
- プラスの電極を上に向けて電池を取り替え、(B)をリモコンの中に押し込みます。

リモコンはCR2025 3Vリチウムボタン電池を使用します。

CS

产品概览

1. 交流电源输入端
2. 右环绕音箱
3. 左环绕音箱
4. 音频输入（Audio In）- 至模拟输入 (RCA)
5. 数字（光纤）
6. 音频线控
7. 低音级别控制
8. 耳机
9. 电源开/关˚
10. 音源（SOURCE）（在辅助与数字间切换）
11. 连接（CONNECT）按钮 - *蓝牙*配对与连接
12. 辅助输入（AUX In）- 适用于其他音频设备的辅助输入
13. NFC 接收器
14. 服务（SERVICE）
15. SLAM™ 低音炮
16. 音源 LED
17. *蓝牙* LED

˚ 如果音箱在约 10 分钟时间内没有检测到音频，它将进入节电模式。或者您可以手动开启和关闭音箱电源。仅适用于光纤输入无光纤（光）信号时的情况

音源 LED

稳定绿色	辅助输入 / RCA 输入激活
稳定橙色	数字（光纤）模式激活

***蓝牙* LED**

稳定蓝色	*蓝牙*设备已连接
快速闪烁	*蓝牙*配对模式
每隔 2 秒闪烁一次	未连接*蓝牙*设备

遥控器简介

1. 电源
2. 辅助（AUX）音源
3. 数字（DIGITAL）（光纤）
4. *蓝牙*立体声音源
5. 音量 +
6. 上一首曲目*
7. 播放 / 暂停*
8. 音量 -
9. 下一首曲目*

*仅支持已启用 A2DP / AVRCP 的立体声*蓝牙*设备。

更换遥控器电池

- 按下（A），然后拉出（B）
- 将电池的正极朝上放置到位，然后将（B）推回遥控器中

遥控器使用一枚 CR2025 3V 硬币型锂电池

CT

產品概覽

1. AC 輸入
2. 右環繞喇叭
3. 左環繞喇叭
4. 音效輸入（Audio In）- 至類比輸入 (RCA)
5. 數位（光纖）
6. 音效線控
7. 低音級數控制
8. 耳機
9. 電源開/關˚
10. 音源（SOURCE）（在輔助和數位間切換）
11. 連接（CONNECT）按鈕 - *藍牙*配對及連接
12. 輔助輸入（AUX In）- 適用於其他音效裝置的輔助輸入
13. NFC 接收器
14. 服務（SERVICE）
15. SLAM™ 低音喇叭
16. 音源 LED
17. *藍牙* LED

˚ 如果喇叭在約 10 分鐘時間內偵測不到音效，它將進入省電模式。或者您可以手動關閉和開啟喇叭電源。僅套用於當光纖輸入無光纖（光纖）訊號時的情況

音源 LED

穩定的綠色	輔助輸入 / RCA 輸入啟用
穩定的橙色	數位（光纖）模式啟用

***藍牙* LED**

穩定的藍色	*藍牙*裝置已連線
快速閃爍	*藍牙*配對模式
每隔 2 秒閃爍一次	未連線*藍牙*裝置

遥控器概覽

1. 電源
2. 輔助（AUX）音源
3. 數位（光纖）
4. *藍牙*立體聲音源
5. 音量 +
6. 上一首曲目*
7. 播放/暫停*
8. 音量 -
9. 下一首曲目*

*僅適用於啟用 A2DP / AVRCP 的立體聲 *藍牙*裝置。

更換遥控器電池

- 按下 (A) 並拔出 (B)
- 更換電池，正極朝上，並將 (B) 推回至遥控器中

遥控器使用一顆 CR2025 3V 硬幣式鋰電池

KR

제품 개요

1. AC IN
2. 오른쪽 위성 스피커
3. 왼쪽 위성 스피커
4. 오디오 입력 - 아날로그 입력(RCA)으로 연결
5. 디지털(광학)
6. 오디오 컨트롤 포드
7. 저음 레벨 컨트롤
8. 헤드폰
9. 전원 켜짐/꺼짐˚
10. 소스(보조 및 디지털 간 전환)
11. CONNECT 버튼 - *Bluetooth* 페어링 및 연결
12. 보조 입력 - 기타 오디오 장치를 위한 보조 입력
13. NFC 리시버
14. 서비스
15. SLAM™ 서브우퍼
16. **소스 LED**
17. *Bluetooth* LED

˚ 약 10분 동안 오디오가 검색되지 않으면 스피커가 절전 모드로 들어갑니다. 또는 스피커의 전원을 끄고 켤 수 있습니다. 광학(광원) 신호가 없을 경우에만 광학 입력에 적용됩니다.

소스 LED

녹색으로 계속 켜짐	보조 입력 / **RCA** 입력 활성
주황색으로 계속 켜짐	디지털 (광학) 모드 활성

***Bluetooth* LED**

파란색으로 계속 켜짐	***Bluetooth*** 장치 연결
빠르게 깜박임	***Bluetooth*** 연결 모드
2초 간격으로 깜박임	연결된 ***Bluetooth*** 장치 없음

리모컨 개요

1. 전원
2. AUX 소스
3. 디지털(광학)
4. *Bluetooth* 스테레오 소스
5. 볼륨 +
6. 이전 트랙*
7. 재생/일시 중지*
8. 볼륨 -
9. 다음 트랙*

*A2DP / AVRCP 지원 스테레오 *Bluetooth* 장치에서만 작동합니다.

리모컨 배터리를 교체하려면

- (A)를 밀고 (B)를 빼십니다.
- 낸을 위를 향하게 하여 배터리를 교체하고 (B)를 리모컨 쪽로 밉니다.

리모컨에는 CR2025 3V 리튬 원반형 전지를 사용합니다.

ID

Gambaran Umum Produk

1. AC IN (LISTRIK AC IN)
2. Speaker Satelit Kanan
3. Speaker Satelit Kiri
4. Audio In - Untuk analog masuk (RCA)
5. Digital (Optik)
6. Pod Control Audio
7. Kontrol Tingkat Bass
8. Headphone
9. Daya NYALA/MATI˚
10. Sumber (Beralih antar Aux dan Digital)
11. Tombol SAMBUNG-KAN (CONNECT) - Pemasangan dan Sambungan *Bluetooth*
12. AUX In - Auxiliary in untuk perangkat audio lainnya
13. Reseptor NFC
14. Servis
15. Subwoofer SLAM™
16. LED Sumber
17. LED *Bluetooth*

˚ Speaker memasuki mode hemat daya jika tidak ada audio yang terdeteksi selama sekitar 10 mnt. Atau, Anda bisa MEMATIKAN dan MENYALAKAN speaker Anda. Hanya berlaku untuk input optik jika tidak ada sinyal (lampu) optik.

LED Sumber

Hijau Tua	Aux-in / Input RCA aktif
Oranye Tua	Mode Digital (Optik) aktif

LED *Bluetooth*

Biru Tua	Perangkat *Bluetooth* yang tersambung
Berkedip cepat	Mode pemasangan *Bluetooth*
Berkedip pada interval 2 detik	Tidak ada perangkat *Bluetooth* yang tersambung

Gambaran umum Pengendali Jarak Jauh

1. Daya
2. Sumber AUX
3. Digital (optik)
4. Sumber Stereo *Bluetooth*
5. Volume +
6. Trek Sebelumnya*
7. Putar/Jeda*
8. Volume -
9. Trek Berikutnya*

*Hanya bisa digunakan dengan perangkat *Bluetooth* stereo yang diilengkapi A2DP/AVRCP.

Untuk mengganti baterai pengendali jarak jauh

- Tekan (A) dan tarik (B)
- Ganti baterai dengan kutub positif menghadap ke atas dan dorong (B) kembali ke dalam pengendali jarak jauh

Pengendali jarak jauh menggunakan baterai koin litium CR2025 3V

AR

نظرة عامة على المنتج

1. مدخل التيار المتردد
2. مكبر الصوت الأيمن بالقمر الصناعي
3. مكبر الصوت الأيسر بالقمر الصناعي
4. مدخل صوت - للمتلقط في (RCA)
5. الرقمي (البصري)
6. حجرة التحكم في الصوت
7. ضبط مستوى الجهير
8. السماعة
9. تشغيل/إيقاف الطاقة˚
10. المصدر التبديل بين الآوكس والرقمي (Aux والرقمي)
11. زر التوصيل - لإقران وتوصيل البلوتوث
12. مدخل مساعد/مدخل مساعد لأجهزة صوتية أخرى
13. مستقبل استقبال NFC
14. الخدمة
15. مضخم الصوت SLAM™
16. مصباح LED المصدر
17. مصباح LED البلوتوث

˚ يدخل مكبر الصوت وضع حفظ الطاقة عندما لا يتم الكشف عن الصوت لمدة ١٠ دقائق تقريبًا. وبدلاً من ذلك يمكنك إيقاف وتشغيل مكبر الصوت الخاص بك.* ينطبق فقط على المدخلات البصرية عندما لا توجد إشارة بصرية (ضوئية)

مصباح LED المصدر

أخضر ثابت	مدخل مساعد / مدخلات RCA نشطة
برتقالي ثابت	الوضع الرقمي (البصري) نشط

مصباح LED البلوتوث

أزرق ثابت	جهاز البلوتوث متصل
يومض بسرعة	وضع إقران البلوتوث
يومض خلال فترة زمنية مدتها ثانيتين	جهاز البلوتوث غير متصل

نظرة عامة على التحكم عن بعد

1. الطاقة
2. مصدر الدخل المساعد
3. الرقمي (البصري)
4. مصدر استيريو البلوتوث
5. + الصوت
6. ⏮ المسار السابق*
7. ⏯ التشغيل/إيقاف التشغيل مؤقتًا*
8. - الصوت
9. ⏭ المسار التالي*

*يعمل فقط مع أجهزة A2DP / AVRCP استيريو (أجهزة البلوتوث)

لاستبدال البطارية في جهاز التحكم عن بعد

- اضغط على (A) واسحب (B)
- استبدل البطارية مع وضع الأقطاب الإيجابية موجهة إلى الأعلى ثم ادفع (B) إلى الوراء للتحكم عن بعد.

يستخدم جهاز التحكم عن بعد بطارية عملة CR2025 من الليثيوم مهدها * فولت

Model No. MF0430
PN: 03MF043000000 Rev A
© 2013 Creative Technology Ltd. All rights reserved. Creative and the Creative logo are trademarks or registered trademarks of Creative Technology Ltd in the United States and/or other countries. The Bluetooth® word mark and logos are owned by Bluetooth SIG, Inc. and any use of such marks by Creative Technology Ltd is under license. aptX® is a trademark of CSR plc. All other trademarks are the property of their respective owners and are hereby recognized as such. All specifications are subject to change without notice. Use of this product is subject to a limited warranty. Actual contents may differ slightly from those pictured.

CREATIVE T4 WIRELESS

Signature Series

EN. Safety Instructions/Technical Specifications/FAQ

FR. Consignes de sécurité/Caractéristiques techniques/FAQ

ES. Instrucciones de seguridad/Especificaciones técnicas/Preguntas más frecuentes

PT. Instruções de segurança/Especificações técnicas/FAQ (Perguntas mais frequentes)

JP. 安全に関する注記/技術仕様/FAQ

CS. 安全使用说明/技术规格/常见问题

CT. 安全指示/技術規格/常見問題解答

KO. 안전 지침/기술 사양/자주 묻는 질문

TR. Güvenlik Talimatları/Teknik Özellikler/SSS

BI. Instruksi Keselamatan/Spesifikasi Teknis/PSD (Pertanyaan yang Sering Diajukan)

AR. إرشادات السلامة/المواصفات الفنية/الأسئلة المتداولة (FAQ)

Model No.型号 MF0430
PN: 03MF043000003 Rev A

Notice for Korea

Safety information
B급 기기
(가정용 방송통신기자재)

Class B Equipment
(For Home Use Broadcasting & Communication Equipment)
이 기기는 가정용(B급) 전자파적합기기로서 주로 가정에서 사용하는 것을 목적으로 하며,
모든 지역에서 사용할 수 있습니다.

This equipment is home use (Class B) electromagnetic wave suitability equipment and to be used mainly at home and it can be used in all areas.

Vietnam RoHS Statement

This product is in compliance with Circular 30/2011/TTBCT of the Ministry of Trade of the Socialist Republic of Vietnam ("Circular"), it does not contain the following substances in concentration greater than the Maximum Limit value as specified in the Circular.

Substance	Maximum Limit (ppm) [1, 2]
• lead	1000
• mercury	1000
• cadmium	100
• hexavalent chromium	1000
• polybrominated biphenyls (PBB)	1000
• polybrominated diphenyl ethers (PBDE)	1000

[1] Maximum Limit does not apply to applications exempted from the Circular.
[2] Maximum Limit refers to concentration by weight in homogeneous materials.

Notice for Taiwan

敬告使用者:
1. 本產品使用用時,不致造成違反低功率電波輻射性電機管理辦法之控制、調整及開關之使用方法。
2. 本產品不得任意調整更改各項零件或射於發射之功率影響之作為,若有操作問題請與本公司人員聯繫:
   並由本公司 負起監督及維修之責任。
3. 根據交通部低功率電波輻射性電機管理辦法規定:

第十二條
經型式認證合格之低功率射頻電機,非經許可,公司、商號或使用者均不得擅自變更頻率、加大功率或變更原設計之特性及功能。

第十四條
低功率射頻電機之使用不得影響飛航安全及干擾合法通信;經發現有干擾現象時,應立即停用,並改善至無干擾時方得繼續使用。

前項合法通信,指依電信法規定作業之無線電通信。
低功率射頻電機須忍受合法通信或工業、科學及醫療用電波輻射性電機設備之干擾。

DECLARATION OF CONFORMITY
According to R&TTE Directive (1999/5/EC)

Manufacturer's Name:	Creative Technology Ltd
Manufacturer's Address:	31, International Business Park #03-01, Creative Resource Singapore 609921
Product Name:	Creative T4 wireless
Product Model Number:	MF0430
Intended Use:	Office and Home Usage
Restrictive use:	Nil

To which this declaration relates are in conformity with the following standard(s):

EMC: Class B
EN 55013:2001 +A1:2003 +A2:2006
EN 55020:2007 + A11:2011
EN 61000-3-2:2006 +A1:2009 + A2:2009
EN 61000-3-3:2008
EN 301 489-1 V1.9.2:2011
EN 301 489-17 V2.2.1:2012

Health & Safety:
IEC 60065:2001 + A1:2005 + A2:2010
EN 60065:2002 + A1:2006 + A11:2008 + A2:2010 + A12:2011
EN 62479:2010

Radio:
EN 300 328 V1.8.1:2012

Energy Use:
Regulation (EC) No.1275/2008

RoHS:
EN 50581:2012

Technical documentation for this product(s) is retained at the following address:

Company Name : Creative Technology Ltd
Company Address : 31, International Business Park
#03-01, Creative Resource
Singapore 609921

CE

EN Hereby, Creative Technology Ltd. declares that this wireless speaker is in compliance with the essential requirements and other relevant provisions of Directive 1999/5/EC.

TR Creative Technology Ltd., Kablosuz Hoparlör in Avrupa Konseyi'nin 1999/5/EC sayili direktifinde belirtilen önemli gereklilik ve ilgili kosullara uygunlugunu beyan eder

Safety Instructions

Please read the following before using Creative products:-
- Use a Mains plug that is appropriate for your country or region.
- To be completely disconnected from the power input, the mains plug has to be disconnected/detached from the mains.
- Disconnect the mains plug when the device is expected to be unused for several days.
- Remove the batteries when not in use for an extended period of time.

Additional guidelines for *Bluetooth*® devices
- The short wave radio frequency signals of a *Bluetooth* device may impair the operation of other electronic and medical devices
- Switch off the device where it is prohibited. Do not use the device in medical facilities, aircraft, refueling points, close to automatic doors, automatic fire alarms or other automatically controlled devices
- Keep this device at least 20 cm from pacemakers and other medical devices. Radio waves may impair the operation of pacemakers and other medical devices

Safety information for battery
- The battery must be recycled or disposed of properly. Contact local agencies for recycling and disposal information.
- Do not allow metal objects to touch the terminal of the battery. If there is leakage, an offensive odor, discoloration or deformation during charging or use, remove the battery and do not use it again.
- Clean your hands well before touching food or sensitive areas, such as, your eyes.
- Do not expose to excessive heat such as sunshine, fire or the like.
- The following statement only applicable to products containing "CR" type lithium coin cells:

Perchlorate Material-Special handling may apply
See www.dtsc.ca.gov/hazardouswaste/perchlorate

CAUTION: Risk of explosion if battery is replaced by incorrect types.

⚠WARNING
DO NOT INGEST BATTERY, CHEMICAL BURN HAZARD

The remote control supplied with this product contains a coin/button cell battery. If the coin/button cell battery is swallowed, it can cause severe internal burns in just 2 hours and can lead to death.

Keep new and used batteries away from children. If the battery compartment does not close securely, stop using the product and keep it away from children.

If you think batteries might have been swallowed or placed inside any part of the body, seek immediate medical attention.

FAQ

Perform the following trouble-shooting steps before sending it for servicing. For more information, please refer to support.creative.com

The Creative T4 wireless cannot be powered ON. What should I do?
- Make sure that the AC cord is firmly connected to the unit and that the power outlet is turned on.
- Check all connections, make sure the audio control pad is firmly attached to subwoofer.

There's no *Bluetooth* link between my device and the Creative T4 wireless. What should I do?
- Delete the Creative T4 wireless name entry from your *Bluetooth* device paired memory list and perform the steps in Quick Start Guide (Section C *Bluetooth*) to re-pair your device with Creative T4 wireless
- Position them within 1 meter or closer to each other if you experience pairing difficulties
- Ensure that both your *Bluetooth* device and Creative T4 wireless are not connected to any other devices

***Bluetooth* link is established and paired between the devices but there's no music. What should I do?**
- With some built-in *Bluetooth* enable computers, 3rd party USB *Bluetooth* dongles or other devices, you may be required to manually specify/ setup the audio output as Creative T4 wireless, e.g., (under sound and audio devices section on your computer's operating system) Please consult your manufacturer's documentation for further information.

I am unable to pair to my *Bluetooth* NFC enabled device
- Ensure that *NFC* is turned on for your device. For information on how to turn on NFC, please consult the documentation found on your NFC enabled device.
- Ensure that both your *NFC* enabled device is not connected to any other *Bluetooth* devices and that the Creative T4 wireless is not connected to two *Bluetooth* devices and try again.

  Note: The Creative T4 wireless can connect to a maximum of 2 stereo *Bluetooth* devices at any given time and will reject the 3rd device connecting via NFC until one *Bluetooth* device is disconnected.
- If you are encountering NFC pairing issues with only one *Bluetooth* device connected, please pause the music before attempting to tap another NFC device to connect.
- Update your NFC enabled *Bluetooth* device firmware and try the above 2 steps again.

***Bluetooth* link is established either by NFC or Manual pairing between the devices but there's no music. What should I do?**
- If the device you have paired is the 2nd device connected to the speaker, with the 1st device currently streaming music, you would need to stop playing music on the 1st device to allow music streaming on the 2nd device.

Why is my speaker unable to power off automatically after 15mins of inactivity?
- Please ensure that there are no optical (light) signal, no *Bluetooth* devices connected to the speaker and that the aux-in has no audio signal on it.

What do I do if I find that the speaker is not behaving the way it should?
- Should any of the above happens, we would recommend that you return the speaker to default settings by performing a master reset. Press and Hold the power button when the speaker is off. Speaker will be in *Bluetooth* pairing mode, waiting for device to connect.

Why does my speaker enter standby (power saving) mode when i am still playing music using aux-in after more than 15 minutes?
In keeping with EuP regulations, your Creative speaker will go into Standby mode if it doesn't detect audio input on the aux-in after a specific amount of time. This speaker uses a fixed threshold input level to enable auto power management feature. This means if you greatly lower the volume on your mp3 player or smart device, your speaker might interpret this as silence and go into Standby mode. This is by no means a product defect but a design intent in keeping with EuP regulations.

To avoid this from happening, turn up the volume on your connected mp3 player or smart device as high as it can go without distortion setting in, and use the volume controls on your Creative speaker to determine how loud (or soft) you want your audio.

This does not apply to *Bluetooth* wireless connections.

Regulatory Information

The following sections contain notices for various countries:
CAUTION: This product is intended for use with FCC/CE certified computer equipment. Please check the equipment operating/installation manual and/or with the equipment manufacturer to verify/confirm if your equipment is suitable prior to the installation or use of the product.
Federal Communication Commission (FCC) Interference Statement Notice for USA FCC Part 15: This equipment has been tested and found to comply with the limits for a Class B digital device, pursuant to Part 15 of the FCC Rules. These limits are designed to provide reasonable protection against harmful interference in a residential installation. This equipment generates, uses and can radiate radio frequency energy and, if not installed and used in accordance with the instructions, may cause harmful interference to radio communications. However, there is no guarantee that interference will not occur in a particular installation. If this equipment does cause harmful interference to radio or television reception, which can be determined by turning the equipment off and on, the user is encouraged to try to correct the interference by one or more of the following measures:
- Reorient or relocate the receiving antenna.
- Increase the separation between the equipment and receiver.
- Connect the equipment into an outlet on a circuit different from that to which the receiver is connected.
- Consult the dealer or an experienced radio/TV technician for help.

This device complies with part 15 of the FCC Rules. Operation is subject to the following two conditions:
1. This device may not cause harmful interference, and
2. This device must accept any interference received, including interference that may cause undesired operation.

CAUTION: To comply with the limits of the Class B digital device, pursuant to Part 15 of the FCC Rules, this device must be installed with computer equipment certified to comply with Class B limits.
All cables used to connect to the computer and peripherals must be shielded and grounded. Operation with non-certified computers or non-shielded cables may result in interference to radio or television reception.
MODIFICATION: Any changes or modifications not expressly approved by the grantee of this device could void the user´s authority to operate the device.
Federal Communication Commission (FCC) Radiation Exposure Statement This equipment complies with FCC radiation exposure limits set forth for an uncontrolled environment. This equipment should be installed and operated with minimum distance 20cm between the radiator & your body. This transmitter must not be co-located or operating in conjunction with any other antenna or transmitter.

California Proposition 65 Statement
WARNING: Handling this product may expose you to chemicals known to the State of California to cause cancer and birth defects or other reproductive harm.
Wash hands after handling.
Explanatory Note: California Safe Drinking Water and Toxic Enforcement Act of 1986 (Proposition 65) requires special product labeling for products containing certain chemicals known to the State of California to cause cancer, birth defects or other reproductive harm. Creative has chosen to provide a warning based on its knowledge about the presence of one or more listed chemicals without attempting to evaluate the level of exposure. With Creative´s products, the exposure may be below the Proposition 65 level of concern, or could even be zero. However, out of an abundance of caution, Creative has elected to place the Proposition 65 warning on its products.
Notice for Canada
This Class B digital apparatus complies with Canadian ICES-003 and RSS-210. Cet appareil numérique de classe B est conforme aux normes canadiennes NMB-003 et CNR-210.This device complies with Industry Canada licence-exempt RSS standard. Operation is subject to the following two conditions:
[1]This device may not cause harmful interference, and
[2]this device must accept any interference received, includinginterference that may cause undesirable operation. Cet appareil est conforme avec Industrie Canada RSS standard exempts de licence.Son Fonctionnement est soumis aux deux conditions suivantes :
[1]Le matériel ne peut être source D´interférences et
[2]Doit accepter toutes les interférences reques, Y compris celles pouvant provoquer un fonctionnement indésirable.
CANADIAN CLASS B STATEMENT: This digital device does not exceed the Class B limits for radio noise emissions from digital apparatus as set out in the interference-causing equipment standard entitled "Digital Apparatus," ICES-003 of the Department of Communications. Cet appareil numerique respecte les limites de bruits radioelectriques applicables aux appareils numeriques de Classe B prescrites dans la norme sur le materiel brouilleur: "Appareils Numeriques," NMB-003 edictee par le ministre des Communications.
MODIFICATION: Any changes or modifications not expressly approved by the grantee of this device could void the user´s authority to operate the device. Toute modification non approuvée explicitement par le fournisseur de licence de l´appareil peut entraîner l´annulation du droit de l´utilisateur à utiliser l´appareil.

The output power of this device is less than 20mW.
The SAR test is not required.

Technical Specifications

- Input Rating:
  Japan : 100V ~ 50/60Hz 25W
  US / Taiwan : 120V ~ 60Hz 250mA
  ANZ : 240V ~ 50Hz 150mA
  Other Countries : 220 - 230V ~ 50/60Hz 150mA
- *Bluetooth* Version : *Bluetooth* 3.0
- Operating Frequency: 2402 - 2480 MHz
- Supported *Bluetooth* profiles*: A2DP (Wireless Stereo *Bluetooth*), AVRCP (*Bluetooth* Remote Control)
- Operating Range: Up to 10 meters (Measured in open space. Walls and structures may affect range of device.)
- Digital (Optical Input) : PCM Stereo
- Device Operating Temperature range : 0ºC to 45ºC

Compatibility Disclaimer
Wireless performance is dependent on your device's *Bluetooth* wireless technology. Refer to your device manufacturer's manual. Creative will not be liable for any loss of data or leakage resulting from the use of these devices.

Notes
* Refer to your *Bluetooth* device (notebook[1], PC[1], mobile device[2]) manufacturer's documentation/website for supported profiles.
[1] Compatible with PC (Windows XP/Vista/7/8), Apple Macintosh equipped with *Bluetooth* wireless stereo
[2] Compatible with most major brands of *Bluetooth* A2DP enabled mobile phones and A2DP enabled mobile phones (including iPhone, Windows Mobile)

Product Registration
Registering your product ensures you receive the most appropriate service and product support available. You can register your during installation of at http://www.creative.com/register.
Please note that your warranty rights are not dependent on registration.

Notice for Singapore

Complies with IDA Standards DB00148

Turkey RoHS Statement
EEE Yönetmeligine Uygundur

廢電池請回收

FR

Consignes de sécurité

Lisez ce qui suit avant d'utiliser les produits Creative:
- Utilisez une prise électrique correspondant à votre pays ou à votre région
- Pour mettre l'appareil complètement hors tension, débranchez le câble d'alimentation de la prise secteur.
- Débranchez le câble d'alimentation de la prise secteur lorsque l'appareil risque de rester inutilisé pendant plusieurs jours.
- Retirez les piles lorsque vous ne les utilisez pas pendant une longue période.

Lignes directrices supplémentaires pour les périphériques *Bluetooth*®
- Les fréquences radio à ondes courtes émises par un périphérique *Bluetooth* peuvent perturber le fonctionnement des autres appareils électroniques et médicaux
- Arrêtez l'appareil si son utilisation est interdite. Ne l'utilisez pas dans les structures médicales, les aéroports et les stations essence, ni à proximité des portes automatiques, des alarmes incendie et des autres dispositifs à commande automatique
- Ne rapprochez pas cet appareil à moins de 20 cm d'un simulateur cardiaque ou d'un autre appareil médical. Il émet des ondes radio qui risquent de perturber leur fonctionnement

Consignes de sécurité relatives aux piles
- Les piles doivent être recyclées ou éliminées de façon appropriée. Contactez les organismes locaux pour obtenir des informations sur leur recyclage et leur élimination.
- Evitez tout contact entre des objets métalliques et les bornes des piles.
- En cas de fuite, d'odeur désagréable, de décoloration ou de déformation lors du chargement ou de l'utilisation, retirez les piles et ne les réutilisez pas.
- Lavez-vous les mains avant de toucher de la nourriture ou des zones sensibles telles que vos yeux.
- N'exposez pas l'appareil à une chaleur excessive (soleil, feu ou équivalent).

ATTENTION: risque d'explosion si vous remplacez les piles par des piles d'un type incorrect.

⚠ **Attention**

NE PAS INGERER LA BATTERIE, RISQUE DE BRULURES CHIMIQUES [La télécommande fournie avec] Ce produit contient une pile bouton. Si la pile bouton est avalée, elle peut causer des graves brûlures internes en seulement 2 heures et peut conduire à la mort.

Gardez les piles neuves et usagées hors de portée des enfants. Si le compartiment de la batterie ne se ferme pas correctement, arrêtez d'utiliser le produit et gardez-le loin des enfants.

Si vous pensez que les piles pourraient avoir été ingérées ou placées dans n'importe quelle partie du corps, consulter immédiatement un médecin.

Caractéristiques techniques

- Tension d'entrée:
  Japan : 100V ~ 50/60Hz 25W
  US / Taiwan : 120V ~ 60Hz 250mA
  Australie/Nouvelle-Zélande : 240V ~ 50Hz 150mA
  Autres pays : 220 - 230V ~ 50/60Hz 150mA
- Version *Bluetooth*: *Bluetooth* 3.0
- Fréquence de fonctionnement: 2402 - 2480 MHz
- Profils *Bluetooth* pris en charge*: A2DP (*Bluetooth* stéréo sans fil)
  AVRCP (télécommande *Bluetooth*)
- Codec pris en charge: SBC, aptX, AAC
- Portée de fonctionnement: Jusqu'à 10 mètres, mesurés dans un espace ouvert. Les murs et les structures peuvent influer sur la portée du périphérique.
- Numérique (Entrée optique) : PCM stéréo
- Températures de fonctionnement du périphérique: 0ºC to 45ºC

Déclaration de compatibilité:
Les performances sans fil dépendent de la technologie sans fil *Bluetooth* de votre périphérique. Reportez-vous à la documentation du fabricant de votre périphérique. Creative ne sera pas responsable pour les pertes de données ou les fuites résultant de l'utilisation des ces appareils.

Remarque
* Pour savoir quels sont les profils pris en charge, reportez-vous à la documentation ou au site Web du fabricant du périphérique *Bluetooth* (ordinateur portable[1], PC[1] ou périphérique mobile[2]).
[1] Compatible avec les PC (Windows XP/Vista/7/8), les Apple Macintosh équipés d'un système stéréo sans fil *Bluetooth*
[2] Compatible avec les principales marques de téléphones mobiles *Bluetooth* A2DP (iPhone, Windows Mobile, etc.)

Enregistrement du produit
L'enregistrement de votre produit vous assure de recevoir le support produit et les services les plus appropriés disponibles. Vous pouvez enregistrer votre produit lors de l'installation ou sur le site www.creative.com/register.
Notez que vos droits à la garantie ne sont pas soumis à l'enregistrement.

FAQ (questions fréquemment posées)

Exécutez les opérations de dépannage suivantes avant d'envoyer le produit en réparation. Pour plus d'informations, visitez le site support.creative.com.

Le Creative T4 Wireless ne peut pas être mis sous tension. Que dois-je faire ?
- Assurez-vous que le cordon d'alimentation AC est bien raccordé à l'unité et que la prise de courant est bien alimentée.
- Vérifiez toutes les connexions, assurez-vous que le boîtier de commande audio est fermement connecté au caisson de basses.

Il n'existe pas de liaison *Bluetooth* entre mon périphérique et le Creative T4 Wireless. Que dois-je faire ?
- Supprimez l'entrée Creative T4 Wireless de la liste des périphériques *Bluetooth* couplés en mémoire et exécutez la procédure décrite dans le Guide de démarrage rapide (Section C *Bluetooth*) pour recoupler votre périphérique avec Creative T4 Wireless.
- Placez les appareils à 1 mètre au maximum l'un de l'autre si vous rencontrez des difficultés lors du couplage.

La liaison *Bluetooth* est établie et couplée entre les périphériques, mais il n'y a pas de musique. Que dois-je faire ?
- Sur certains ordinateurs à *Bluetooth* intégré, clé USB tierces ou autres périphériques, il peut s'avérer nécessaire de spécifier/configurer manuellement la sortie audio comme Creative T4 Wireless, par exemple (sous la section Matériel et audio du système d'exploitation de votre ordinateur) Pour plus d'informations, reportez-vous à la documentation du fabricant.

Je n'ai pas pu effectuer le couplage à mon périphérique *Bluetooth* compatible NFC
- Vérifiez que NFC est activé pour votre périphérique. Pour des informations sur la manière d'activer NFC, veuillez consulter la documentation qui accompagne votre périphérique compatible NFC.
- Vérifiez que votre périphérique compatible NFC n'est connecté à aucun autre périphérique *Bluetooth* et que le Creative T4 Wireless n'est pas connecté à deux périphériques *Bluetooth*, puis réessayez.

  Remarque: l'T4 Wireless peut se connecter à un maximum de 2 périphériques stéréo à la fois et il rejettera tout 3ème périphérique se connectant via NFC tant qu'un périphérique *Bluetooth* n'est pas déconnecté
- Si vous rencontrez des problèmes de couplage NFC avec un seul périphérique *Bluetooth* connecté, veuillez mettre la musique en pause avant de tenter d'effleurer le haut-parleur avec un autre périphérique NFC pour le connecter.
- Mettez à jour le firmware de votre périphérique *Bluetooth* compatible NFC, puis tentez à nouveau les 2 étapes ci-dessus.

Une liaison *Bluetooth* est établie par couplage NFC ou Manuel entre les périphériques, mais il n'y a pas de musique. Que dois-je faire ?
- Si le périphérique que vous avez couplé est le 2ème périphérique connecté au haut-parleur, et que le 1er périphérique est en train de diffuser de la musique, vous devrez interrompre la lecture de la musique sur le 1er périphérique pour permettre la diffusion sur le 2ème périphérique.

Pourquoi mon haut-parleur ne se désactive-t-il pas automatiquement après 15 minutes d'inactivité?
- Vérifiez qu'il n'y a pas de signal optique (lumière), qu'aucun périphérique *Bluetooth* n'est connecté au haut-parleur et que l'entrée AUX-in n'est connectée à aucun signal audio.

Que puis-je faire lorsque le haut-parleur ne se comporte pas comme prévu?
- Si l'un des cas ci-dessus se présente, nous vous recommandons de rétablir les paramètres par défaut du haut-parleur en procédant à une réinitialisation générale. Appuyez et maintenez le bouton d'alimentation une fois le haut-parleur hors tension. Le haut-parleur sera en mode couplage *Bluetooth*, dans l'attente d'un périphérique pour se connecter.

ES

Instrucciones de seguridad

Lea la siguiente información antes de utilizar los productos de Creative:
- Utilice un enchufe de corriente que sea apropiado para su país o región.
- Para desconectar completamente la entrada de alimentación, debe desenchufar el cable alimentación de red de la toma de corriente.
- Desconecte el enchufe de alimentación de red cuando no vaya a utilizar el dispositivo durante varios días.
- Quite las pilas cuando no lo vaya a utilizar durante mucho tiempo.

Instrucciones adicionales para dispositivos *Bluetooth*®
- Las señales de radiofrecuencia de onda corta de un dispositivo *Bluetooth* pueden afectar al funcionamiento de otros dispositivos electrónicos o médicos.
- Apague el dispositivo en los lugares en los que se prohíba su uso. No utilice el dispositivo en centros hospitalarios, aviones, gasolineras, cerca de puertas automáticas, alarmas de incendio u otros dispositivos controlados automáticamente
- Mantenga el dispositivo a más de 20 cm de marcapasos u otros dispositivos médicos. Las ondas de radio pueden afectar a su funcionamiento.

Información de seguridad para la pilas
- Las pilas se deben reciclar o se desechar de forma adecuada. Póngase en contacto con los organismos locales para obtener información sobre el proceso de reciclaje y eliminación de desechos.
- No permita que ningún objeto de metal entre en contacto con la terminal de la pila.
- Si se produce una fuga, un olor desagradable, una decoloración o una deformación durante la carga o el uso, extraiga las pilas y no vuelva a utilizarlas.
- Lávese las manos antes de tocar alimentos o zonas sensibles, como los ojos.
- No exponga las pilas a un calor excesivo, como el sol, fuego o similares.

PRECAUCIÓN: existe un riesgo de explosión si las pilas se sustituyen por otras de tipo incorrecto.

Especificaciones técnicas

- Clasificación de entrada:
  Japón : 100V ~ 50/60Hz 25W
  EE. UU./Taiwán : 120V ~ 60Hz 250mA
  ANZ : 240V ~ 50Hz 150mA
  Otros países : 220 - 230V ~ 50/60Hz 150mA
- Versión *Bluetooth* : *Bluetooth* 3.0
- Frecuencia operativa : 2402 - 2480 MHz
- Perfiles *Bluetooth* admitidos* : A2DP (*Bluetooth* estéreo inalámbrico), AVRCP (Control remoto para *Bluetooth*)
- Códecs admitidos : SBC, aptX, AAC
- Alcance operativo : Hasta diez metros en espacios abiertos. Las paredes o estructuras pueden afectar al radio de funcionamiento del dispositivo.
- Digital (entrada óptica) : PCM estéreo
- Rango de temperatura operativa del dispositivo: 0ºC to 45ºC

Exención de responsabilidad
El rendimiento de la red inalámbrica depende de la tecnología inalámbrica *Bluetooth* del dispositivo. Consulte la documentación del fabricante del dispositivo. Creative no será responsable de ninguna pérdida de datos o daños que resulten del uso de estos dispositivos.

Nota
* Consulte la documentación o el sitio web del dispositivo *Bluetooth* del fabricante (portátil[1], PC[1] o dispositivo móvil[2]) para saber cuáles son los perfiles admitidos.
[1] Compatible con PC (Windows XP/Vista/7/8), Apple Macintosh equipados con *Bluetooth* estéreo inalámbrico
[2] Compatible con las principales marcas de teléfonos móviles con *Bluetooth* A2DP (incluidos iPhone, Windows Mobile)

Registro del producto
Si registra el producto, recibirá el servicio de asistencia al cliente más adecuado. Puede realizar el registro durante la instalación o en la página www.creative.com/register.
Se señala que los derechos de la garantía son independientes del registro del producto.

Preguntas frecuentes

Lleve a cabo los siguientes pasos de resolución de problemas antes de enviarlo a reparar. Para obtener más información, visite support.creative.com

No puedo encender Creative T4 Wireless. ¿Qué debo hacer?
- Asegúrese de que el cable de CA esté conectado firmemente a la unidad y que la toma de corriente esté en funcionamiento.
- Compruebe todas las conexiones y asegúrese de que el panel de control de audio está conectado correctamente al subwoofer.

No se establece ninguna conexión *Bluetooth* entre mi dispositivo y Creative T4 Wireless. ¿Qué debo hacer?
- Elimine el nombre de la entrada de Creative T4 Wireless de la lista de memoria de dispositivos *Bluetooth* emparejados y realice los pasos indicados en la Sección C (*Bluetooth*) de la Guía de Inicio para volver a emparejar el dispositivo con el altavoz Creative T4 Wireless.
- Si está teniendo dificultades para realizar el emparejamiento, coloque los dispositivos a un metro o menos distancia entre ellos

El enlace *Bluetooth* se ha establecido y emparejado entre los dispositivos, pero no se escucha la música. ¿Qué debo hacer?
- Con algunos equipos con dispositivos *Bluetooth* integrados, llaves USB de *Bluetooth* externos u otros dispositivos, deberá especificar/ajustar manualmente la salida de audio como Creative T4 Wireless, por ejemplo (en la sección de dispositivos de audio y sonido en el sistema operativo de su equipo). Consulte la documentación del fabricante para obtener más información.

No soy capaz de establecer la conexión con mi dispositivo *Bluetooth* con NFC
- Compruebe que la función NFC esté activada en su dispositivo. Para obtener más información sobre cómo activar la función NFC, consulte la documentación disponible en su dispositivo con NFC.
- Asegúrese de que su dispositivo con NFC no esté conectado a ningún otro dispositivo *Bluetooth* y de que Creative T4 Wireless no esté conectado a dos dispositivos *Bluetooth* e inténtelo de nuevo.

  Nota: T4 Wireless se puede conectar a 2 dispositivos *Bluetooth* estéreo como máximo al mismo tiempo, por lo que rechazará un 3.er dispositivo que se conecte mediante NFC mientras no se desconecte uno de los dispositivos *Bluetooth*
- Si tiene problemas con la conexión NFC al existir solo un dispositivo *Bluetooth* conectado, ponga en pausa la reproducción antes de intentar conectar otro dispositivo NFC.
- Actualice el firmware de su dispositivo *Bluetooth* con NFC y realice de nuevo los dos pasos anteriores.

La conexión por *Bluetooth* se ha establecido mediante conexión manual o NFC entre ambos dispositivos, pero no se escucha la música. ¿Qué debo hacer?
- Si el dispositivo que ha conectado es el segundo dispositivo que conecta al altavoz y el primero se encuentra reproduciendo música, deberá detener la reproducción del primer dispositivo para escuchar música en el segundo.

¿Por qué mi altavoz no se apaga de forma automática tras 15 minutos de inactividad?
- Asegúrese de que no se emita ninguna señal óptica (luz), no haya dispositivos *Bluetooth* conectados al altavoz y que la entrada auxiliar no tenga señal de audio.

¿Qué debo hacer si detecto que el altavoz no funciona como debería?
- Si se encuentra en alguna de las situaciones anteriores, le recomendamos que restaure la configuración predeterminada de fábrica en el altavoz para realizar un restablecimiento maestro. Pulse y mantenga pulsado el botón de encendido mientras el altavoz esté apagado. El altavoz estará en el modo de emparejamiento *Bluetooth* esperando que el dispositivo se conecte.