F35981-0000-ISH-4L01A
Size: 420mm x 297mm
A3 (1C + 1C)

MARVEL

6+

EN Important!

Problems?

STOP

For customer support please contact us at:

cs@jadatoys.com or 1-800-679-5232

Between the hours of 8:30 am to 5:30 pm : Pacific Time : Monday – Friday

WWW.JADATOYS.COM

U.S.A & Canada
30-Day Limited Warranty
Jada Toys Products

Jada Toys, Inc. warrants to the original consumer purchaser that this product will be free of defects in material and workmanship for thirty (30) days from the date of purchase. Jada Toys will repair or replace the product, at our sole discretion, in the event of such a defect within the warranty period.

In the event of a defect covered under this warranty, first call the phone numbers listed below. Many problems can be solved in this manner. If necessary, you may be asked to return the product for a replacement or refund at the place of purchase (please refer to the retailers return policy) or you may be instructed to return the product (postage paid and insured by the consumer) to Jada Toys – address to be provided upon contacting us via phone/email. Include your name, address, telephone number, copy of dated sales receipt, and a brief explanation of the defect. Repair / replacement and return shipment will be free of charge. Please return the defective part or unit, packed securely. This warranty does not cover damage resulting from unauthorized modification, accident, misuse or abuse. If the product is returned without a dated sales receipt, the product may be excluded from coverage under this warranty.
Jada Toy's liability for defects in material and workmanship under this warranty shall be limited to repair or replacement, at our sole discretion, and in no event shall we be responsible for incidental, consequential, or contingent damages (except in those states that do not allow this exclusion or limitation). This warranty is exclusive, and is made in lieu of any express or implied warranty. **Valid only in U.S.A. and Canada.** This warranty gives you specific legal rights and you may have other rights, which may vary from state to state. Some states do not allow the exclusion of incidental or consequential damages, so the above exclusions or limitations may not apply to you.

Expect some delay in January following the holiday season.
Please be patient and keep trying the toll-free number.

FR Important!

Un problème se produit ?

ARRÊT

Pour toute assistance à la clientèle, veuillez nous contacter à :

cs@jadatoys.com ou 1-800-679-5232

De 8:30h à 17:30h: Temps Pacifique: du lundi au vendredi

WWW.JADATOYS.COM

États-Unis et Canada
Garantie limitée à 30 jours
Produits Jada Toys

Jada Toys, Inc. garantit au consommateur original que ce produit est exempt de tout défaut de matériaux et de fabrication pour une période de trente (30) jours à partir de la date d'achat. Jada Toys réparera ou remplacera le produit, à notre seule discrétion, dans le cas d'un tel défaut pendant la période de garantie.

Dans le cas d'un défaut couvert par cette garantie, appelez tout d'abord les numéros de téléphone indiqués ci-dessous. De nombreux problèmes peuvent être résolus de cette manière. Si cela s'avère nécessaire, nous vous demanderons peut-être de retourner le produit en échange d'un produit de rechange ou d'un remboursement sur le lieu d'achat (veuillez consulter la politique de retours du revendeur) ou de renvoyer le produit à Jada Toys – l'adresse sera fournie en nous contactant par téléphone/email (frais d'envoi et d'assurance à la charge du consommateur). Indiquez votre nom, adresse, numéro de téléphone, copie du reçu d'achat daté et une brève explication du défaut. Les réparations / remplacement et l'expédition de retour seront gratuits. Veuillez retourner la pièce défectueuse ou le produit, bien emballé. Cette garantie ne couvre pas les dommages résultant d'une modification non autorisée, d'un accident, d'une mauvaise utilisation ou d'un abus. Si le produit est retourné sans le reçu d'achat daté, le produit pourra être exclu du champ d'application de cette garantie.
La responsabilité de Jada Toy pour les défauts de matériaux et de fabrication dans le cadre de cette garantie est limitée à la réparation ou le remplacement, à notre seule discrétion, et en aucun cas, nous ne serons responsables des dommages indirects, consécutifs ou éventuels (sauf dans les états qui ne permettent pas cette exclusion ou limitation). Cette garantie est exclusive et tient lieu de toute garantie expresse ou implicite.
Valable uniquement aux États-Unis et au Canada.
Cette garantie vous donne des droits légaux spécifiques, et vous pouvez avoir d'autres droits qui varient d'état en état. Certains états n'autorisent pas l'exclusion des dommages directs ou indirects, et les exclusions ou limitations ci-dessus peuvent ne pas s'appliquer à vous.

Sauf un certain délai possible en janvier après la saison des fêtes.
Veuillez être patient(e) et continuez à appeler le numéro gratuit.

EN Industry Canada Warning:
This device contains licence-exempt transmitter(s)/receiver(s) that comply with Innovation, Science and Economic Development Canada's licence-exempt RSS(s). Operation is subject to the following two conditions: 1. This device may not cause interference. 2. This device must accept any interference, including interference that may cause undesired operation of the device. Under Industry Canada regulations, this radio transmitter may only operate using an antenna of a type and maximum (or lesser) gain approved for the transmitter by Industry Canada. To reduce potential radio interference to other users, the antenna type and its gain should be so chosen that the equivalent isotropically radiated power (e.i.r.p.) is not more than that necessary for successful communication.

This equipment complies with IC RSS-102 radiation exposure limits set forth for an uncontrolled environment.

The device has been evaluated to meet general RF exposure requirement. The device can be used in portable exposure condition without restriction.

FCC WARNING:
This device complies with part 15 of the FCC Rules. Operation is subject to the following two conditions:
(1) This device may not cause harmful interference, and
(2) this device must accept any interference received, including interference that may cause undesired operation.

Warning: Any changes or modifications not expressly approved by the party responsible for compliance could void the user's authority to operate this equipment.

NOTE: This equipment has been tested and found to comply with the limits for a Class B digital device, pursuant to Part 15 of the FCC Rules. These limits are designed to provide reasonable protection against harmful interference in a residential installation. This equipment generates, uses and can radiate radio frequency energy and, if not installed and used in accordance with the instructions, may cause harmful interference to radio communications. However, there is no guarantee that interference will not occur in a particular installation. If this equipment does cause harmful interference to radio or television reception, which can be determined by turning the equipment off and on, the user is encouraged to try to correct the interference by one or more of the following measures:

-- Reorient or relocate the receiving antenna.
-- Increase the separation between the equipment and receiver.
-- Connect the equipment into an outlet on a circuit different from that to which the receiver is connected.
-- Consult an experienced radio/TV technician for help.

FR Note de l'IC (Industry Canada) pour les utilisateurs résidant au Canada:
Cet appareil renferme un ou plusieurs émetteur(s)/récepteur(s) exempt(s) de licence et conforme(s) aux CNR exempts de licence d'Innovation, Sciences et Développement économique Canada. L'utilisation de l'appareil est soumise aux deux conditions suivantes : 1. Cet appareil ne doit pas causer d'interférences. 2. Cet appareil doit accepter toute interférence, y compris celles pouvant entraîner un fonctionnement indésirable de l'appareil.
Conformément à la réglementation d'Industrie Canada, le présent émetteur radio peut fonctionner avec une antenne d'un type et d'un gain maximal (ou inférieur) approuvé pour l'émetteur par Industrie Canada. Dans le but de réduire les risques de brouillage radioélectrique à l'intention des autres utilisateurs, il faut choisir le type d'antenne et son gain de sorte que la puissance isotrope rayonnée équivalente (p.i.r.e.) ne dépasse pas l'intensité nécessaire à l'établissement d'une communication satisfaisante.

Cet équipement est conforme aux limites d'exposition aux radiations IC CNR-102 établies pour un environnement non contrôlé.

L'appareil a été évalué pour répondre aux exigences générales d'exposition aux RF. L'appareil peut être utilisé sans restriction dans des conditions d'exposition portables.

FCC AVERTISSEMENT:
Cet appareil respecte l'alinéa 15 des réglementations de la FCC. Son fonctionnement doit satisfaire aux deux conditions suivantes :
1. Cet appareil ne doit pas provoquer d'interférence nuisible, et ;
2. cet appareil doit accepter toute interférence reçue, y compris les interférences pouvant affecter son.

Attention: Les changements ou modifications n'ayant pas été expressément approuvés par la partie responsable de la conformité peuvent annuler l'autorité de l'utilisateur à manipuler cet équipement.

REMARQUE : Cet équipement a été testé et déclaré conforme aux limites des appareils numériques de classe B définies par l'alinéa 15 du règlement de la FCC. Ces limites correspondent à une protection raisonnable contre les interférences nuisibles dans une installation en milieu résidentiel. Cet équipement génère, utilise et peut émettre de l'énergie radioélectrique ; s'il n'est pas installé et utilisé conformément aux instructions fournies, il peut causer des interférences nuisibles aux communications radio. Cependant, la possibilité d'une interférence dans une installation donnée n'est pas entièrement exclue. Si ces équipements provoquent des interférences nuisibles avec la réception radio ou télévisée, interférences mises en évidence par la mise en marche et l'arrêt de l'appareil, vous pouvez essayer de les corriger en utilisant les méthodes suivantes:

-- Changer l'orientation de l'antenne de réception.
-- Éloigner l'appareil du récepteur.
-- Brancher l'appareil sur une autre prise pour faire en sorte que l'appareil et le récepteur se trouvent sur différents circuits de dérivation.
-- Contactez un technicien radio/TV expérimenté pour obtenir une assistance complémentaire.

Electrical products should not be disposed of with household waste. Please recycle where facilities exist. Check with your local authority or retailer for recycling advice.
Products with batteries should not be disposed of with household waste. Please recycle where facilities exist. Check with your local authority or retailer for recycling advice.

Les produits électriques ne doivent pas être jetés avec les ordures ménagères. Veuillez les amener dans un centre de recyclage approprié. Vérifiez auprès de vos autorités locales ou du détaillant pour obtenir des conseils de recyclage.
Les produits avec des piles ne doivent pas être jetés avec les ordures ménagères. Veuillez les amener dans un centre de recyclage approprié. Vérifiez auprès de vos autorités locales ou du détaillant pour obtenir des conseils de recyclage.

Los productos eléctricos no se deben desechar junto con la basura doméstica. Recíclelos donde haya instalaciones para ello. Consulte con las autoridades locales o con el distribuidor para que le aconsejen sobre cómo reciclarlos.
Los aparatos con pilas no se deben desechar junto con la basura doméstica. Recíclelos donde haya instalaciones para ello. Consulte con las autoridades locales o con el distribuidor para que le aconsejen sobre cómo reciclarlos.

Elektrische Produkte sollten nicht mit den Haushaltsabfällen entsorgt werden. Bitte recyceln, wo entsprechende Einrichtungen vorhanden sind. Informieren Sie sich über das Recycling bei Ihrer lokalen Behörde oder Ihrem Fachhändler.
Produkte mit Batterien sollten nicht mit den Haushaltsabfällen entsorgt werden. Bitte recyceln, wo entsprechende Einrichtungen vorhanden sind. Informieren Sie sich über das Recycling bei Ihrer lokalen Behörde oder Ihrem Fachhändler.

Jada

We reserve the right to improve or amend product specifications. Colors may vary.
Jada oval mark is a registered trademark of Jada Toys, Inc.

Nous nous réservons le droit d'améliorer ou de modifier les spécifications des produits.
Les couleurs peuvent varier.
La marque ovale Jada est une marque déposée de Jada Toys, Inc.

Nos reservamos el derecho de mejorar o modificar las especificaciones del producto.
Los colores pueden variar.
La marca Jada Oval es una marca comercial registrada de Jada Toys, Inc.

Wir behalten uns das Recht vor, die Produktspezifikationen zu verbessern oder zu verändern.
Abweichungen des Produkts in Farbe und Gestaltung vorbehalten.
Das ovale Jada-Firmenlogo ist ein eingetragenes Warenzeichen von Jada Toys, Inc.

©2024 JADA TOYS, INC. CITY OF INDUSTRY, CA 91748, USA

MARVEL
© MARVEL

MADE IN CHINA
FABRIQUÉ EN CHINE
FABRICADO EN CHINA
HERGESTELLT IN CHINA

UK CA CE

RF frequency band: 2411-2472 MHz
Transmitter power: 0.76dBm

Bande de fréquence radio: 2411-2472 MHz
Puissance de l'émetteur: 0.76dBm

Banda de frecuencia RF: 2411-2472 MHz
Potencia del transmisor: 0.76dBm

HF-Frequenzband: 2411-2472 MHz
Sendeleistung: 0.76dBm

The product uses 2.4GHz remote control technology.
Fonctionne avec la technologie radiocommandée 2.4GHz
Functiona con la tecniología radiocontrol de 2.4GHZ
Das Produkt nutzt eine 2,4-GHz-Fernsteuerungs-Technologie.

Hereby, JADA TOYS CO. LTD., declares that the radio equipment type #35981 is in compliance with Directive 2014/53/EU.
Par la présente, JADA TOYS CO. LTD., déclare que le type d'équipement radio # 35981 est conforme à la Directive 2014/53/UE.
Por la presente, JADA TOYS CO. LTD. declara que el equipo de radio de tipo #35981 se encuentra conforme con la Directiva 2014/53/UE.
JADA TOYS CO. LTD. Erklärt hiermit, dass das Funkgerät Type #35981 der Richtlinie 2014/53/EU entspricht.

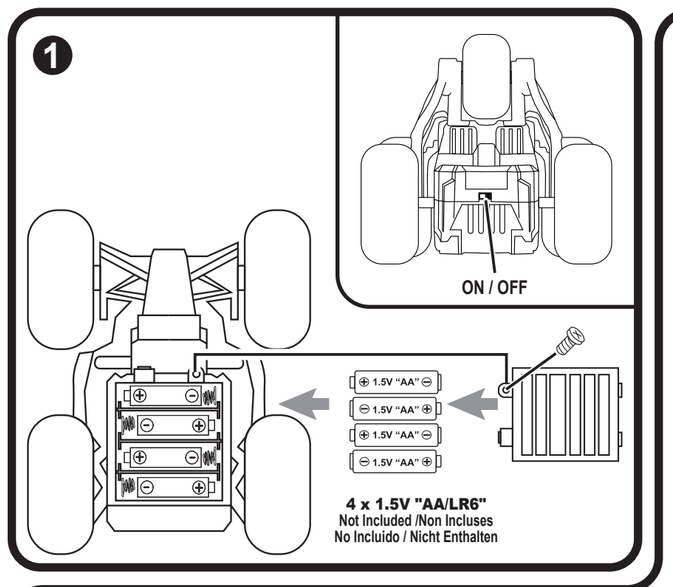

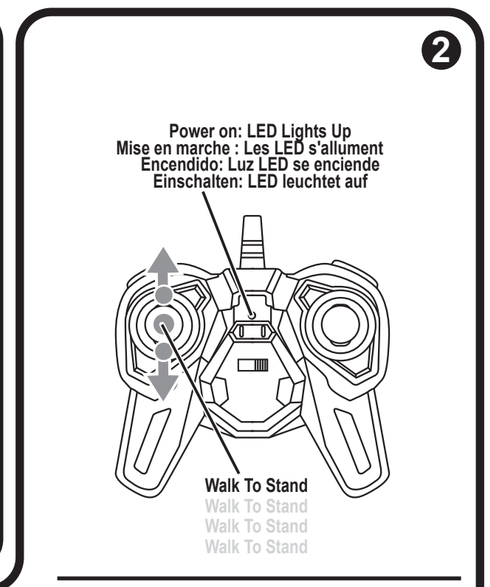

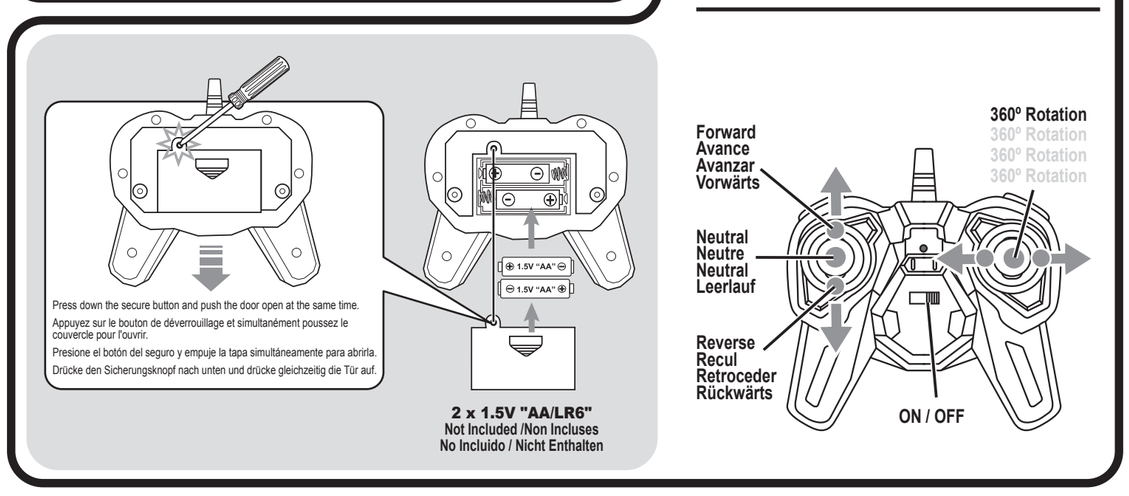

HOW TO PLAY:

1. Turn the vehicle ON, then turn the transmitter controller ON within 17 seconds.
   * Do not press any other buttons or switches on the controller while pairing, this may cause interference.
2. The LED on both the vehicle and controller will start blinking.
3. Once the pairing is successful, the LED on the controller will stop blinking and stay on.
4. If pairing is unsuccessful, turn the vehicle and controller OFF and try again.

* If your controller LED is blinking or losing brightness, please replace the battery.
* If your vehicle LED is blinking or losing brightness, please turn off and recharge the vehicle battery.
* When playing with multiple vehicles, only pair one controller to one vehicle at a time in order to avoid interference.

CÓMO JUGAR:

1. Encienda el vehículo y luego encienda el control remoto antes de 17 segundos.
   * No presione ningún otro botón o interruptor en el controlador mientras se está emparejando ya que esto puede causar interferencias.
2. El LED de ambos, el vehículo y el control remoto, comenzará a parpadear.
3. Una vez que se realice el emparejamiento con éxito, el LED de el control remoto, dejará de parpadear y quedará fijo.
4. Si el emparejamiento no se lleva a cabo, apague el vehículo y el control remoto y vuelva a intentarlo.

* Si el LED del controlador parpadea o pierde luminosidad, reemplace la pila.
* Si el LED de su vehículo parpadea o pierde luminosidad, apáguelo y cargue la pila del vehículo.
* Cuando se juegue con varios vehículos, empareje solamente un vehículo y un control remoto cada vez para evitar interferencias.

COMMENT JOUER :

1. Mettez le véhicule en marche (ON), puis mettez la télécommande en marche (ON) avant 17 secondes.
   * N'enfoncez aucun autre bouton ni interrupteur sur la télécommande pendant l'appairage, car cela pourrait provoquer une interférence.
2. Les indicateurs LED du véhicule et de la télécommande commenceront à clignoter.
3. Une fois que l'appariement a réussi, Les indicateurs LED de la télécommande s'arrêteront de clignoter et resteront allumés.
4. Si l'appariement échoue, éteignez le véhicule et la télécommande (OFF) puis essayez de nouveau.

* Si la LED de votre télécommande clignote ou perd de son éclat, veuillez remplacer la pile.
* Si la LED de votre véhicule clignote ou perd de son éclat, veuillez l'éteindre et recharger la batterie du véhicule.
* Si vous jouez avec plusieurs véhicules, appariez une télécommande à un véhicule à la fois afin d'éviter les interférences.

SO WIRD GESPIELT:

1. Schalte das Fahrzeug an (ON) und schalte auch die Fernsteuerung innerhalb von 17 Sekunden an (ON).
   * Während des Verbindungsaufbaus keine anderen Knöpfe oder Schalter an der Fernsteuerung betätigen, da dadurch Störungen verursacht werden können.
2. Die LED am Fahrzeug und an der Fernsteuerung beginnt zu blinken.
3. Sobald die Verbindnung erfolgreich war, hört die LED am der Fernsteuerung auf zu blinken und leuchtet weiter.
4. Wenn die Kopplung nicht erfolgreich war, schalte das Fahrzeug und die Fernsteuerung aus (OFF) und versuche es noch einmal.

* Wenn die LED der Fernsteuerung blinkt oder dunkler wird, bitte die Batterie auswechseln.
* Wenn die LED deines Fahrzeugs blinkt oder schwächer wird, schalte das Fahrzeug bitte aus (OFF) und lade seinen Akku auf.
* Wenn mit mehreren Fahrzeugen gespielt wird, jeweils nur eine Fernsteuerung mit einem Fahrzeug verbinden, um Störungen zu vermeiden.

EN INSTRUCTIONS SHEET MUST BE RETAINED SINCE IT CONTAINS IMPORTANT INFORMATION.

These operating, installation, and safety instructions are integral parts of the product.

IMPORTANT:
Please read all "CONSUMER INFORMATION" before operating this toy vehicle.
ADULT SUPERVISION REQUIRED.

Note to Adults: to ensure that the child's play is both safe and fun, please review all operating instructions and safety tips in the CONSUMER INFORMATION section with your child.

--- CONSUMER INFORMATION ---

CONTENTS:
1 x Vehicle
1 x Transmitter Controller

SAFETY TIPS:
- Toy surface may become hot and cause burns if the electronics get wet. DO NOT OPERATE this vehicle near/in/through water, snow, sand, grass or any wet or muddy surfaces.
- Never play this vehicle on streets! The streets are for real cars!
- Do not pick up vehicle while in motion.
- Always place the car gently on the floor by hand. Never throw the car onto the floor.
- Avoid collisions with walls, any hard objects, or human/animal bodies.
- Keep fingers, hair and loose clothing away from tires and wheel hubs.
- To avoid accidental operation, remove all batteries from controller when not in use.
- Do not connect this toy with other power supplies.
- Do not insert any wire into electrical outlets.
- Be sure to rest your vehicle for at least 5 minutes after every 15 minutes of operations.
- Stay clear of obstructions and hazards to avoid injury and damage.

THIS VEHICLE IS DESIGNED TO WORK WITH 4 (FOUR) STANDARD "AA" BATTERIES.
CONTROLLER IS DESIGNED TO WORK WITH 2 (TWO) STANDARD "AA" BATTERIES.

INSTALLING BATTERIES IN THE VEHICLE (See Diagram 1)
Requires 4 (four) "AA" batteries.
1. Push the ON/OFF switch to "OFF" position on underneath the vehicle.
2. Using a screwdriver (Not included), remove the battery compartment door.
3. Remove and properly dispose of the used batteries (if any).
4. Insert the 4 "AA" batteries, with polarity (+/-) as shown inside battery compartment.
5. Replace the battery compartment door and use a screwdriver to lock the compartment door.

INSTALLING BATTERIES INTO CONTROLLER (See Diagram 2)
Requires 2 (two) "AA" batteries.
1. Press the lock button down with a screwdriver and slide the door open.
2. Remove and properly dispose of the used batteries (if any).
3. Insert the 2 "AA" batteries, with polarity (+/-) as shown inside battery compartment.
4. Replace the battery compartment door.

BATTERY SAFETY INFORMATION
- It is recommended to use only Alkaline type batteries.
- Do not mix alkaline, standard (carbon-zinc), or rechargeable batteries.
- Remove batteries if vehicle will not be used for a long period of time to prevent possible battery leakage.
- Dispose of batteries safely. Do not dispose of batteries (or products containing non-replaceable batteries) in fire, as batteries may explode or leak.
- Rechargeable batteries are to be removed from the toy before being charged.
- Rechargeable batteries are to be charged by adult only.
- Non-rechargeable batteries are not to be recharged.
- Different types of batteries or new and used batteries are not to be mixed.
- Batteries are to be inserted with the correct polarity.
- Exhausted batteries are to be removed from the toy.
- The supply terminals are not to be short-circuited.

QUICK TIPS
- When your vehicle starts to lose power, it may lose function or performance. It's time for fresh batteries. Your vehicle's running time may change depending on your driving style.
- Radio interference can make your vehicle run abnormally. Interference can be caused by other R/C vehicles running on the same frequency; electrical wires, large buildings; or CB radios. Try to stay away from these!
- Don't store your vehicle near heat or in direct sunlight. Always turn switches OFF and remove all batteries for storage.
- If the vehicle resets automatically, that means the batteries are weak and need to be changed.
- Performs best on a flat, smooth floor or surface.

CLEANING INSTRUCTION
To clean, wipe excess dirt from toy. Remove batteries first. Wipe toy clean with damp cloth. Wipe dry. DO NOT IMMERSE IN WATER and DO NOT CLEAN VEHICLE WITH ANY CHEMICALS. Let the toy completely dry before putting batteries back into clean, dry battery compartment.

INSTRUCTION FOR DISPOSAL OF WASTE
- Your batteries and electronic toys should be recycled or disposed per your local waste management guidelines.
- Contact your local waste management officials for information regarding the environmentally sound recycling and disposal of batteries and electronic toys.

TROUBLE SHOOTING

PROBLEM	SOLUTION
Vehicle will not START	1. Power switch is off. Make sure to turn it on. 2. Batteries are installed with incorrect polarities. Check the + and - markings to make sure the batteries are properly aligned. 3. Batteries are drained. Charge batteries and/or install new batteries.
Vehicle does not respond to controls.	1. Transmitter controller battery is drained. Replace the controller battery. 2. Vehicle is out of range. Bring controller closer to the vehicle. 3. Interference from surrounding electrical machinery. Bring to a wide open space.
Vehicle does not move	1. Stop operation, switch off the power and rest your vehicle a few minutes. 2. Check the position of the batteries in the vehicle, they may have been knocked loose during play.
Vehicle does not convert.	Batteries are drained. Charge batteries and/or install new batteries.
Vehicle does not respond properly	Major reason is out of range. Bring controller closer to the vehicle. If problem still happen, remove the controller batteries and replace with new batteries and restart (ON/OFF) the vehicle.
Transmitter controller does not work	The controller light is off, its battery is drained. Replace the controller battery.

FR LA FEUILLE D'INSTRUCTIONS DOIT ETRE CONSERVEE CAR ELLE CONTIENT DES INFORMATIONS IMPORTANTES.

Ces instructions de fonctionnement, d'installation et consignes de sécurité font partie intégrante du produit.

IMPORTANT:
Veuillez lire attentivement toutes les "INFORMATIONS AUX CONSOMMATEURS" avant d'utiliser ce jouet.
LA SURVEILLANCE D'UN ADULTE EST NÉCESSAIRE.

Remarque aux adultes : Pour assurer que les enfants jouent en toute sécurité, veuillez lire les instructions d'utilisation et de sécurité fournies dans les INFORMATIONS AUX CONSOMMATEURS avec votre enfant.

--- INFORMATIONS AUX CONSOMMATEURS ---

CONTENU :
1 x Véhicule
1 x Télécommande

CONSEILS DE SÉCURITÉ :
- Les surfaces du jouet peuvent devenir chaudes et causer des brûlures si les pièces électroniques sont mises en contact avec de l'eau. NE FAITES PAS FONCTIONNER ce véhicule à proximité ou dans l'eau, la neige, le sable, l'herbe ou sur des surfaces humides ou boueuses.
- Ne faites jamais fonctionner ce véhicule dans la rue ! Les rues sont pour les vraies voitures !
- Ne tentez pas de prendre le véhicule lorsqu'il est en mouvement.
- Posez toujours la voiture en douceur sur le sol. Ne la jetez jamais.
- Évitez les collisions avec les murs, des objets durs ou des personnes / animaux.
- Veillez à maintenir vos doigts, cheveux et vêtements amples éloignés des roues et des essieux.
- Pour éviter tout fonctionnement accidentel, retirez toutes les piles de la télécommande lorsqu'elle n'est pas utilisée.
- Ne connectez pas ce jouet à d'autres sources d'alimentation.
- N'insérez aucun fil dans les prises électriques.
- Assurez-vous de laisser reposer votre véhicule pendant au moins 5 minutes après 15 minutes de fonctionnement.
- Assurez-vous que le véhicule reste à l'écart des obstacles et des risques de danger pour éviter les blessures et les dommages.

CE VEHICULE EST CONÇU POUR FONCTIONNER AVEC 4 (QUATRE) PILES DE TYPE "AA".
LA TÉLÉCOMMANDE EST CONÇUE POUR FONCTIONNER AVEC 2 (DEUX) PILES DE TYPE "AA".

INSTALLATION DES PILES DANS LE VÉHICULE (voir le schéma 1)
Fonctionne avec 4 (quatre) piles de type "AA".
1. Poussez l'interrupteur ON / OFF en position «OFF» situé sous le véhicule.
2. Utilisez un tournevis (non fournies) pour desserrer la vis et ouvrir le couvercle du compartiment des piles.
3. Retirez les piles usagées et mettez-les au rebut (si applicable).
4. Insérez 4 piles de type "AA" dans le compartiment des piles en respectant le sens des polarités (+/-) indiqué à l'intérieur du compartiment.
5. Replacez le couvercle du compartiment des piles et utilisez un tournevis pour resserrer la vis du couvercle.

INSTALLATION DES PILES DANS LA TÉLÉCOMMANDE (voir le schéma 2)
Fonctionne avec 2 (deux) piles de type "AA".
1. Pressez le bouton de verrouillage avec un tournevis et faites glisser le couvercle pour l'ouvrir.
2. Retirez les piles usagées et mettez-les au rebut (si applicable).
3. Insérez 2 piles de type "AA" dans le compartiment des piles en respectant le sens des polarités (+/-) indiqué à l'intérieur du compartiment.
4. Replacez le couvercle du compartiment des piles.

INFORMATIONS DE SÉCURITÉ CONCERNANT L'UTILISATION DES PILES
- Il est recommandé d'utiliser des piles alcalines seulement.
- Ne mélangez pas des piles alcalines avec des piles standard (carbone zinc) ou avec des piles rechargeables.
- Enlevez les piles si le véhicule ne sera pas utilisé durant une longue période pour éviter tout risque de fuite des piles.
- Les piles doivent être mises au rebut d'une manière respectueuse de l'environnement. Ne jetez pas les piles (ou les produits contenant des batteries non remplaçables) dans un feu car elles pourraient exploser ou fuir.
- Les piles rechargeables doivent être enlevées du jouet avant d'être rechargées.
- Les piles rechargeables doivent être rechargées par un adulte uniquement.
- Les piles non-rechargeables ne doivent pas être rechargées.
- Ne mélangez pas des piles de types différents, ou des piles neuves et des piles usagées.
- Les piles doivent être insérées dans le sens correct des polarités.
- Les piles usées doivent être retirées du jouet.
- Les bornes d'alimentation ne doivent pas être mises en court-circuit.

QUELQUES CONSEILS
- Lorsque votre véhicule commence à perdre de la puissance, il peut perdre de sa performance ou cela peut causer une perte de contrôle. Les piles devront alors être remplacées par des piles neuves. La durée de fonctionnement de votre véhicule peut varier en fonction de votre style de conduite.
- Les interférences radio peuvent causer un fonctionnement anormal du véhicule. Les interférences peuvent être provoquées par d'autres véhicules télécommandés fonctionnant sur la même fréquence, par des câbles électriques, par la proximité de bâtiments ou par le fonctionnement des radios CB. Essayez d'éloigner votre véhicule de ces interférences !
- Ne rangez pas votre véhicule près d'une source de chaleur ou en plein soleil. Mettez toujours les interrupteurs en position OFF (ARRÊT) et retirez toutes les piles avant de ranger le jouet.
- Si le véhicule se réinitialise automatiquement, cela signifie que les piles sont faibles et doivent être changées.
- Les performances sont optimales sur un sol ou une surface plane et lisse.

INSTRUCTIONS DE NETTOYAGE
Pour nettoyer le jouet, essuyez les saletés des surfaces du jouet. Enlevez tout d'abord les piles. Essuyez le jouet avec un chiffon humide puis séchez-le. N'IMMERGEZ PAS LE VÉHICULE DANS L'EAU ET NE LE NETTOYEZ PAS AVEC UN NETTOYANT CHIMIQUE. Laissez le jouet sécher complètement avant de remettre les piles dans le compartiment nettoyé et sec.

INSTRUCTIONS DE MISE AU REBUT
- Les piles et les jouets électroniques doivent être recyclés ou éliminés selon les directives locales de recyclage des déchets.
- Contactez les autorités locales responsables de la gestion des déchets pour obtenir des informations concernant le recyclage écologiquement rationnel et l'élimination des piles et des jouets électroniques.

GUIDE DE DÉPANNAGE

PROBLÈME	SOLUTION
Le véhicule ne DÉMARRE pas	1. L'interrupteur d'alimentation est éteint. Assurez-vous de le mettre en marche. 2. Les piles sont installées dans le sens incorrect des polarités. Vérifiez que les piles sont insérées dans le sens correct des polarités + et -. 3. Les piles sont usées. Rechargez les piles ou remplacez-les par des piles neuves.
Le véhicule ne répond pas aux commandes.	1. Les piles de la télécommande sont usées. Remplacez les piles de la télécommande. 2. Le véhicule est hors de portée. Rapprochez la télécommande du véhicule. 3. Des interférences proviennent de machines électriques présentes aux alentours. Faites fonctionner le véhicule dans un grand espace ouvert.
Le véhicule ne bouge pas.	1. Arrêtez de faire fonctionner le véhicule, coupez l'alimentation et laissez votre véhicule reposer quelques minutes. 2. Vérifiez la position des piles dans le véhicule, car elles peuvent avoir subi un choc pendant le jeu.
Le véhicule ne convertir pas.	Les piles sont usées. Rechargez les piles ou remplacez-les par des piles neuves.
Le véhicule ne répond pas correctement aux commandes.	La raison principale est que le véhicule est hors de portée. Rapprochez la télécommande de la voiture. Si le problème persiste, retirez les piles de le télécommande et remplacez-les par des piles neuves puis redémarrez le véhicule (interrupteur ON / OFF).
La télécommande ne fonctionne pas	Lorsque l'indicateur de la télécommande est éteint, les piles sont usées Les piles de la télécommande doivent être remplacées.

ES CONSERVE EL FOLLETO DE INSTRUCCIONES, DADO QUE CONTIENE INFORMACIÓN IMPORTANTE.

Estas instrucciones de seguridad, instalación y utilización son una parte integral del producto.

IMPORTANTE:
Lea toda la sección de "INFORMACIÓN AL CONSUMIDOR" antes de operar este vehículo de juguete.
REQUIERE SUPERVISIÓN ADULTA.

Nota a adultos: para garantizar que el niño juega y se divierte de una manera segura, lea todos los consejos y medidas de seguridad en la sección de INFORMACIÓN AL CONSUMIDOR con su hijo.

--- INFORMACIÓN AL CONSUMIDOR ---

CONTENIDO:
1 x vehículo
1 x controlador transmisor

MEDIDAS DE SEGURIDAD:
- Si los componentes electrónicos llegaran a mojarse, la superficie del juguete podría calentarse y causar quemaduras. NO OPERE este vehículo cerca, dentro o a través del agua, la nieve, la arena, la hierba o cualquier otra superficie húmeda o embarrada.
- ¡Nunca juegue con este vehículo en la calle! ¡Las calles son para coches de verdad!
- No coja el vehículo cuando está en movimiento.
- Ponga siempre el coche con cuidado en el suelo. Nunca arroje el coche al suelo.
- Evite colisionar con paredes, objetos duros, personas o animales.
- Mantenga los dedos, el cabello y la ropa holgada alejados de las ruedas y los cubos de la rueda.
- Para evitar el accionamiento accidental, quite todas las pilas del controlador cuando no lo utilice.
- No conecte este juguete con otras fuentes de alimentación.
- No inserte cables eléctricos en las tomas de corriente.
- Deje que el vehículo se enfríe 5 minutos como mínimo cada 15 minutos de uso.
- Manténgase alejado de obstáculos y lugares peligrosos para evitar lesiones y daños.

ESTE VEHÍCULO ESTÁ DISEÑADO PARA FUNCIONAR CON 4 (CUATRO) PILAS TIPO "AA" .
ESTE CONTROLADOR ESTÁ DISEÑADO PARA FUNCIONAR CON 2 (DOS) PILAS TIPO "AA" .

INSTALACIÓN DE LAS PILAS EN EL VEHÍCULO (Ver diagrama 1).
Requiere 4 (cuatro) pilas "AA"
1. Ponga el botón ON/OFF, situado en la parte inferior del vehículo, en la posición "OFF".
2. Utilice un destornillador (no incluidas) para abrir la tapa del compartimento de las pilas del controlador.
3. Saque las pilas (si las hubiera) y deséchelas apropiadamente.
4. Inserte las 4 pilas "AA" en el sentido de la polaridad (+/-) indicado en el compartimento de las pilas.
5. Vuelva a colocar la tapa del compartimento de las pilas y asegúrela con el destornillador.

NSTALACIÓN DE LAS PILAS EN EL CONTROLADOR (Ver diagrama 2).
Requiere 2 (dos) pilas "AA" .
1. Presione el botón lock hacia abajo con un desarmador y deslice la tapa para abrirla.
2. Saque las pilas (si las hubiera) y deséchelas apropiadamente.
3. Inserte las 2 pilas "AA" en el sentido de la polaridad (+/-) indicado en el compartimento de las pilas.
4. Remplazar la pila y cierre la tapa.

MEDIDAS DE SEGURIDAD RELACIONADAS CON LAS PILAS
- Se recomienda utilizar solamente pilas alcalinas.
- No mezcle pilas de diferente tipo, como pilas alcalinas con pilas estándar (carbono-zinc), o pilas recargables.
- Quite las pilas del vehículo si no lo va a utilizar por mucho tiempo con el fin de prevenir posibles fugas en las pilas.
- Deseche las pilas de una manera segura. No arroje las pilas, o productos que contengan pilas no reemplazables, en el fuego, dado que pueden explotar o filtrar su contenido.
- Las pilas recargables deben retirarse del juguete antes de cargarlas.
- Las pilas recargables solo deben ser cargadas por personas adultas.
- No se deben recargar pilas no recargables.
- No se deben mezclar pilas de diferente tipo, ni pilas nuevas con usadas.
- Las pilas deben insertarse en el sentido correcto de la polaridad.
- Las pilas gastadas deben retirarse del juguete.
- No se deben cortocircuitar los terminales de corriente.

CONSEJOS BREVES
- El vehículo podría perder funcionalidad o rendimiento cuando le quede poca energía. Cambie las pilas por otras nuevas cuando ocurra esto. La autonomía del vehículo depende del estilo de conducción.
- Las interferencias de radio pueden causar un funcionamiento anómalo de su vehículo. Las interferencias pueden estar originadas por cables eléctricos, edificios grandes, radios CB, o por otros vehículos RC que estén funcionando en la misma frecuencia. ¡Procure mantenerse alejado de estos!
- No guarde el vehículo cerca de una fuente de calor o bajo la luz directa del sol. Siempre debe apagarlo y desinstalar las pilas cuando vaya a guardarlo.
- El reinicio automático del vehículo le indica que a las pilas les queda poca energía y es necesario cambiarlas.
- Funciona mejor en un piso o superficie plana y lisa.

LIMPIEZA
Pase un paño seco por el juguete para limpiarlo. Quite primero las pilas. Limpie el juguete con un paño húmedo y séquelo con un trapo a continuación. NO SUMERJA EL VEHÍCULO EN EL AGUA y NO LO LIMPIE CON PRODUCTOS QUÍMICOS. Deje que el juguete se seque del todo antes de volver a instalar las pilas en el compartimento limpio.

ELIMINACIÓN
- Las pilas y los juguetes electrónicos deben reciclarse o desecharse siguiendo las directrices de los servicios locales encargados de la gestión de residuos.
- Póngase en contacto con los servicios de gestión de residuos para obtener información acerca del procedimiento a seguir para desechar y reciclar las pilas y los juguetes electrónicos de una manera respetuosa con el medioambiente.

RESOLUCIÓN DE PROBLEMAS

PROBLEMA	SOLUCIÓN
El vehículo no se pone en marcha.	1. Está apagado. Enciéndalo. 2. Las pilas están instaladas en la polaridad incorrecta. Observe las marcas "+" y "-" para asegurarse de que están instaladas en el sentido correcto. 3. Las pilas están gastadas. Cambie las pilas o instale pilas nuevas.
El vehículo no responde a las acciones