LUMME

CORDLESS JUG KETTLE
Instruction manual

ЧАЙНИК НА ПОДСТАВКЕ
Руководство по эксплуатации

LU-214

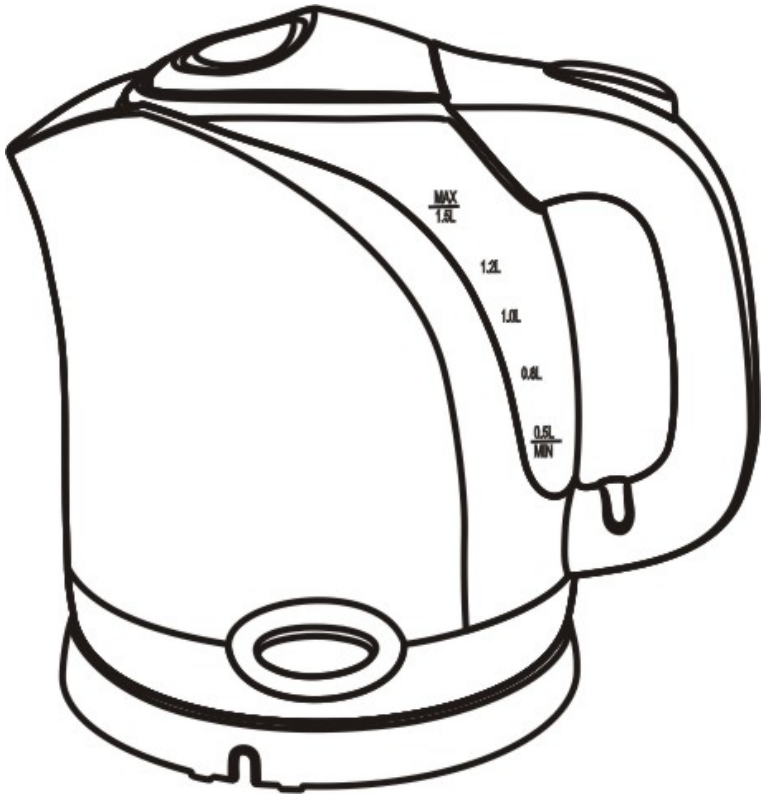

DESCRIPTION

1. Base unit
2. Housing
3. Removable filter
4. Lid open button
5. Lid
6. On / Off switch
7. Handle
8. Operation light indicator
9. Keep warm button with light indicator

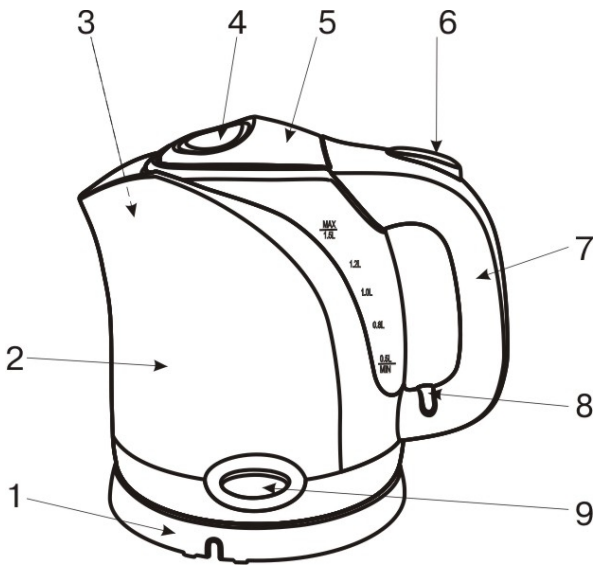

IMPORTANT SAFETY INSTRUCTIONS

- Please read this instruction manual carefully before connecting your kettle to the power supply, in order to avoid damage due to incorrect use. Please pay particular attention to the safety information.
- Incorrect operation and improper handling can lead to malfunctions of the appliance and injuries to the user.
- For home use only. Do not use for industrial purposes.
- Unplug the appliance from power supply when not in use.
- Keep the base unit away from moisture and protect it from splashes.
- Do not immerse the appliance, cord or plug into water or other liquids. If it has happened, disconnect the plug from the power supply immediately and then have the unit checked by an expert before using it again.

- Do not operate the appliance if the cord or plug show signs of damage or if the appliance has been otherwise damaged. In such cases take the appliance to a specialist for checking and repair if necessary.
- Ensure that the cord does not hang over sharp edges and keep it away from hot surfaces.
- Only pull it out of the power supply by the plug, not by the cord.
- Place the appliance on a stable flat and heat-resistant surface, away from hot objects (e.g. hotplates), open flame; do not place under curtains or low wall-cupboards.
- You should never leave the appliance unattended during use.
- Keep the appliance away from children.
- Use the kettle only with the base unit supplied, and do not use the base unit for any other purposes.
- Never remove the kettle from its base unit while in operation. Switch the appliance off first.
- Take care to close the lid properly before switching on. Otherwise, the appliance will not switch off automatically and hot water may overflow.
- The kettle is intended for water heating only, and is not to be used for any other liquids.

BEFORE USE

- Remove all packing material from the kettle.
- Before connecting of the kettle check that voltage indicated on the rating label corresponds with the mains voltage in your home.
- Place the filter.
- Wash the kettle with soap, rinse it thoroughly, fill it with cool water up to the “MAX” mark, boil it and empty 2-3 times. The appliance is ready for use.

INSTRUCTION FOR USE

FILTER PLACING

- Open the lid by pressing the lid open button.
- Place the filter between two grooves near the spout at the front of the kettle.
- Ensure that the filter is pressed down to the bottom of the grooves and fits correctly then close the lid.

NOTE: Never leave the filter loose in the kettle. Never remove the filter while the kettle contains hot water.

FILLING

- Remove the kettle from the base unit.
- You can fill the kettle with water via the spout or opening the lid, by pressing the lid open button.
- Do not fill the kettle below “MIN” mark to prevent the heating element running dry while operating.
- Do not fill the kettle above “MAX” mark. Avoid overfilling to prevent the water spilling out during the boiling process.

SWITCHING ON

- After filling your kettle with water, place it on the base unit.
- Connect the plug to power supply and press On/Off switch, the light indicator will switch on automatically. The appliance will begin to operate.

SWITCHING OFF

- When the water boils, the kettle will switch off automatically and the operation light indicator will go off.

NOTE: This appliance has a safety system, which automatically switches off the heating element if the appliance is inadvertently switched when empty, or if it boils dry. In this case, let the appliance cool down completely, before filling with water again.

SWITCHING ON AGAIN

- The kettle can be switched on again after cooling down for about 15-20 seconds, while the kettle has been switched off automatically.

KEEP WARM FUNCTION

- The kettle is equipped with keep warm function which allows maintaining warm temperature of water.

NOTE: Water cannot be boiled with the help of this function.

- Fill the kettle with cool water up to the MAX mark. Press the On / Off switch. The operation light indicator will switch on automatically.
- Press the keep warm button, the keep warm light indicator will switch on automatically.
- When the water boils, the kettle will switch off automatically, i.e. the heater will stop working and the operation light indicator will go off. The kettle will be in keep warm mode and keep warm light indicator will be on. (or you can boil water at first, then press keep warm button)
- When water temperature decreases to around 75°C, the heater will start working, the operation light indicator will switch on and water temperature will rise.
- When water temperature rises to about 85°C, the heater will stop working, the operation light indicator will go off and the kettle will return to keep warm mode again.
- In order to switch off this function, press the keep warm button again. The keep warm indicator will go off.

CLEANING AND MAINTENANCE

DESCALING

- Always remove the plug from the power supply before cleaning and let the appliance cool down completely.
- Clean the outside of the kettle and the base unit with a soft damp cloth, then wipe with a dry cloth. Do not use scouring materials.
- Make cleaning the kettle from the scale regularly. Use special cleaners agent, which can be obtained from specialist shops and follow the instructions given.
- Before switching on the kettle make sure, that the outside surface of the appliance and all electric contacts are absolutely dry.

FILTER CLEANING

- Remove the filter out of the kettle.
- Place it under tap water and rub gently any remaining by soft brush (not included).
- Replace the filter between two grooves near the spout at the front of the kettle.

SPECIFICATION

Power supply	220 – 240 V, 50 Hz
Power	2000 W
Net / Gross weight	1.0 kg / 1.16 kg
Gift box dimension (L x W x H)	195 mm x 180 mm x 205 mm

ОПИСАНИЕ

1. База питания
2. Корпус
3. Съемный фильтр
4. Кнопка открытия крышки
5. Крышка
6. Переключатель Вкл. / Выкл.
7. Ручка
8. Световой индикатор работы
9. Кнопка подогрева со световым индикатором

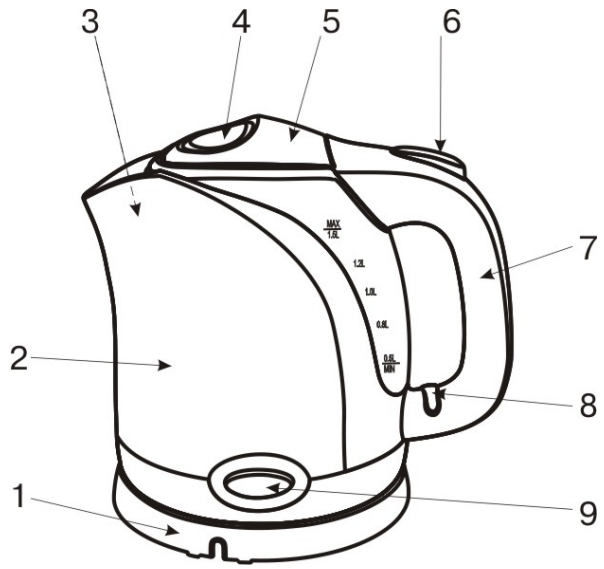

МЕРЫ БЕЗОПАСНОСТИ

- Внимательно прочитайте данную инструкцию перед эксплуатацией прибора во избежание повреждений в процессе использования. Обратите особое внимание на меры безопасности.
- Неправильное обращение с прибором может привести к его поломке и причинить вред пользователю.

- Использовать в бытовых целях. Прибор не предназначен для промышленного использования.
- Отключайте прибор от сети питания, если не пользуетесь прибором.
- Не допускайте попадания влаги на базу питания.
- Не опускайте прибор и электрошнур в воду или другие жидкости. Если прибор попал в воду, немедленно отключите чайник от сети питания и перед последующим включением обратитесь к специалистам.
- Не используйте прибор с поврежденным электрошнуром, вилкой, после падения прибора или с другими повреждениями. Для осмотра и проведения ремонта обращайтесь в ближайший сервисный центр.
- Следите за тем, чтобы электрошнур не пересекал острых краев и не касался горячих поверхностей.
- При отключении прибора от сети питания держитесь рукой за вилку, не тяните за электрошнур.
- Чайник должен находиться на ровной поверхности. Не располагайте чайник около горячих приборов (например, электрических плит), открытого огня, занавесок и под навесными полками.
- Никогда не оставляйте включенный прибор без присмотра.
- Не позволяйте детям использовать прибор без контроля взрослых.
- Используйте прибор только с базой питания, предназначенной для данного чайника. Нельзя использовать базу питания для других целей.
- Нельзя снимать чайник с базы питания во время работы, сначала отключите прибор.
- Перед включением прибора, убедитесь, что крышка чайника плотно закрыта. Иначе не сработает система автоматического отключения при закипании, а вскипевшая вода может выплеснуться через край.
- Прибор предназначен только для нагрева воды. Не используйте прибор для нагревания других жидкостей, это может причинить серьезный вред прибору.

ПЕРЕД ПЕРВЫМ ИСПОЛЬЗОВАНИЕМ

- Распакуйте прибор и удалите все этикетки.
- Перед использованием прибора проверьте, соответствует ли электропитание данного чайника, указанное в таблице с техническими характеристиками, электропитанию в Вашей локальной сети.
- Установите фильтр.
- Помойте чайник с мылом, тщательно сполосните и наполните его водой до отметки “MAX”. Вскипятите и вылейте воду 2-3 раза. Прибор готов к использованию.

ИСПОЛЬЗОВАНИЕ ПРИБОРА

УСТАНОВКА ФИЛЬТРА

- Откройте крышку чайника, нажав на кнопку.

- Установите фильтр в пазы, находящиеся внутри носика.
- Убедитесь, что фильтр установлен правильно.

ВНИМАНИЕ: Не оставляйте незакрепленный фильтр внутри чайника. Перед извлечением фильтра дождитесь, пока вода полностью остынет.

НАПОЛНЕНИЕ

- Снимите корпус прибора с базы питания.
- Вы можете наполнить чайник водой через носик или открыть крышку, для чего нажмите на кнопку открытия крышки.
- Не наполняйте чайник водой ниже отметки “MIN”, чтобы избежать перегревания прибора.
- Не наполняйте чайник выше отметки “MAX”, иначе вода может выплеснуться через носик прибора во время кипения.

ВКЛЮЧЕНИЕ

- После наполнения чайника водой установите корпус прибора на базу питания.
- Подключите прибор к сети питания и нажмите на переключатель Вкл. / Выкл., при этом загорится световой индикатор работы, и прибор начнет работать.

ВЫКЛЮЧЕНИЕ

- При закипании воды чайник отключится автоматически, а световой индикатор работы погаснет.

ВНИМАНИЕ: Ваш чайник оборудован системой защиты от перегрева. Если в чайнике недостаточное количество воды, система защиты автоматически отключит его. Перед последующим включением прибора дайте ему остыть, а затем наполните его водой.

ПОВТОРНОЕ ВКЛЮЧЕНИЕ

- Если чайник только что вскипел, а Вам нужно снова подогреть воду, дайте прибору остыть в течение 15-20 секунд перед повторным включением.

ФУНКЦИЯ ПОДОГРЕВА

- Данный чайник снабжен функцией подогрева, которая позволяет поддерживать температуру воды теплой.

Внимание: С помощью данной функции невозможно кипятить воду.

- Наполните чайник холодной водой до отметки MAX. Нажмите на переключатель Вкл. / Выкл., при этом загорится световой индикатор работы.
- Нажмите на кнопку подогрева воды, при этом загорится индикатор подогрева.
- Когда вода закипит, чайник выключится автоматически, т.е. нагревательный элемент прекратит работу, и погаснет световой индикатор работы. Чайник войдет в режим подогрева, при этом будет гореть индикатор подогрева (или Вы можете сначала вскипятить воду, а затем нажать на кнопку подогрева)
- Когда температура воды в чайнике опустится приблизительно до 75°C, нагревательный элемент вновь заработает, загорится световой индикатор работы и вода начнет нагреваться.
- Когда температура воды в чайнике достигнет приблизительно 85°C, нагревательный элемент прекратит работу, световой индикатор работы погаснет и чайник снова вернется в режим подогрева.
- Для того чтобы отключить функцию подогрева, нажмите на кнопку подогрева еще раз. Световой индикатор подогрева при этом погаснет.

ЧИСТКА И УХОД

ЧИСТКА ОТ НАКИПИ

- Отключите прибор от сети питания и дайте ему остыть.
- Протрите внешнюю поверхность корпуса и базу питания мягкой, слегка влажной тряпочкой, а затем вытрите насухо. Не используйте для чистки абразивные чистящие средства.
- Производите чистку чайника от накипи регулярно. Используйте специальные чистящие средства, которые можно приобрести в специализированных магазинах. Применяя чистящие средства, следуйте указаниям на их упаковке.
- Перед включением прибора убедитесь, что внешняя поверхность и электрические контакты абсолютно сухие.

ЧИСТКА ФИЛЬТРА

- Извлеките фильтр из чайника.
- Промойте фильтр под струей воды, аккуратно удалив загрязнения.
- Установите фильтр в пазы, находящиеся внутри носика.

ТЕХНИЧЕСКИЕ ХАРАКТЕРИСТИКИ

Электропитание	220 – 240 Вольт, 50 Герц
Мощность	2000 Ватт
Вес нетто / брутто	1,0 кг / 1,16 кг
Размеры коробки (Д x Ш x В)	195 мм x 180 мм x 205 мм