Clock Radio

AJ 3120

AJ 3120 - Clock radio

English

Français

Español

PHILIPS CONSUMER ELECTRONICS COMPANY
A Division of Philips Electronics North America Corporation
Knoxville, Tennessee 37914-1810, U.S.A.

Meet Philips at the Internet
http://www.philipsusa.com

Printed in Hong Kong

SAFETY

Know these safety *symbols*

CAUTION
RISK OF ELECTRIC SHOCK
DO NOT OPEN
CAUTION: TO REDUCE THE RISK OF ELECTRIC SHOCK, DO NOT REMOVE COVER (OR BACK). NO USER-SERVICEABLE PARTS INSIDE. REFER SERVICING TO QUALIFIED SERVICE PERSONNEL.

This "bolt of lightning" indicates uninsulated material within your unit may cause an electrical shock. For the safety of everyone in your household, please do not remove product covering.

The "exclamation point" calls attention to features for which you should read the enclosed literature closely to prevent operating and maintenance problems.

WARNING: TO PREVENT FIRE OR SHOCK HAZARD, DO NOT EXPOSE THIS EQUIPMENT TO RAIN OR MOISTURE.

CAUTION: To prevent electric shock, match wide blade of plug to wide slot, and fully insert.

SÉCURITE

Connaissez ces symboles de sécurite

ATTENTION
RISQUE DE CHOC ELECTRIQUE
NE PAS OUVRIR
ATTENTION: POUR REDUIRE LE RESQUE DE CHOC ELECTRIQUE, NE PAS ENLEVER LE COUVERCLE (NI LE PANNEAU ARRIERE). CET APPAREIL NE COMPORTE AUCUNE PIECE POUVANT TRE REPARER PAR L'UTILISATEUR. CONFIER SON ENTRETIEN A UN TECHNICIEN QUALIFIE.

Cet «éclair à pointe de flèche» indique qu'un matériau non isolé, situé à l'intérieur de l'unité, risque de provoquer un choc électrique. Pour la sécurité de chacun, nous vous prions de ne pas retirer le boîtier de ce produit.

Le «point d'exclamation» attire votre attention sur des sujets risquant de provoquer des problèmes de fonctionnement et d'entretien si vous ne lisez pas les informations s'y reportant.

DANGER: NE PAS EXPOSER CET ÉQUIPEMENT A LA PLUIE NI A UNE HUMIDITÉ EXCESSIVE POUR ÉVITER LES RISQUES D'INCENDIE ET DE CHOC ÉLECTRIQUE.

ATTENTION: Pour éviter les chocs électriques, introduire la lame la plus large de la fiche dans la borne correspondante de la prise et pousser jusqu'au fond.

CANADA

English: This digital apparatus does not exceed the Class B limits for noise emissions from digital apparatus as set out in the Radio Interference Regulations of the Canadian Department of Communications.

Français: Cet appareil numérique n'émet pas de bruits radioélectriques dépassant les limites applicables aux appareils numériques de Classe B prescrites dans le Régelement sur le Brouillage Radioélectrique édicté par le Ministère des Communications du Canada.

IMPORTANT SAFETY INSTRUCTIONS — Read before operating equipment

This product was designed and manufactured to meet strict quality and safety standards. There are, however, some installation and operation precautions which you should be particularly aware of.

1. **Read these instructions** – All the safety and operating instructions should be read before the appliance is operated.
2. **Keep these instructions** – The safety and operating instructions should be retained for future reference.
3. **Heed all warnings** – All warnings on the appliance and in the operating instructions should be adhered to.
4. **Follow all instructions** – All operating and use instructions should be followed.
5. **Do not use this apparatus near water** – for example, near a bathtub, washbowl, kitchen sink, laundry tub, in a wet basement or near a swimming pool, etc.
6. **Clean only with a damp cloth.** The appliance should be cleaned only as recommended by the manufacturer.
7. **Install in accordance with the manufacturers instructions. Do not block any of the ventilation openings.** For example, the appliance should not be situated on a bed, sofa, rug, or similar surface or placed in a built-in installation, such as a bookcase or cabinet that may impede the flow of air through the ventilation openings.
8. **Do not install near any heat sources** such as radiators, heat registers, stoves, or other apparatus (including amplifiers) that produce heat.
9. **Do not defeat the safety purpose** of the polarized or grounding-type plug. A polarized plug has two blades with one wider than the other. A grounding type plug has two blades and a third grounding prong. The wide blade or the third prong are provided for your safety. When the provided plug does not fit into your outlet, consult an electrician for replacement of the obsolete outlet.

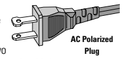

10. **Protect the power cord** from being walked on or pinched particulary at plugs, convenience receptacles, and the point where they exit from the apparatus.
11. **Only use attachments/accessories** specified by the manufacturer.
12. **Use only with a cart**, stand, tripod, bracket, or table specified by the manufacturer, or sold with the apparatus. When a cart is used, use caution when moving the cart/apparatus combination to avoid injury from tip-over.
13. **Unplug this apparatus** during lightning storms or when unused for long periods of time.
14. **Refer all servicing** to qualified service personnel. Servicing is required when the apparatus has been damaged in any way, such as power-supply cord or plug is damaged, liquid has been spilled or objects have fallen into the apparatus, the apparatus has been exposed to rain or moisture, does not operate normally, or has been dropped.
15. **Battery usage CAUTION** – To prevent battery leakage which may result in bodily injury or damage to the unit:
- Install **all** batteries correctly, **+** and **-** as marked on the unit.
- Do not mix batteries (**old** and **new** or **carbon** and **alkaline**, etc.).
- Remove batteries when the unit is not used for a long time.

EL 4562-E004: 99/3

CONSIGNES DE SÉCURITÉ IMPORTANTES – A lire avant toute utilisation du matériel

Ce produit a été conçu et fabriqué en accord avec des normes de sécurité et de qualité très strictes. Il existe toutefois des précautions d'installation et de fonctionnement qu'il est important de connaître et de respecter.

1. **Lisez ces instructions.** - Il est impératif de lire toutes les consignes de sécurité et les instructions de fonctionnement avant d'utiliser l'appareil.
2. **Conservez ces instructions.** - Il est recommandé de conserver ces consignes de sécurité et instructions de fonctionnement pour référence ultérieure.
3. **Respectez les avertissements.** - Tous les avertissements inscrits sur l'appareil lui-même ou figurant dans les instructions de fonctionnement doivent être respectés.
4. **Suivez toutes les instructions.** - Il est impératif de suivre toutes les instructions de fonctionnement et d'utilisation.
5. **N'utilisez pas cet appareil à proximité d'une source d'eau** - comme par exemple, une baignoire, un lavabo, un évier de cuisine, un baquet de lingerie, ou dans une cave humide, près d'une piscine, etc.
6. **Nettoyez l'appareil uniquement avec un chiffon humide.** - Cet appareil doit être nettoyé uniquement selon la procédure recommandée par le fabricant.
7. **Installez l'appareil selon les instructions du fabricant. N'obstruez aucun orifice de ventilation.** - Par exemple, l'appareil ne doit pas être posé sur un canapé, un lit, un tapis, ou autre surface du même type ; il ne doit pas non plus être placé dans un meuble intégré comme un ensemble bibliothèque ou autre où le système de ventilation de l'appareil serait bloqué.
8. **N'installez pas l'appareil près d'une source de chaleur** comme par exemple des radiateurs, bouches de chaleur, cuisinières, ou autres appareils (même des amplificateurs) dégageant de la chaleur.
9. **Ne détruisez pas la sécurité** incorporée dans la prise de terre ou prise polarisée fournie - Une prise polarisée est dotée de deux lames dont une plus large que l'autre. Une prise de terre est dotée de deux fiches semblables et d'une troisième, plus large, qui assure la mise à la terre pour votre sécurité. Si la prise fournie ne convient pas à la prise murale dont vous disposez, consultez un électricien pour remplacer et adapter votre prise murale.

10. **Protégez le cordon d'alimentation** pour éviter de marcher dessus ou de le pincer particulièrement aux endroits des prises, mâles et femelles, et au point de raccordement sur l'appareil lui-même.
11. **Utilisez uniquement des accessoires ou options** recommandés par le fabricant.
12. **Utilisez uniquement un meuble sur roulettes,** un support, un pied, une étagère ou une table de type recommandé par le fabricant. Si vous utilisez un meuble sur roulettes, veillez à le déplacer avec précaution afin d'éviter tout accident corporel si l'équipement se renversait.
13. **Débranchez l'appareil** pendant les orages ou s'il doit rester inutilisé pendant une période de temps prolongée.
14. **Pour toute réparation,** faites appel à un personnel qualifié. Une réparation sera nécessaire si l'appareil a subi des dommages tels que détérioration du cordon d'alimentation ou de la prise, liquide renversé sur l'appareil, ou encore si un objet est tombé dessus, si l'appareil a été exposé à la pluie ou à l'humidité, s'il ne fonctionne pas correctement ou s'il a fait une chute.
15. **PRÉCAUTION d'emploi des piles** – Afin d'éviter toute fuite des piles qui risquerait de causer des blessures corporelles ou d'endommager l'appareil:
- Installez **toutes** les piles correctement, **+** et **-** tels qu'indiqués sur l'appareil.
- Ne mélangez pas les piles (pas de piles **neuves** avec des **usagées** ou de piles au **carbone** avec des **alcalines**, etc.).
- Enlevez les piles lorsque l'appareil reste inutilisé pendant une longue période.

EL 4562-F004: 99/3

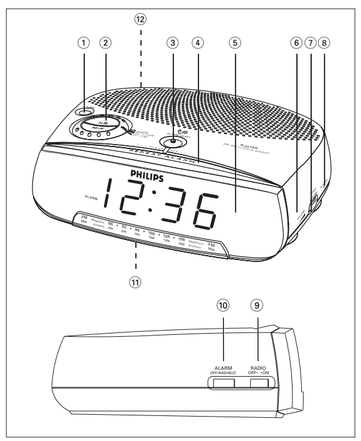

English

CONTROLS

1. **SLEEP** - activates the radio for sleep function
2. **Clock control**
   - **CLOCK :** for clock function
   - **SET ALARM :** sets the alarm time
   - **SET TIME :** sets the clock time
   - **HR/MIN :** adjusts the hours/ minutes for the clock and alarm times
3. **ALARM RESET** - stops the active alarm for 24 hours
4. **SLEEP OFF /REPEAT ALARM**
   - switches off the radio sleep function
   - switches off the active alarm for a 9 minute period
5. **DISPLAY** - show the clock/ alarm times and status of the set
6. **VOLUME** - adjusts the sound level
7. **BAND** - select FM/AM waveband
8. **TUNING** - tunes to radio stations
9. **RADIO OFF • ON** - switches the radio off/on
10. **ALARM**
    - OFF switches off the alarm
    - RAD activates the radio for alarm setting
    - BUZ activates the buzzer for alarm setting
11. **Battery door** - opens to store a **9 volt 6F22** type battery (not included) for clock memory backup
12. **Power cord** - for power supply and to improve FM reception

INSTALLATION

POWER SUPPLY

1 Check if the power supply, as shown on the **type plate located on the bottom of the set**, corresponds to your local power supply. If it does not, consult your dealer or service center.
2 Connect the power cord to the wall outlet.
3 To disconnect the set from the power supply completely, remove the plug from the wall outlet.

CLOCK MEMORY BACKUP

The clock memory backup allows your alarm and clock time settings to be stored for up to a day when there is a power interruption e.g. power failure. The complete clock radio and display illumination will be switched off. As soon as the power supply returns, the display will indicate the correct time.

1 Remove the battery door to insert a **9 volt 6F22** type battery (not included) for backup.

2 Replace the battery door.

NOTE: *If no backup battery is installed or the power interruption is prolonged, you will need to set the clock and alarm times again.*
Batteries contain chemical substances so should be disposed of properly.

RADIO

You can use this set solely as a radio!

1 Adjust **RADIO OFF • ON** to **ON** to switch on the radio.
2 Select your waveband by adjusting the **BAND** switch.
3 Adjust **TUNING** to tune to your desired station.
4 Turn the **VOLUME** control to adjust the volume level.
5 Adjust **RADIO OFF • ON** to **OFF** to switch off the radio.

To improve reception:
FM: use the antenna built in the power cord. Adjust the position of the power cord for optimum reception.
AM: uses a built-in antenna inside the set. Direct the antenna by adjusting the position of your set.

SETTING THE CLOCK AND ALARM TIMES

The time is displayed using the 12 hour clock.

IMPORTANT! *To adjust the clock and alarm times accurately, always make sure you press the **HR** and **MIN** buttons separately and not simultaneously.*

1 Turn the **clock control** to **TIME** or **ALARM** to set the clock or alarm time respectively.
2 Press **HR** or **MIN** repeatedly or hold down on the respective button to adjust the hours and minutes.
3 Release **HR** or **MIN** when you reach the correct setting.
4 After you have set both the hour and minutes, turn the **clock control** to **CLOCK** to run on clock time.

SELECTING THE ALARM MODE

GENERAL

If you wish to use the alarm, you must first set the alarm time first. You can choose from two different alarm modes to wake you up: by radio (RAD) or buzzer (BUZ).

- Select your choice of alarm mode by adjusting **ALARM** to **RAD** or **BUZ**.

SWITCHING OFF THE ALARM

There are three ways of switching off the alarm. Unless you cancel the alarm completely, the **24 hour alarm reset option** will be automatically selected after 1 hour and 59 minutes, from the time your alarm time first goes off.

24 HOUR ALARM RESET

If you want the alarm mode to be stopped immediately but also wish to retain the same alarm setting for the following day:

- Press **ALARM RESET** during the alarm call.

CANCELING THE ALARM COMPLETELY

To cancel the set alarm time before it goes off, or during the alarm call:

- Adjust **ALARM** to OFF position.

REPEAT ALARM

This repeats your alarm call at 9-minute intervals.

1 During the alarm call, press **SLEEP OFF /REPEAT ALARM**.
2 Repeat if desired for up to 1 hour and 59 minutes.

SLEEP

About Sleep

This set has a built-in timer which enables the set to be automatically switched off during radio playback after a fixed period of 59 minutes. This allows you to lie back, listen and fall asleep.

Setting SLEEP

1 Check that the **clock control** is in the **clock** position.
2 Set **RADIO** to OFF position.
3 Press **SLEEP** to activate the sleep function.
→ To cancel sleep, or to switch off the sleep period ends press **SLEEP OFF /REPEAT ALARM**.

MAINTENANCE

- If you do not intend to use the set for a long time, withdraw the power plug from the wall outlet.
- Do not expose the set to humidity, rain, sand or excessive heat caused by heating equipment or direct sunlight.
- To clean the set, use a soft, slightly dampened chamois leather. Do not use any cleaning agents containing alcohol, ammonia, benzene or abrasives as these may harm the housing.

ENVIRONMENTAL INFORMATION

We have reduced packaging to the minimum for easy separation into two materials: paper and cardboard.
Your set consists of materials which can be recycled if disassembled by a specialized company. Please observe local regulations on the disposal of packing materials and old equipment.

The set complies with the FCC-Rules, Part 15.
Operation is subject to the following two conditions:
1. *This device may not cause harmful interference, and*
2. *This device must accept any interference received, including interference that may cause undesired operation.*

TROUBLESHOOTING

If a fault occurs, first check the points listed below before taking the set for repair.
If you are unable to remedy a problem by following these hints, consult your dealer or service center.

WARNING: *Under no circumstances should you try to repair the set yourself, as this will invalidate the warranty.*

Problem

– *Possible Cause*
- Remedy

No sound/power

– *Volume not adjusted*
- Adjust the volume

Occasional crackling sound during FM broadcast

– *Weak signal*
- Adjust the position of the power cord

Continuous crackling/hiss disturbance during AM broadcast

– *Electrical interference from TV, computer, fluorescent lamp, etc.*
- Move set away from other electrical equipment

The alarm does not function

– *Alarm time not set and or alarm mode not selected*
- See the alarm time and / select alarm mode

– *Volume too low for RADIO*
- Adjust the volume

– *Radio alarm not adjusted to radio station*
- Tune to a radio station

Français

BOUTONS DE COMMANDE

1. **SLEEP** - active la fonction sommeil du radio
2. **Mise à l'heure de l'horloge**
   - **CLOCK :** pour faire fonctionner à l'heure de l'horloge
   - **SET ALARM :** pour fixer l'heure de l'alarme
   - **SET TIME :** pour fixer l'heure de l'horloge
   - **HR/MIN :** adjuste les heures/ minutes pour l'horloge et l'alarme
3. **ALARM RESET** - arrête l'alarme our une période de 24 heures
4. **SLEEP OFF /REPEAT ALARM**
   - ferme/éteint le mode sommeil de l'appareil
   - ferme/éteint l'alarme pour une période de 9 minutes
5. **ÉCRAN AFFICHEUR** - démontre les heures de l'horloge/l'alarme et le statut de réglage du radio-réveil
6. **VOLUME** - ajuste le niveau du son
7. **BAND** - sélectionne la bande de fréquence FM/ AM
8. **TUNING** - réglage pour stations de radio
9. **RADIO OFF • ON** - pour mettre en marche ou fermer le radio
10. **ALARM**
    - OFF éteint l'alarme
    - RAD active le radio pour le réglage de l'alarme
    - BUZ active la sonnerie pour réglage de l'alarme
11. **Couvercle du logement de la pile** - s'ouvre pour placer une pile de type **9 volt 6F22** (non-incluse) pour mémoire de secours de l'horloge
12. **Cordon électrique** - pour source d'alimentation et pour amélioriation de la réception FM

INSTALLATION

SOURCE D'ALIMENTATION

1 Vérifiez si la source d'alimentation, telle que démontrée sur la **plaque-type située au dessous de l'appareil**, correspond à votre source d'alimentation locale. Sinon, consultez votre marchand ou centre de service.
2 Branchez le cordon d'alimentation dans la prise de courant au mur.
3 Pour débrancher l'appareil complètement de la source d'alimentation, enlevez le cordon de la prise de courant au mur.

MÉMOIRE DE SECOURS DE L'HORLOGE

La mémoire de secours de l'horloge permet de garder en mémoire le réglage de votre alarme et de votre horloge pour jusqu'à une journée quand il y a interruption du courant électrique, p.ex. défaut du secteur. Le radio-réveil au complet et l'éclairage de l'écran afficheur seront fermés. Lorsque le courant électrique reviendra en vigueur, l'heure correcte sera indiquée sur l'écran afficheur.

1 Retirez le couvercle de logement de la pile afin d'y introduire une pile de type **9 volt 6F22G** (non-incluse) pour mémoire de secours de l'horloge.

2 Replacez le couvercle de piler.

NOTE: *Si pile de mémoire de secours de l'horloge n'est installée ou l'interruption du courant électrique est prolongée, vous devrez régler les temps de l'horloge et de l'alarme à nouveau.*
Les piles contiennent des substances chimiques et devraient être jetées adéquatement.

RADIO

Vous pouvez utiliser le radio-horloge uniquement comme un radio!

1 Ajustez le bouton **OFF • ON** du **RADIO** à **ON** pour mettre en marche le radio.
2 Sélectionnez votre bande en ajustant la touche **BAND**.
3 Ajustez **TUNING** pour trouver votre station de radio.
4 Tournez le bouton du **VOLUME** pour ajuster le volume.
5 Ajustez le bouton **OFF • ON** du **RADIO** à **OFF** pour fermer le radio.

Pour améliorer la réception:
FM: utilisez l'antenne qui se trouve dans le cordon d'alimentation. Ajustez la position du cordon d'alimentation pour réception optimum.
AM: utilise une antenne incorporée dans l'appareil. Dirigez l'antenne en ajustant la position de votre appareil.

RÉGULATION DE L'HEURE DE L'HORLOGE ET DE L'ALARME

L'heure est affichée en utilisant l'horloge de 12 heures.

IMPORTANT! *Afin d'ajuster les heures de l'horloge et de l'alarme avec précision, soyez toujours certains d'appuyer sur les touches **HR** et **MIN** séparément et non simultanément.*

1 Tournez le bouton du **contrôle de l'horloge** à **TIME** ou bien **ALARM** pour régler l'heure respective de l'horloge ou de l'alarme.
2 Appuyez les touches **HR** ou **MIN** à répétition ou appuyez continuellement le bouton respectif pour ajuster les heures et minutes.
3 Relâchez les touches **HR** ou **MIN** lorsque vous atteindrez le réglage désiré.
4 Lorsque vous aurez réglé les heures et les minutes, tournez le bouton du **contrôle de l'horloge** à **CLOCK** pour retourner à l'heure de l'horloge.

CHOISIR LE MODE ALARME

GÉNÉRAL

Si vous désirez utiliser l'alarme, vous devrez premièrement régler l'heure de l'alarme. Vous pouvez choisir deux différents modes d'alarme pour vous réveiller soit par radio (RAD) ou bien par sonnerie (BUZ).

- Sélectionnez votre choix du mode d'alarme en ajustant l'**ALARM** à **RAD** ou **BUZ**.

POUR FERMER L'ALARME

Il y a trois façons de fermer l'alarme. A moins que vous annulez l'alarme complètement, **l'option "reset" 24 heure de l'alarme** sera automatiquement sélectionné après 1 heure et 59 minutes, à partir du temps où votre alarme sonnera pour la première fois.

"RESET" D'ALARME 24 HEURES

Si vous désirez que le mode d'alarme soit arrêté immédiatement mais vous désirez également garder le même réglage pour la journée suivante:

- Appuyez le bouton **ALARM RESET** pendant le cri de l'alarme.

ANNULER L'ALARME COMPLÈTMENT

Pour enlever l'heure réglée de l'alarme avant qu'il s'active, ou pendant le cri de l'alarme:

- Ajustez la touche **ALARM** à la position OFF.

ALARME DE RÉPÉTITION

Ceci répète votre appel d'alarme à des intervales de 9 minutes.

1 Durant l'appel d'alarme, appuyez **SLEEP OFF /REPEAT ALARM**.
2 Répétez si désiré pour jusqu'à 1 heure et 59 minutes.

SOMMEIL

A propos du Sommeil

Cet appareil à un minuteur inné qui permet à l'appareil de se fermer automatiquement durant le réécoute du radio après un temps fixe de 59 minutes. Ceci vous permet de vous recoucher, écouter et vous endormir.

Réglage du SOMMEIL

1 Assurez-vous que **le contrôle de l'horloge** est en position **horloge**.
2 Réglez le **RADIO** à la position OFF.
3 Appuyez **SLEEP** pour activer la fonction sommeil.
→ Pour annuler le sommeil, ou pour fermer les bouts de la période de sommeil, appuyez **SLEEP OFF /REPEAT ALARM**.

ENTRETIEN

- Si vous n'avez pas l'intention d'utiliser votre appareil pour une longue période, débranchez le cordon électrique de la prise de courant au mur.
- N'exposez pas l'appareil à l'humidité, la pluie, le sable ou une chaleur excessive provenant d'équipement chauffant ou bien du soleil direct.
- Pour nettoyer l'appareil, utilisez un chamois de cuir doux et légèrement humide. N'utilisez aucun nettoyant contenant de l'alcohol, de l'ammoniac, benzine, ou de tels abrasifs, puisque ceux-ci pourraient endommager le boîtier.

INFORMATION ÉCOLOGIQUE

Pour faciliter le triage, nous avons réduit l'emballage à un minimum en deux matières: papier et carton.
Votre appareil consiste en des matières pouvant être recyclées si l'appareil est démonté par une compagnie spécialisée. Veuillez s'il-vous-plait observer les règlements locaux concernant la disposition de matériels d'emballage et d'équipement usagé.

L'appareil répond aux normes FCC, Part 15.
Fonctionnement soumis aux deux conditions suivantes:
1. *Cet appareil ne doit pas provoquer d'interférences nuisibles, et*
2. *Cet appareil doit accepter toute interférence reçue, y compris les interférences susceptibles de provoquer un fonctionement peu satisfaisant.*

GUIDE DU CONCILIATEUR

Si un défaut se produit, vérifiez premièrement les points suivants avant d'apporter votre appareil pour réparation.
S'il vous est impossible de remédier au problème en suivant ces suggestions, consultez votre distributeur ou centre de service.

AVERTISSEMENT: *Vous ne devriez, en aucune circonstance, tenter de réparer l'appareil vous-même puisque ceci rendra votre garantie nulle et sans effet.*

Problème

– *Cause possible*
- Solution

Son / alimentation absents

– *Volume non ajusté*
- Ajustez le volume

Crépitement occasionnel pendant la diffusion FM

– *Signal faible*
- Ajustez la position du cordon d'alimentation

Crépitements/sifflement continus pendant la diffusion AM

– *Interférence électrique d'une télévision, d'un ordinateur, lampe fluorescente, etc.*
- Placez l'appareil à un endroit éloigné d'autre équipement électrique

L'alarme ne fonctionne pas

– *L'heure de l'alarme n'est pas fixé et/ou le mode de l'alarme n'est pas sélectionné*
- Fixez l'heure de l'alarme et sélectionnez le mode d'alarme

– *Volume trop bas pour le RADIO*
- Ajustez le volume

– *L'alarme Radio n'est pas ajusté au station de radio*
- Réglez TUNING pour trouver une station

México

Es necesario que lea cuidadosamente su instructivo de manejo.

PRECAUCIÓN - ADVERTENCIA
No abrir, riesgo de choque eléctrico
ATENCIÓN
Verifique que el voltaje de alimentación sea el requerido para su aparato
Para evitar el riesgo de choque eléctrico, no quite la tapa. En caso de requerir servicio, dirijase al personal calificado.

Descripción :	**Radio reloj**
Modelo :	**AJ 3120/17**
Alimentación :	**110-127V ~60Hz**
	Bateria De Respaldo 9Vcc
Consumo :	**3W**
Importador :	**Philips Mexicana, S.A. de C.V.**
Domicilio :	**Norte 45, # 669, Col. Industrial Vallejo**
Localidad y Telefono :	**C.P. 02300 México D.F., Tel. 57284200**
Exportador :	**Philips Electronics Hong Kong Ltd.**
País de Origen :	**China**
Nº de Serie :	_____

LEA CUIDADOSAMENTE ESTE INSTRUCTIVO ANTES DE USAR SU APARATO.
Centro de Informacion al Consumidor
Tel.5368-7788 Lada sin Costo 01 800 504 6200

INSTRUCCIONES IMPORTANTES DE SEGURIDAD –
Léalas antes de poner en marcha el equipo

Este producto ha sido diseñado y fabricado para cumplir normativas rigurosas en materia de calidad y seguridad. No obstante, deberán adoptarse ciertas precauciones en cuanto a su instalación y manejo, que Ud. debe conocer.

1. **Lea estas instrucciones** - Antes de poner en funcionamiento el equipo, deberá leer todas las instrucciones relativas a su manejo y seguridad.
2. **Conserve estas instrucciones** - Las instrucciones relativas al manejo y a la seguridad del equipo deberán conservarse para su posterior utilización como material de referencia.
3. **Lea todos los avisos** - Deberán respetarse todos los avisos existentes tanto en las instrucciones de manejo como en el propio equipo.
4. **Siga todas las instrucciones** - Deberán seguirse todas las instrucciones relativas al funcionamiento y a la utilización del equipo.
5. **No utilice este aparato cerca del agua** - Por ejemplo, cerca de bañeras, lavabos, fregaderos, lavaderos, superficies mojadas, zonas próximas a piscinas, etc.
6. **Para limpiar el aparato utilice sólo un trapo húmedo** - Para limpiar el equipo deberán seguirse estrictamente las instrucciones del fabricante.
7. **Proceda a su instalación de acuerdo con las instrucciones del fabricante. No tape las aperturas de ventilación** - Por ejemplo, el equipo no deberá situarse sobre camas, sofás, alfombras, etc. ni en espacios cerrados, como estanterías, armarios, etc. si con ello se impidiese la libre circulación de aire por las aperturas de ventilación.
8. **No instale el equipo cerca de fuentes de calor** - Como radiadores, calentadores, estufas o cualquier otro aparato (incluyendo los amplificadores) generador de calor.
9. **No anule la seguridad de la clavija de corriente** (ya sea de tipo polarizado o con toma de tierra). Las clavijas polarizadas tienen dos patillas, una más ancha que la otra. Las que disponen de toma de tierra tienen dos patillas y una tercera que es la de conexión a tierra. Tanto la patilla más ancha como la toma de tierra han sido incorporadas a la clavija para su seguridad personal. Si la clavija suministrada con el equipo no es compatible con su toma de corriente, consulte a un electricista para sustituir la toma de corriente obsoleta.

10. **Proteja debidamente el cable impidiendo** que pueda pisarse o incluso perforarse, especialmente en la parte más próxima a la clavija y en el punto de salida del equipo.
11. **Utilice exclusivamente aquellos dispositivos/accesorios** recomendados por el fabricante.
12. **Coloque el equipo exclusivamente** sobre aquellos carros, bases, trípodes, soportes o mesas especificados por el comerciante o vendidos con el equipo. Cuando utilice un carro, tenga cuidado al desplazar el conjunto carro/equipo para evitar posibles daños por vuelco.
13. **Desenchufe el aparato** durante tormentas eléctricas o cuando no vaya a ser utilizado durante largo tiempo.
14. **Confíe el mantenimiento y las reparaciones** a personal técnico especializado. El equipo deberá repararse siempre que haya resultado dañado de alguna manera, como por ejemplo por daños en el cable o en la clavija, por derrame de líquido sobre el equipo, por objetos que hubieran podido introducirse en su interior, por exposición del equipo a la lluvia o a ambientes húmedos, cuando el equipo no funcione con normalidad o cuando hubiera sufrido algún tipo de caída.
15. **Uso de las pilas PRECAUCIÓN** – Para prevenir escapes en las pilas, que pueden ocasionar lesiones físicas o daños en la unidad;
   - Instale **todas** las pilas correctamente, **+** y **-** como está marcado en la unidad.
   - No mezcle las pilas (**viejas** con **nuevas** o **de carbono** y **alcalinas**, etc.).
   - Extraiga las pilas cuando no vaya a usar la unidad durante largo tiempo.

EL 4562-S004: 99/3

Español

CONTROLES

① **SLEEP** - activa el radio para la función de sueño
② **Controles del Reloj**
- **CLOCK :** enciende la hora del reloj
- **SET ALARM :** programa la hora de la alarma
- **SET TIME :** programa la hora del reloj
- **HR/MIN :** ajusta las horas/ minutos de la hora del reloj y la alarma

③ **ALARM RESET** - detiene la alarma activada por 24 horas
④ **SLEEP OFF /REPEAT ALARM**
- apaga la función de adormitar de el radio
- apaga la alarma activada por un período de 9 minutos

⑤ **DISPLAY** - visualiza la hora del reloj/alarma y el estatus de la unidad
⑥ **VOLUME** - ajusta el nivel del sonido
⑦ **BAND** - selecciona las bandas de FM/ AM
⑧ **TUNING** - sintoniza estaciones de radio
⑨ **RADIO OFF • ON** - enciende/apaga el radio
⑩ **ALARM**
– OFF apaga la alarma
– RAD enciende el radio para los ajustes de la alarma
– BUZ enciende el zumbador para los ajustes de la alarma

⑪ **Puerta de Batería** - retire para la instalación de batería tipo **9 volt 6F22** (no incluida)
⑫ **Cable de Potencia** - para suministro de alimentación y mejorar la señal de recepción de FM

INSTALACION

Suministro de alimentación
1 Revise si el suministro de alimentación, como se muestra en la **placa de la parte inferior de la unidad**, corresponda al suministro de fuente de alimentación local. En caso que contrario, consulte a su distribuidor o centro de servicio.
2 Enchufe el cable de alimentación al tomacorriente de la pared.
3 Para desconector la unidad de la fuente de alimentación completamente, remueva el interruptor del tomacorriente de la pared.

RESPALDO DE LA MEMORIA

El respaldo de la memoria mantendrá las características de su alarma y reloj hasta un día en caso de interrupción en la fuente de alimentación, por ejemplo un apagón. La completa iluminación del radio reloj y alarmas serán apagadas. Tan pronto retorne la fuente de alimentación, la pantalla indicará la hora correcta.

1 Retire la puerta de las baterías para insertar una batería tipo **9 Vcc 6F22** (no incluida) como respaldo de la memoria.
2 Coloque la puerta de las baterías.

NOTA: *En caso de que no se haya instalado la batería de respaldo de memoria o la interrupción se haya prolongado, necesitará programar la hora del reloj y la alarma nuevamente.*
Se debe desechar la batería de manera correcta, ya que contiene sustancias químicas.

RADIO

¡Usted puede usar el radio reloj como solamente radio!
1 Cambie **RADIO OFF • ON** a **ON** para encender el radio.
2 Para seleccionar la banda solo ajuste el interruptor de **BAND**.
3 Adjuste **TUNING** para encontrar su estacion de radio.
4 Gire el control de **VOLUME** para ajustar el nivel del volumen.
5 Ajuste **RADIO OFF • ON** a **OFF** para apagar el radio.

Para mejorar la recepción:
FM: use la antena interna en el cable de alimentación. Ajuste la posición del cable de alimentación para optimizar la recepción.
AM: use la antena interna dentro de la unidad Dirija la antena para ajustar la posición de su unidad.

PROGRAMANDO LA HORA DE SU RELOJ Y ALARMA

La hora visualizada usa un reloj de 12-horas.
¡IMPORTANTE! *Para ajustar con precisión la hora de su reloj y alarma, asegúrese de oprimir siempre los botones de **HR** y **MIN** de manera separada y no simultáneamente.*

1 Para programar su reloj y alarma respectivamente cambie de **clock control** a **TIME** o **ALARM**.
2 Oprima repetitivamente **HR** o **MIN** o mantenga presionados los botones respectivos para ajustar los dígitos de las horas y minutos.
3 Cuando termine con los ajustes deseados, suelte **HR** o **MIN**.
4 Después de ajustar ambos la hora y minutos, cambie de **clock control** a **CLOCK** para activar la hora del reloj.

SELECCIONANDO EL MODO ALARMA

GENERAL
Si desea usar la alarma, primero debe ajustar su alarma. Puede escoger entre dos modos diferentes de alarma para despertar: con radio (RAD) o zumbador (BUZ).

- Seleccione el modo deseado de alarma ajustando **ALARM** a **RAD** o **BUZ**.

APAGANDO LA ALARMA

Hay tres maneras de apagar la alarma. En caso que desea apagar completamente su alarma, la **opción de 24 hour alarm reset** se seleccionará automáticamente después de 1 hora y 59 minutos, a partir de la hora que su alarma se apague.

PARA CANCELAR LA ALARMA DE 24 HORAS
Si desea que el modo de alarma se detenga inmediatamente pero desea retener las características de la misma alarma para el día siguiente:
- Oprima **ALARM RESET** cuando la alarma suene.

PARA APAGAR LA ALARMA COMPLETAMENTE
Para apagar la función de la alarma antes de su desactivación, o cuando la alarma suene:
- Ajuste **ALARM** a la posición de apagado OFF.

REPETIR ALARMA
Es para activar el repetidor de la alarma por intervalos de 9 minutos.
1 Cuando se active el zumbador de la alarma, oprima **SLEEP OFF /REPEAT ALARM**.
2 Repite en caso deseado hasta por 1 hora y 59 minutos.

SLEEP (Sueño)

Acerca de Sleep (Sueño)
Esta unidad tiene un temporizador interno que le permite apagar su unidad automáticamente durante la ejecución de el radio después de un período fijo de 59 minutos. Esto permite que usted pueda descansar, escuchar y quedarse dormido.

Programación de SLEEP

1 Revise que **clock control** esta en la posición de **clock**.
2 Ajuste **RADIO** a la posición OFF.
3 Oprima **SLEEP** para activar la función de sueño.
→ Para cancelar la función de sueño, o para apagar los períodos de sueño oprima **SLEEP OFF /REPEAT ALARM**.

MANTENIMIENTO

- Si no va a usar su unidad por un período largo, desenchúfelo de la fuente de potencia.
- No exponer la unidad a humedad, lluvia, arena o calor excesivo causado por aparatos de calefacción o luz directa.
- Para limpiar su unidad, use a paño de gamuza ligeramente humedecido. No use agentes de limpiezas que contengan alcohol, amoníaco, benceno, o abrasivos que causan daños a la casa.

INFORMACIÓN AMBIENTAL

Hemos reducido el embalaje al mínimo para la fácil separación en dos material: papel y cartón.
Esta unidad contiene material que se pueden reciclar si son desmontados por compañías especializadas.
Observe las regulaciones locales en lo referente a la disposición de materiales de embalaje y aparatos usados.

El aparato cumple las normas FCC, Parte 15 .
Funcionamiento dependiente de dos condiciones siguientes:
1. *Este aparato no puede provocar interferencia dañina, y*
2. *Este aparato debe aceptar cualquier interferencia recibida, incluyendo las interferencias que pueden provocar un funcionamiento insuficiente.*

SOLUCIONANDO PROBLEMAS

En caso de falla, revise primero los puntos enumerados a continuación, antes de llevar su unidad para reparación.
En caso que usted no pueda remediar el problema siguiendo los pasos mencionados, consulte a su distribuidor o centro de servicio.
ADVERTENCIA: *Bajo ninguna circunstancias trate de arreglar la unidad usted mismo, esto invalidará la garantía.*

Problema

– *Posible causa*
• Solución

No hay sonido/ alimentación

– *Volumen no ajustado*
• Ajuste el volumen

Distorsiones esporádicas en sonido al sintonizar FM

– *Señal débil*
• Ajuste la posición del cable

Distorsiones continuas / Sonido de silbido durante la recepción de AM

– *Interferencias eléctricas de TV, computadoras, lámparas fluorescentes, etc.*
• Aleje la unidad de otros equipos eléctricos

La alarma no funciona

– *La alarma no ha sido programada o el modo alarma no ha sido seleccionado*
• Programe la hora de la alarma y / seleccione el modo alarma

– *Volumen demasiado bajo para RADIO*
• Ajuste el volumen

– *La alarma de el radio no ha sido ajustada a estaciones de radio*
• Sintonice a estaciones de radio

México

POLIZA DE GARANTÍA
ESTA POLIZA ES GRATUITA

Este aparato ha sido cuidadosamente diseñado y se ha fabricado con los mejores materiales bajo un estricto control de calidad, garantizándole su buen funcionamiento por los periodos establecidos según el apartado inferior. **Si por cualquier razón, su aparato llegara a requerir de nuestro servicio de garantía, acuda al centro de servicio más cercano a su domicilio, de tener alguna duda por favor llame a nuestro CENTRAL DE SERVICIO al tel.: 57 28 42 52, y en el interior del país LADA sin costo al 01 800 506 9200 en donde con gusto le indicaremos el centro de servicio autorizado mas cercano a su domicilio.**
PHILIPS MEXICANA S.A. de C.V. a través de sus centros de servicio autorizados **reparará y devolverá a usted su producto en un plazo máximo de 30 días hábiles** contados a partir de la fecha de ingreso, impresa en la orden de servicio de cualquiera de nuestros centros de servicio autorizados.
La garantía de esta póliza cubre cualquier desperfecto o daño eventualmente ocasionado por los trabajos de reparación y/o trasladado del aparato en el interior de nuestros centros de servicio autorizados.
Esta póliza solo tendrá validez, si está debidamente requisitada, sellada y firmada por la casa vendedora, en caso de extravío de esta póliza, podrá hacer efectiva su garantía con la presentación de su factura de compra.

ESTA POLIZA NO SE HARÁ EFECTIVA EN LOS SIGUIENTES CASOS:
- Cuando el aparato sea utilizado en condiciones anormales y los daños o desperfectos que manifiestase sean causados por mal trato, descuido o mal uso.
- Cuando el aparato no haya sido operado de acuerdo a su instructivo de uso, en donde se señalan las características de operación, los valores nominales y las tolerancias de las tensiones (voltaje), frecuencia (ciclos) de alimentación eléctrica y las características que deben reunir las instalaciones auxiliares.
- Cuando el aparato haya sido reparado o manipulado por personas no autorizadas por PHILIPS MEXICANA S.A. de C.V.
- Cuando los datos de esta póliza hayan sido alterados o modificados.
- Por fenómenos naturales no imputables a la empresa tales como: terrblores, inundaciones, incendios, descargas eléctricas, rayos, etc.

PERIODOS DE GARANTÍA

36 MESES – Monitores para computadora
12 MESES– Televisores, videocassetteras, video reproductores (VCR), grabador reproductor de disco compacto, video proyectores (excepto la lámpara), cámaras de video, decodificadores de señal (IRD), televisor para hotel, sistemas de observación, televisores de proyección, teléfonos celulares, pagers, equipos modulares, sintoamplificadores, facsimil, LNB, antena de recepción de satélite, AV to power adapter, CDRW y CDRW ROM para computadora.
6 MESES– Radiograbadoras con y sin reproductor de disco compacto, reproductor de casette portátil, reproductor de disco compacto portátil, radio relojes, radios A.M./F.M., auto estéreos y teléfonos inalámbricos.
3 MESES– Accesorios, controles remotos, bocinas, cinta para fax y para cámara de videoconferencia.

(In Canada, this warranty is given in lieu of all other warranties. No other warranties are expressed or implied, including any implied warranties of merchantability or fitness for a particular purpose. Philips is not liable under any circumstances for any direct, indirect, special, incidental or consequential damages, howsoever incurred, even if notified of the possibility of such damages.)

This warranty gives you specific legal rights.You may have other rights which vary from state/province to state/province.

Philips Service Solutions Group, P.O. Box 2976, Longview, Texas 75606, (903) 242-4800
EL6095T002 / MAC5433 / 1-97

MC-719-ARCO

PHILIPS

LIMITED WARRANTY

PORTABLE AUDIO
90 days Free Exchange
This product must be carried in for an exchange.

WHO IS COVERED?
You must have proof of purchase to exchange the product. A sales receipt or other document showing that you purchased the product is considered proof of purchase. Attach it to this owner's manual and keep both nearby.

WHAT IS COVERED?
Warranty coverage begins the day you buy your product. For 90 days thereafter, a defective or inoperative product will be replaced with a new, renewed or comparable product at no charge to you. A replacement product is covered only for the original warranty period. When the warranty on the original product expires, the warranty on the replacement product also expires.

WHAT IS EXCLUDED?
Your warranty does not cover:
- labor charges for installation or setup of the product, adjustment of customer controls on the product, and installation or repair of antenna systems outside of the product.
- product repair and/or part replacement because of misuse, accident, unauthorized repair or other cause not within the control of Philips Consumer Electronics Company.
- reception problems caused by signal conditions or cable or antenna systems outside the unit.
- a product that requires modification or adaptation to enable it to operate in any country other than the country for which it was designed, manufactured, approved and/or authorized, or repair of products damaged by these modifications.
- incidental or consequential damages resulting from the product. (Some states do not allow the exclusion of incidental or consequential damages, so the above exclusion may not apply to you. This includes, but is not limited to, prerecorded material, whether copyrighted or not copyrighted.)
- a product used for commercial or institutional purposes.

WHERE IS EXCHANGE AVAILABLE?
You may exchange the product in all countries where the product is officially distributed by Philips Consumer Electronics Company. In countries where Philips Consumer Electronics Company does not distribute the product, the local Philips service organization will attempt to provide a replacement product (although there may be a delay if the appropriate product is not readily available).

BEFORE REQUESTING EXCHANGE...
Please check your owner's manual before requesting an exchange. Adjustments of the controls discussed there may save you a trip.

EXCHANGING A PRODUCT IN U.S.A., PUERTO RICO OR U.S.VIRGIN ISLANDS...
Contact your dealer to arrange an exchange. Or, ship the product, insured and freight prepaid, and with proof of purchase enclosed, to the address listed below.

Small Product Service Center
Philips Service Company
907 Snapps Ferry Road, Plant 2, Building 6
Greeneville, TN 37743

(In U.S.A., Puerto Rico and U.S.Virgin Islands, all implied warranties, including implied warranties of merchantability and fitness for a particular purpose, are limited in duration to the duration of this express warranty. But, because some states do not allow limitations on how long an implied warranty may last, this limitation may not apply to you.)

EXCHANGING A PRODUCT IN CANADA...
Please contact Philips at:

1-800-661-6162 (French Speaking)
1-800-363-7278 (English Speaking)

TO GET OUT-OF-WARRANTY EXCHANGE...
In U.S.A., Puerto Rico or U.S.Virgin Islands, contact Philips Service Company at (800) 531-0039 to obtain the cost of out-of-warranty exchange. Then carefully pack the product and ship it to the Small Product Service Center (address listed above). In Canada, call the phone number listed above under "Exchanging a Product in Canada" to obtain the cost of out-of-warranty exchange.

REMEMBER...
Please record the model and serial numbers found on the product below. Also, please fill out and mail your warranty registration card promptly. It will be easier for us to notify you if necessary.

MODEL # _____

SERIAL # _____

México

Philips Mexicana, S.A. de C.V.
Norte 45 No. 669 Col. Industrial Vallejo
Del. Atzacapotzalco C.P. 02300
Tels. 57 28 42 00 y 57 29 48 00.

MODELO _____ **N° DE SERIE** _____

La presente garantía consta a partir de:
DÍA _____ **MES** _____ **AÑO** _____
En caso que en su producto se produzca alguna falla, acuda al centro de servicio más cercano a su domicilio (según listado de teléfonos), de tener alguna duda, por favor llame a nuestro CENTRAL DE SERVICIO, en donde con gusto le indicaremos el centro de servicio autorizado más cercano a su domicilio. Asegúrese de llenar los datos de su producto, en caso de requerir el servicio de garantía, es necesario que presente usted esta póliza debidamente requisitada o de lo contrario presentar su factura de compra.

CENTROS DE SERVICIO

Ciudad	EDO	Calle y Nº	Colonia	C. P.	Nombre Comercial	Lada	Teléfono	Fax	
Acapulco	GRO	Av. Revolución Nº 28	M. Alemán	39300	Servicio Electrónico Profesional	74	83 32 96	–	S
Cd. Juárez	CHIH	Rancho el Bosque 2011	Praderas Dorada	32515	Videoservicio Domínguez	16	18 21 28	18 21 28	S
Cd. Reynosa	TAMPS	Tlaxcala Garza Nº 401	Rodríguez	88699	Videoservicio Pepe	89	22 59 88	–	S
Chihuahua	CHIH	Tarahita y Retes Nº 303-A	San Felipe	31240	Zona Electrónica	14	14 01 14	29 50 41	S
Colima	COL	Venustiano Carranza Nº 425	Centro	28000	TV Antenas de Colima	331	40 0 31	40 0 31	S
Cuauhtémoc	SIN.	Venustiano Carranza Nº 140-A Nte.	Centro	80200	Extremo Voz	67	16 15 10	–	S
Guadalajara	JAL	Av. Vallarta Nº 2150	Ladrón de Guevara	44600	Lencom S.A. de C.V.	3	616 06 20	615 72 62	DR
León	GTO	Hermosillo Alvarez Nº 726	San Juan de Dios	37480	Técnicos Especializados	47	70 26 99	15 58 64	S
Mérida	YUC	Calle 70 Nº 443-A 40 Depto. 8	Centro	97000	Servicentro	99	28 54 29	23 39 97	S
Mexicali	B.C.N.	Calz. Cuauhtémoc Nº 880-2	Cuauhtémoc Nte.	21200	Bajal Electronics	619	67 49 19	67 49 16	S
México	D.F.	Calz. Vallejo Nº 1045-101 Esq. Primavera	Industrial Vallejo	2300	Chip S.A. de C.V.	5	567 72 36	567 96 32	DR
México	D.F.	Calz. Vallejo Nº 994 Loc. 3	Industrial Vallejo	2300	Tecnología y Servicio S.A. de C.V.	5	587 37 99	587 37 88	S
México	D.F.	Plaza PH 119 Local C-3	Del Valle	03100	Cosmovision Plasma	5	601 42 70	605 43 46	DR
Monterrey	N.L.	Juan Mendoza Nº 825 Nte.	Centro	64000	Monterrey Centro Electronico S.A.	8	375 16 17	374 85 42	DR
Morelia	MICH.	Lago de Patzcuaro Nº 350-A	Ventura Puente	58020	Mexhaney, Prof. de Zamora	43	12 03 17	–	S
Oaxaca	OAX	Huayacán Nº 207	Centro	68000	El Francisco S. de R.L. de C.V.	951	6 47 37	–	S
Pachuca	HGO	Pza. de las Americas Local 28 Nacional 31	Valle de Sn. Javier	42086	Fonzie Electronica	77	14 15 91	–	S
Puebla	PUE	Av. 10 Poniente Nº 2902-B	San Alejandro	72090	Selcom	22	48 77 64	48 77 64	DR
Queretaro	QRO	Bravo 32	Lomas de Casablanca	76130	Electronica Zenor	421	60 0 09	–	S
San Luis Potosí	S.L.P	Fuente De La Glorieta Nº 147	Balcones del Valle	78293	Servicios Electronicos	481	53 4 07	–	S
Tampico	TAMPS	Lerdo Nº 105	Mascarro	89000	Consistemas Philips Tampico	12	12 38 04	–	DR
Tijuana	B.C.N.	Calle 1 a Nº 540-3	Centro	22000	Sistemas Industriales de Baja California S.A. de C.V.	66	85 95 98	85 95 58	S
Tlaxcala	TLAX	Calle Tlaxca Nº 295	Centro	90400	Consistemas Philips Tlaxcala	72	14 81 99	17 03 21	S
Toluca	EDMX	Mariano Lerdo Ote. Nº 1126 Nte.	Centro	27000	Electronica Jomar	17	22 00 05	–	S
Tuxtla Gutiérrez	CHIS	10 Nte. Ote 150-A	Centro	29000	KC Video	96	18 19 09	–	S
Veracruz	VER	Gonzalez Nº 1077 Entre Centro y Canal	Centro	91700	Alcala Comunicaciones	29	37 26 22	32 78 23	S
Villahermosa	TAB	Sánchez Mármol Nº 206	Centro	86000	Tecnoserv	93	14 31 38	–	S

NOTA: Los Centros que tengan (S) solo proporcionan Servicio y los que tengan (DR) vender refacciones y proporcionan Servicio.

GARANTIE LIMITÉE

SYSTÈME SONORE PORTABLE
Échange gratuite pendant 90 jours
Il faut porter ce produit à un centre de service pour l'échanger.

QUI EST COUVERT ?
Il faudra présenter une preuve d'achat pour pouvoir bénéficier des services de la garantie. Le reçu, la facture ou un autre document portant la date d'achat qui prouve que vous avez bien acheté le produit est considéré comme preuve d'achat. L'attacher à ce manuel d'emploi et les garder tous les deux à portée de main.

QU'EST-CE QUI EST COUVERT ?
La couverture de la garantie entre en vigueur le jour où vous achetez le produit. Pendant 90 jours à compter de cette date, tout produit défectueux ou qui ne fonctionne pas sera remplacé par un produit neuf, renouvelé ou un produit comparable sans frais aucun au consommateur. Un produit de remplacement n'est couvert que pendant la période non-écoulée de garantie d'origine. Lorsque la garantie du produit d'origine vient à terme, la garantie du produit de remplacement est terminée aussi.

QU'EST-CE QUI EST EXCLU DE LA GARANTIE ?
La garantie ne couvre pas:
- les frais de main d'œuvre pour installer ou préparer, pour régler les commandes et pour installer ou réparer les systèmes d'antenne à l'extérieur du produit.
- la réparation du produit et/ou d'une pièce pour cause du mauvais emploi, d'accident, de réparations non-agréées ou d'une autre raison qui ne peut pas être contrôlée par Philips Consumer Electronics Company.
- des problèmes de réception dûs à des conditions de signal, au câble ou aux systèmes d'antenne à l'extérieur de l'unité.
- un produit qui nécessite des modifications ou adaptations pour lui permettre de fonctionner dans un pays autre que le pays pour lequel il a été conçu, fabriqué, agréé et/ou autorisé, ou la réparation des produits endommagés par de telles modifications.
- des dommages indirects ou conséquents qui résultent du produit. (Certains états ou provinces ne permettent pas l'exclusion de dommages indirects ou conséquents. Il est donc possible que l'exclusion ci-dessus ne s'applique pas au cas présent. Cela comprend, mais de façon non-limitative, des enregistrements, qu'ils soient protégés ou non par les lois sur les droits d'auteur).
- un appareil acheté, utilisé ou réparé en dehors des États-Unis, de Porto Rico, des Iles Vierges ou du Canada ou utilisé à des fins commerciales ou institutionnelles (y compris mais non limités aux appareils utilisés pour la location).

OÙ L'ÉCHANGE EST-ELLE PROPOSÉE ?
Le produit pourra s'échanger dans tous les pays où le produit est distribué officiellement par Philips Consumer Electronics Company. Dans des pays où Philips Consumer Electronics Company ne distribue pas le produit, l'organisme local de service Philips tentera de fournir un produit de remplacement (mais il pourra y avoir des retards si le bon produit n'est pas facilement disponible).

AVANT DE DEMANDER UNE ÉCHANGE...
Veuillez consulter le manuel d'instructions avant de demander un produit d'échange. Un petit réglage d'une des commandes expliqué dans le manuel d'instructions pourrait éviter de faire un trajet.

POUR BÉNÉFICIER DE L'ÉCHANGE GARANTIE AUX É.-U., AU PUERTO RICO OU DANS LES ÎLES VIERGES AMÉRICAINES...
Contacter votre vendeur pour arranger l'échange. Ou bien, renvoyer le produit, frêt et assurances payés, avec preuve d'achat incluse, à l'adresse ci-dessous :

Small Product Service Center
Philips Service Company
907 Snapps Ferry Road, Plant 2, Building 6
Greeneville, TN 37743 É.-U.

(Aux É.-U., au Puerto Rico et aux Iles Vierges, toute garantie implicite, y compris des garanties de vendabilité et d'aptitude à un but spécifique, est limitée à la durée de cette garantie explicite. Mais, étant donné que certains états et provinces ne permettent pas de limité la durée d'une garantie implicite, cette limitation pourrait ne pas s'appliquer au cas présent.)

POUR BÉNÉFICIER D'UNE ÉCHANGE GARANTIE AU CANADA...
Veuillez contacter Philips à :

1-800-661-6162 (Francophone)
1-800-363-7278 (Anglophone)

(Au Canada, cette garantie est consentie à la place de toute autre garantie. Aucune autre garantie n'est donnée, qu'elle soit explicite ou implicite, y compris une garantie implicite de vendabilité ou d'aptitude à un but spécifique. Philips n'est pas, en aucun cas, responsable des dommages, qu'ils soit directs ou indirects, spéciaux, secondaires ou conséquents, quels que soient leurs origines, même en présence d'une notification de la possibilité de tels dommages.)

POUR UNE ÉCHANGE HORS GARANTIE...
Aux É.-U., au Puerto Rico ou aux Iles Vierges américaines, contacter Philips Service Company au (800) 531-0039 pour savoir le prix d'une échange non couverte par la garantie. Puis emballer le produit avec soins et le renvoyer au Small Product Service Center (adresse ci-dessus). Au Canada, téléphonez au numéro qui se trouve sous la rubrique « Pour bénéficier d'une échange garantie au Canada » pour obtenir le prix d'un échange hors garanti.

RAPPEL IMPORTANT...
Veuillez inscrire ci-dessous les numéros de modèle et de série qui se trouvent sur le produit même. De plus, veuillez remplir et renvoyer sans délai la carte d'enregistrement de garantie. Il nous sera ainsi plus facile de vous contacter en cas de besoin.

N° DE MODÈLE _____

N° DE SÉRIE _____

Cette garantie vous donne des droits légaux spécifiques et vous pourriez avoir d'autres droits qui varient d'état en état et de province en province.

Philips Service Solutions Group, P.O. Box 2976, Longview, Texas 75606, É.-U., (903) 242-4800
EL6095T002 / MAC5433 / 1-97

México

Centro de Información al Consumidor:
Norte 45 No. 669 Col. Industrial Vallejo
Del. Atzacapotzalco C.P. 02300
Tel. 01 800 7 58 04 00 ó 800 504 62 00.