MANUAL • MANUEL • MANUAL

JASCO®

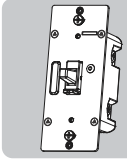

In-Wall
0-10V Smart Dimmer

Montage mural
intelligent Gradateur 0-10V

Interruptor de pared reductor de **luz inteligente 0-10V**

READ IT OR WATCH IT

Scan this QR code to watch the installation video. Or visit zwave.jasco.com/videos/dimmer-0-10v and enter the model number.

Convert any smart control* to a multi-location switch

*For a list of compatible devices, visit ezzwave.com

To purchase an add-on switch or for more details, visit ezaddonswitch.com.

Each smart control supports up to 4 add-on switches

ezaddonswitch.com

Purchase additional items at EZzwave.com or visit your local retailer.

STOP

DO NOT RETURN THIS PRODUCT TO THE STORE
NE RETOURNEZ PAS CE PRODUIT AU MAGASIN
NO DEVUELVA ESTE PRODUCTO A LA TIENDA

If you have any problems or questions, contact our U.S.-based Consumer Care at 1-800-654-8483, option 1, Monday–Friday, 7AM–8PM Central Time.

For the most up-to-date product support, accessories, electronic (PDF) format manuals and more, visit www.byjasco.com/support.

• No user-serviceable parts in this unit.

Si vous avez des problèmes ou des questions, veuillez communiquer avec notre service à la clientèle aux États-Unis au 1-800-654-8483, option 1, du lundi au vendredi, de 7 h à 20 h (HNC).

Pour le soutien relatif aux produits le plus à jour, les accessoires, les manuels en format électronique (PDF) et plus encore, visitez le site www.byjasco.com/support.

• Aucune des pièces de ce dispositif ne peut être réparée par l'utilisateur.

Si tiene problemas o dudas, comuníquese con nuestro Centro de atención al cliente con sede en EE. UU. al 1-800-654-8483, opción 1 de lunes a viernes, de 7 a.m. a 8 p.m., hora estándar del centro (CST).

Para recibir el soporte técnico más actualizado sobre productos, accesorios, manuales en formato digital (PDF), entre otros, visite www.byjasco.com/support.

• Esta unidad no contiene piezas que el usuario pueda reparar.

WARNING

RISK OF FIRE
RISK OF ELECTRICAL SHOCK
RISK OF BURNS

CONTROLLING APPLIANCES
CAUTION:
• ONLY USE TO CONTROL DIMMABLE CFL/LED BULBS
• DO NOT EXCEED RATINGS
• DO NOT USE TO CONTROL ANY DEVICE WHERE UNINTENDED OPERATION COULD CAUSE UNSAFE CONDITIONS (HEART LAMP, SUN LAMP, ETC.)
• DO NOT USE TO CONTROL RECEPTACLES
• FOR INDOOR USE ONLY

AVERTISSEMENT

RISQUE D'INCENDIE
RISQUE DE CHOC ÉLECTRIQUE
RISQUE DE BRÛLURES

COMMANDE DES APPAREILS
ATTENTION:
• UTILISER SEULEMENT POUR COMMANDER LES AMPOULES À DEL ET FLUOCOMPACTES À INTENSITÉ RÉGLABLE
• NE PAS DÉPASSER LES CAPACITÉS/TIQUES NOMINALES
• NE PAS UTILISER POUR COMMANDER DES APPAREILS POUR LESQUELS UN FONCTIONNEMENT IMPRÉVU POURRAIT ENTRAÎNER DES CONDITIONS DANGEREUSES (LAMPE À RAYONS INFRAROUGES, LAMPE SOLAIRE, ETC.)
• NE PAS UTILISER POUR COMMANDER LES PRISES DE COURANT
• POUR UTILISATION INTÉRIEURE UNIQUEMENT

ADVERTENCIA

RIESGO DE INCENDIO
RIESGO DE DESCARGA ELÉCTRICA
RIESGO DE QUEMADURAS

CONTROL DE EQUIPOS ELECTRODOMÉSTICOS
PRECAUCIÓN:
• USAR EXCLUSIVAMENTE PARA CONTROLAR BOMBILLAS CFL/LED ATENUABLES
• NO SUPERE LOS VALORES NOMINALES ELÉCTRICOS
• NO USAR PARA CONTROLAR DISPOSITIVOS EN LOS QUE EL FUNCIONAMIENTO NO INTENCIONADO PODRÍA PROVOCAR SITUACIONES PELIGROSAS (LÁMPARAS DE CALEFACCIÓN, LÁMPARAS SOLARES, ETC.)
• NO UTILICE PARA CONTROLAR TOMACORRIENTES
• USE SOLAMENTE EN INTERIORES

NOT FOR USE WITH MEDICAL OR LIFE-SUPPORT EQUIPMENT
Z-WAVE ENABLED DEVICES SHOULD NEVER BE USED TO SUPPLY POWER TO OR CONTROL THE ON/OFF STATUS OF MEDICAL OR LIFE-SUPPORT EQUIPMENT.

NE PAS UTILISER AVEC UN ÉQUIPEMENT MÉDICAL OU DE SURVIE
LES DISPOSITIVES COMPATIBLES AVEC LA TECHNOLOGIE Z-WAVE NE DEVRAIENT JAMAIS ÊTRE UTILISÉS POUR ALIMENTER OU COMMANDER LA MISE EN MARCHE OU L'ARRÊT DE L'ÉQUIPEMENT MÉDICAL OU DE SURVIE.

SE PROHÍBE SU EMPLEO EN EQUIPO MÉDICO O EQUIPO PARA EL MANTENIMIENTO DE LAS FUNCIONES VITALES
LOS DISPOSITIVOS Z-WAVE NUNCA SE DEBEN USAR PARA SUMINISTRAR ENERGÍA ELÉCTRICA AL EQUIPO MÉDICO O AL EQUIPO PARA EL MANTENIMIENTO DE FUNCIONES VITALES, MI PARA CONTROLAR EL ESTADO DE ENCENDIDO O APAGADO DE DICHOS EQUIPOS.

WARRANTY
Jasco Products Company warrants this product to be free from manufacturing defects for five years from the original date of consumer purchase. This warranty is limited to the repair or replacement of this product only and does not extend to consequential or incidental damage to other products that may be used with this product. This warranty is in lieu of all other warranties, expressed or implied. Some states do not allow limitations on how long an implied warranty lasts or permit the exclusion or limitation of incidental or consequential damage, so the above limitations may not apply to you. This warranty gives you specific rights, and you may also have other rights which vary from state to state. Please contact our U.S.-based Consumer Care at 1-800-654-8483 (option 1) between 7AM – 8PM, M-F, Central Time or www.byjasco.com if the unit should prove defective within the warranty period.

GARANTIE
Jasco Products Company garantit que ce produit est exempt de tout défaut de fabrication pendant une durée à cinq ans compter de la date de l'achat original par l'acheteur. Cette garantie se limite exclusivement à la réparation ou au remplacement de ce produit et n'est pas applicable aux dommages indirects ou accessoires survenus sur d'autres produits utilisés avec ce produit. Cette garantie se substitue à toute autre garantie expressée ou implicite. Certains États ne permettent pas de restrictions quant à la durée d'une garantie implicite ou permettent l'exclusion ou la limitation des dommages indirects et accessoires; il se peut, par conséquent, que cette garantie ne s'applique pas dans votre cas. Cette garantie vous confère des droits juridiques précis; vous pouvez jouir d'autres droits qui peuvent varier d'un État à l'autre. Veuillez communiquer avec notre service à la clientèle aux États-Unis au 1-800-654-8483 (option 1) entre 7 h et 20 h, heure du Centre ou par l'intermédiaire de notre site web www.byjasco.com si l'appareil s'avère défaillant au cours de la période de garantie.

GARANTÍA
Jasco Products Company garantiza que este producto no tendrá defectos de fabricación por un cinco años a partir de la fecha de compra a del consumidor original. Esta garantía se limita a la reparación o reposición de este producto y no cubre daños indirectos o incidentales a otros productos que se pudieran utilizar con este producto. Esta garantía reemplaza cualquier otra garantía explícita o implícita. Algunos estados no permiten la aplicación de limitaciones respecto de la duración de una garantía implícita o permiten la exclusión o limitación de la cláusula sobre daños indirectos o incidentales, por este motivo las limitaciones arriba mencionadas pueden no aplicarse en su caso. Esta garantía le otorga derechos específicos y es posible que tenga otros derechos que pueden variar según el estado en el que vive. Por favor, comuníquese con nuestro Centro de atención al cliente con sede en EE. UU. al 1-800-654-8483 (opción 1) entre 7 y 20 h, Hora del Centro, o a través de nuestro sitio de internet www.byjasco.com.

Jasco Products Company LLC, Building B
10 E. Memorial Rd. Oklahoma City, OK 73114.

SPECIFICATIONS
ZW3011DV
Power: 120/277VAC
Signal (frequency): 908.4/916MHz
Maximum loads: *960VA @ 120VAC* and *1385VA @ 277VAC*
Range: Up to 150ft. line of sight between the wireless controller and the closest Z-Wave receiver module
Operating temperature range: 32-104° F (0-40° C)
Use 14-12AWG wires suitable for at least 80° C
The +/- output terminals require 26-16AWG
For indoor use only
Specifications subject to change without notice due to continuing product improvement

SPÉCIFICATIONS
ZW3011DV
Tension : 120/277VAC
Signal (fréquence) : 908.4/916MHz
Charges maximales :*960VA @ 120VAC*" et "*1385VA @ 277VAC*"
Portée : Distance à vue entre la télécommande et le module de réception Z-Wave le plus proche allant jusqu'à 45,7m
Plage de températures de fonctionnement : De 0 à 40 ° C (de 32 à 104° F)
Fils de calibre 14-12AWG adaptés à des températures d'au moins 80° C
Les bornes de sortie +/- nécessitent 26-16AWG logiquement
Utilisation intérieure uniquement
En raison d'améliorations continues du produit, les spécifications peuvent faire l'objet de changements sans préavis

ESPECIFICACIONES
ZW3011DV
Alimentación: 120/277VAC
Señal (frecuencia): 908.4/916MHz
Cargas máximas: "960VA @ 120VAC" y "1385VA @ 277VAC"
Alcance: Hasta 45,7m en línea de visión directa entre el control remoto inalámbrico y el módulo receptor Z-Wave más cercano
Rango de temperatura de funcionamiento: 0-40° C (32-104° F)
Utilice cables de 14-12AWG adecuados para una temperatura de al menos 80° C
Los terminales de salida +/- requieren 26-16AWG
Para uso en espacios interiores solamente
Especificaciones sujetas a cambio sin aviso debido a continuas mejoras del producto

FCC/IC

En
This device complies with Part 15 of the FCC and Industry Canada license-exempt RSS standards. Operation is subject to the following two conditions:
(1) this device may not cause harmful interference, and (2) this device must accept any interference received, including interference that may cause undesired operation.
FCC NOTE: The manufacturer is not responsible for any radio or TV interference caused by unauthorized modifications to this equipment. Such modifications could void the user's authority to operate the equipment.
NOTE: This equipment has been tested and found to comply with the limits for a Class B digital device, pursuant to Part 15 of the FCC Rules. These limits are designed to provide reasonable protection against harmful interference in a residential installation. This equipment generates, uses and can radiate radio frequency energy, and if not installed and used in accordance with the instructions, may cause harmful interference to radio communications. However, there is no guarantee interference will not occur in a particular installation. If this equipment does cause harmful interference to radio or television reception, which can be determined by turning the equipment off and on, the user is encouraged to try to correct the interference by one or more of the following measures:
— Reorient or relocate the receiving antenna.
— Increase the separation between the equipment and receiver.
— Connect the equipment into an outlet on a circuit different to which the receiver is connected.
— Consult the dealer or an experienced radio/TV technician for help.
Important note: To comply with the FCC RF exposure compliance requirements, no change to the antenna or the device is permitted. Any change to the antenna or the device could result in the device exceeding the RF exposure requirements and void user's authority to operate the device.

Fr
Cet appareil est conforme au paragraphe 15 des normes FCC et au CNR pour les appareils exempts de licence d'Industrie Canada. Son utilisation est sujette aux deux conditions suivantes : (1) cet appareil ne doit pas occasionner de brouillage préjudiciable et (2) cet appareil doit accepter toutes les interférences reçues, notamment les interférences qui peuvent provoquer un fonctionnement non désiré.
NOTE DE LA FCC : La fabricant n'est pas responsable des interférences sur les fréquences radioélectriques ou télévisuelles pouvant être causées par des modifications non autorisées de ce matériel. De telles modifications peuvent annuler le droit de l'utilisateur à utiliser cet appareil.
REMARQUE : Cet appareil a été testé et certifié conforme aux limites relatives aux appareils numériques de catégorie B définies dans le paragraphe 15 des normes FCC. Ces limites ont été définies afin de fournir une protection raisonnable contre la brouillage préjudiciable en milieu résidentiel. Cet appareil produit, utilise et peut émettre des ondes de fréquence radio et, s'il n'est pas installé et utilisé conformément aux instructions, il peut provoquer un brouillage préjudiciable aux communications radio. Il n'existe toutefois aucune garantie que des interférences ne se produisent pas au sein d'une installation donnée. Si cet appareil occasionne un brouillage préjudiciable à la réception radiophonique ou télévisuelle, il suffit d'allumer et d'éteindre l'appareil pour déterminer sa responsabilité. Nous encourageons l'utilisateur à essayer de corriger ces interférences en appliquant une ou plusieurs des mesures suivantes :
— Réorienter ou déplacer l'antenne de réception.
— Augmenter la distance entre l'appareil et le récepteur.
— Brancher l'appareil à une prise secteur différente de celle du récepteur.
— Consulter le revendeur ou un technicien spécialisé en postes radio ou téléviseurs.
Remarque importante : Pour se conformer aux exigences de conformité de la FCC concernant l'exposition aux RF, aucune modification apportée à l'antenne ou dispositif n'est autorisée. Toute modification apportée à l'antenne ou au dispositif pourrait faire en sorte que le dispositif dépasse les exigences d'exposition aux RF et pourrait annuler le droit de l'utilisateur à utiliser ce dispositif.

Es
Este dispositivo cumple con las Especificaciones del apartado 15 de las normas de la FCC y con las especificaciones de las normas radioeléctricas (RSS) del Ministerio de Industria de Canadá aplicables a aparatos exentos de licencia. El funcionamiento está sujeto a las siguientes dos condiciones: (1) este dispositivo no debe provocar interferencia perjudicial, y (2) este dispositivo debe aceptar toda interferencia que reciba, incluso la que pudiera causar un funcionamiento no deseado.
NOTA DE LA FCC: El fabricante no se hace responsable de ninguna interferencia de radio o TV ocasionada por modificaciones no autorizadas efectuadas a este equipo. Dichas modificaciones podrían anular la autoridad del usuario para utilizar el equipo.
NOTA: Este equipo ha sido probado y cumple con los límites para aparatos digitales de Clase B, de conformidad con el apartado 15 de las normas de la FCC. Estos límites están diseñados para proveer protección razonable contra interferencias perjudiciales en una instalación residencial. Este equipo genera, usa y puede irradiar energía de radiofrecuencias y, si no se instala y usa según las instrucciones, puede provocar interferencia perjudicial a las radiocomunicaciones. No obstante, no hay garantías de que no ocurrirá interferencia en una instalación en particular. Si este equipo provoca interferencia perjudicial a la recepción de radio o televisión, lo que puede determinarse encendiendo y apagando el equipo, se recomienda que el usuario intente corregir la interferencia por medio de la implementación de una o más de las siguientes medidas:
— Reorientar o reubicar la antena receptora.
— Incrementar la separación entre el equipo y el receptor.
— Conectar el equipo a un tomacorriente de un circuito diferente del circuito al que está conectado el receptor.
— Consultar al distribuidor o a un técnico con experiencia en radio/televisión para solicitar asistencia.
Nota importante: Para cumplir con los requisitos de cumplimiento de exposición de radiofrecuencia de la FCC, no se permiten cambios a la antena o al dispositivo. Cualquier cambio a la antena o dispositivo podría hacer que el dispositivo supere los requerimientos de exposición de radiofrecuencia y anular la autoridad del usuario para operar el dispositivo.

Responsible Party - US Contact Information | Parte responsable - Información de contacto de los Estados Unidos | Partie responsable - Coordonnées des États-Unis
FCC - UZZZW3011DV | IC 6924A-ZW3011DV
Jasco Products Company | Model: **ZW3011DV**
10 E. Memorial Rd., Oklahoma City, OK 73114 | 1-800-654-8483
CAN ICES-3(B)/NMB-3(B)

All brand names shown are trademarks of their respective owners.
Tous les noms de marque illustrés sont des marques de commerce de leurs propriétaires respectifs.
Todas las marcas que aparecen aquí son marcas registradas de sus respectivos dueños.

MADE IN CHINA/FABRIQUE EN CHINE/HECHO EN CHINA
DISTRIBUTED BY JASCO PRODUCTS COMPANY LLC, 10 E. MEMORIAL RD., OKLAHOMA CITY, OK 73114.

©JASCO 2020 | 43107 | ZW3011DV | 09/04/20 v1

1.

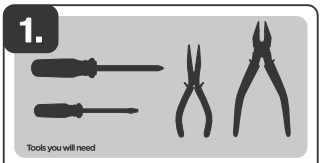

Tools you will need

IMPORTANT!
The dimmer is designed only for use with permanently installed fixtures.

Getting to know your new Z-Wave device

- Turn ON/OFF and adjust dim levels manually or remotely via the Z-Wave controller
- Can be included in multiple groups and scenes
- May be used in single-pole installation or with up to four add-on switches (#46561) in 3-way or 4-way wiring configurations
- Auto line/load detection
- Uses a standard toggle wallplate for single-gang installations (wallplate not included)
- Z-Wave certified for simple pairing and integrated home automation
- Screw terminal installation — requires wiring connections for line (hot), load, neutral and ground. Traveler wire required for 3-way or 4-way installation
- This Z-Wave device has advanced features that allow you to customize your experience. These features can only be adjusted by a Z-Wave enabled controller that supports the Z-Wave configuration command class. For a complete list of adjustable configurations, visit www.ezzwave.com/config

2.

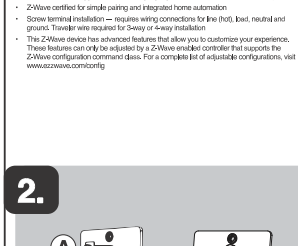

A. **Ground** (Green/Bare)
B. **Line or Load** (Black)
C. **Line or Load** (Black)
D. **Traveler** (Red/Other)
E. **+/-** (Output terminals)
F. **Neutral** (White)
G. **Up** — press & release to turn dimmer on, press & hold to increase brightness
H. **Down** — press & release to turn dimmer off, press & hold to dim

3.

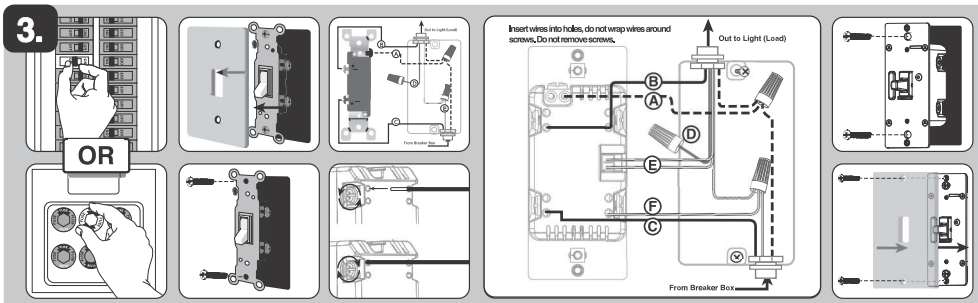

WARNING — SHOCK HAZARD
Turn OFF the power to the branch circuit for the switch and lighting fixture at the service panel. All wiring connections must be made with the POWER OFF to avoid personal injury and/or damage to the switch. This device is intended for installation in accordance with the National Electric Code and local regulations in the United States or the Canadian Electrical Code and local regulations in Canada. If you are unsure or uncomfortable about performing this installation, consult a qualified electrician.

Multi-switch wiring
For 3-way installations, please refer to add-on switch (46561) manual.

Single-switch wiring
1. Shut off power to the circuit at circuit breaker or fuse box.

IMPORTANT! Verify power is OFF to switch box before continuing.

2. Remove wallplate.
3. Remove the switch mounting screws.
4. Carefully remove the switch from the switch box. DO NOT disconnect the wires.
5. There are up to six screw terminals on the dimmer; these are marked:
   A. GROUND — Green/Bare
   B. LINE or LOAD — Black (connected to power or lighting)
   C. LINE or LOAD — Black (connected to power or lighting)
   D. TRAVELER — Red/Other (only in 3-way installations)
   E. +/- output terminals
   F. NEUTRAL — White

Match these screw terminals to the wires connected to the existing switch.
6. Disconnect the wires from the existing switch. Label wires according to the previous terminal connection.

Observe important wiring information
IMPORTANT! *This dimmer is rated for and intended to only be used with copper wire.*

Wire gauge requirements
Use 14AWG or larger wires suitable for at least 80° C for supplying line (hot), load, neutral, ground and traveler connections. The +/- output terminals require 26-16AWG.

Wire strip length
Attach using the enclosure's holes, strip insulation 5/8in. (16mm).

UL specifies the tightening torque for the screws is 14Kgf-cm (12lbf-in).

1. Connect the green or bare copper ground wire to the GROUND terminal.
2. Connect the black wire from the light to either LINE/LOAD terminal.
3. Connect the black wire from the electrical service panel (hot) to the other LINE/LOAD terminal.
4. Connect the white wire to the NEUTRAL terminal (use a jumper wire if needed).

NOTE: *The traveler terminal is only used for 3-way or 4-way wiring and should remain insulated if the dimmer is being installed in a 2-way system (one dimmer & one load).*

5. Connect the + wire from the light fixture to the + on the dimmer using a small, flathead screwdriver.
6. Connect the - wire from the light fixture to the - on the dimmer using a small, flathead screwdriver.
7. Insert dimmer into the switch box being careful not to pinch or crush wires.
8. Dimmer must be independently mounted (vertical position only).
9. Secure the dimmer to the box using the supplied screws.
10. Mount the wallplate.
11. Reapply power to the circuit at fuse box or circuit breaker and test the system.

Basic operation
The connected light can be turned ON/OFF and adjust dim levels in two ways:
1. Manually from the front panel of the in-wall dimmer.
2. Remotely with a Z-Wave controller.

Manual control
The front panel toggle allows the user to turn ON/OFF the connected fixture.
1. To turn the connected fixture ON, press up and release the toggle.
2. To turn the connected fixture OFF, press down and release the toggle.

Adjust dim level
1. To increase brightness, press up and hold the toggle.
2. To decrease brightness, press down and hold the toggle.

Cycle LED light
An LED shines behind the toggle to act as a guide light or status indicator.
How to cycle between options: Press up three times, then down one time quickly
1. LED is OFF all the time (default)
2. LED is ON all of the time (illuminates dimmer in the dark)
3. LED is ON when the load is OFF (guide light in the dark)
4. LED is ON when the load is ON (indicates the dimmer is ON)

LED bulb adjustments
Not all LED bulbs are made the same, and performance varies between dimmer brands. This can cause adverse bulb behavior, such as flickering or strobing. To account for this behavior, this dimmer features adjustable dim and brightness thresholds to allow setting minimum and maximum levels.

Minimum dim threshold
1. Press OFF button four times, then ON button once quickly.
2. Light starts at the most recent dim level (default — 1%).
3. Press the ON or OFF button until the bulb reaches desired brightness without flickering.
4. The LED stops flashing 10 seconds after releasing the button to indicate the minimum threshold is set.

Note: This can be set by Z-Wave configuration parameter 30 Size: 1 Bytes Values 1-99 (default — 1)

Maximum brightness threshold
1. Press ON button four times, then OFF button once quickly.
2. Light starts at the most recent brightness (default — 99%)
3. Press the ON or OFF button until the bulb reaches desired brightness without flickering.
4. The LED stops flashing 10 seconds after releasing the button to indicate the maximum threshold is set.

Note: This can be set by Z-Wave configuration parameter 31 Size: 1 Bytes Values 1-99 (default — 99)

4.

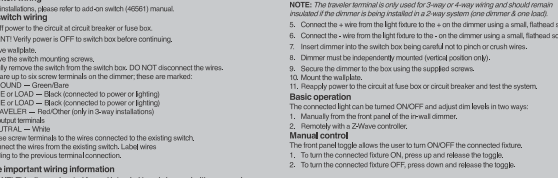

Adding your device to a Z-Wave network
1. Follow the instructions for your Z-Wave certified controller to add a device to the Z-Wave network.
2. Once the controller is ready to add your device, press up and release the toggle.
3. The controller's app will indicate if it discovers the switch. If prompted by the controller to enter the S2 security code, refer to the QR code/security number on the side of the box or the QR code label on the product (see Figure 1). Enter the 5-digit code

Please reference the controller's manual for instructions.

You have complete control to turn your fixture ON/OFF/DIM and create groups, scenes, schedules and interactive automations programmed by your controller.

If your Z-Wave certified controller features remote access, you can control your fixture from your mobile devices.

NOTE: *SmartStart enabled products can be added into a Z-Wave network by scanning the QR code on the product with a controller providing SmartStart inclusion. No further action is required and the SmartStart product will be added automatically within 10 minutes of being switched on in the network vicinity.*

To remove and reset the device
1. Follow the instructions for your Z-Wave certified controller to remove a device from the Z-Wave network.
2. Once the controller is ready to remove your device, press up and release the toggle.

To return your dimmer to factory defaults
Quickly press ON (up) button three times then immediately press the OFF (down) button three times.

NOTE: *This should only be used if your network's primary controller is missing or otherwise inoperable.*

Figure 1:

NOTE: Actual performance of any CFL or LED varies from bulb type to bulb type and among manufacturers. It is important to note only bulbs designed as dimmable should be used on a dimmer. To find out if your bulb is dimmable, please check the package, the bulb itself or call the bulb manufacturer directly.

For a complete list of recommended CFL/LED bulbs for this and other Z-Wave products from Jasco, please visit www.byjasco.com/z-wave

Add-on switch 46561 is required for multi-switch installations
Connecting the traveler terminal of this dimmer to a standard switch will cause damage or result in improper function. If this dimmer is a part of a multi-switch installation, do not connect the traveler wire or apply power until add-on switches (46561) are correctly installed. For more information on 3-way or 4-way installations, view the manual with the add-on switch.

Z-WAVE INTEROPERABILITY
This product can be included and operated in any Z-Wave network with other Z-Wave certified devices from other manufacturers and/or other applications. All non-battery operated nodes within the network will act as repeaters regardless of vendor to increase reliability of the network.

This device supports Association Command Class (3 Groups)
• Association Group 1 supports Lifeline, Multi-level Switch report
• Association Group 2 supports Basic Set and is controlled with the local load
• Association Group 3 supports Basic Set and is controlled by double pressing the ON or OFF button
• Each Association Group supports 5 total nodes
For more details, visit ezzwave.com

1.

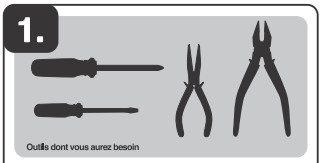

Outils dont vous aurez besoin

IMPORTANT!
Le variateur est conçu uniquement pour être utilisé avec des luminaires installés en permanence.

Familiarisez-vous avec l'utilisation de votre nouvel appareil Z-Wave

- Mise en marche ou arrêt et réglage de la luminosité manuellement ou à distance au moyen du contrôleur Z-Wave.
- Peut être inclus dans de nombreux groupes et à de nombreuses scènes.
- Peut être utilisé dans une installation unipolaire ou avec jusqu'à quatre commutateurs supplémentaires (46561) dans des configurations de câblage à 3 ou 4 voies
- Ligne automatique/détection de charge
- Se fixe sur une plaque murale à bascule de taille standard pour des installations à compartiment unique (plaque murale non incluse).
- Le Z-Wave est certifié pour un appairage simple et une domotique intégrée.
- Borne à vis — nécessite des raccordements de câblage pour le fil sous tension, le fil à la charge, le fil neutre et le fil de mise à la terre. Un fil pendentif est requis pour une installation à trois ou quatre voies.
- Cet appareil Z-Wave possède des fonctions avanobes qui vous permettent de personnaliser votre expérience. Ces fonctions ne peuvent être réglées que par un contrôleur compatible avec la technologie Z-Wave qui prend en charge la classe de commandes de configuration Z-Wave. Pour accéder à une liste complète de configurations, visitez le site suivant : www.ezzwave.com/config

2.

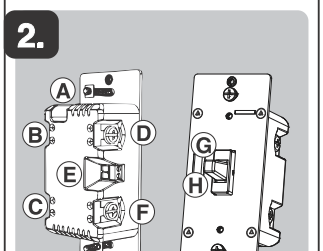

A. **Terre** (Ground) (vert/nu)
B. **Secteur ou Charge** (Line or Load) (noir)
C. **Secteur ou Charge** (Line or Load) (noir)
D. **Puente** (Traveler) (Rojo/Otro)
E. **+/-** (terminales de salida)
F. **Neutre** (Neutral) (Blanc)
G. **Partie supérieure** — appuyez et relâchez pour mettre le gradateur en marche; appuyez et maintenez enfoncé pour augmenter la luminosité
H. **Partie inférieure** — appuyez et relâchez pour éteindre le gradateur; appuyez et maintenez enfoncée pour réduire la luminosité)

3.

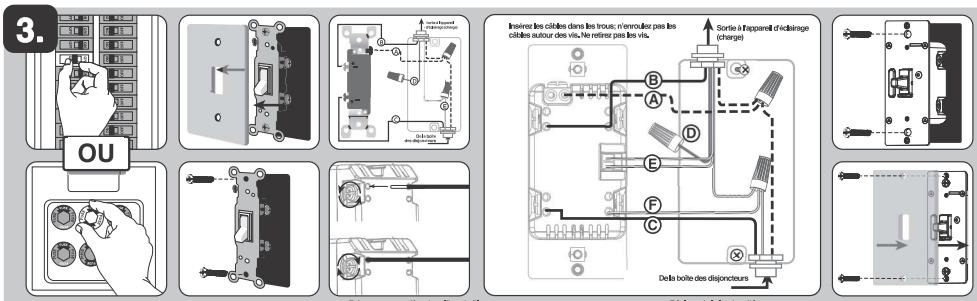

AVERTISSEMENT – RISQUE D'ÉLECTROCUTION
COUPEZ l'alimentation dans le circuit de dérivation relatif à l'interrupteur et à l'appareil d'éclairage sur le panneau de branchement. Tous les branchements de câblage doivent être effectués HORS TENSION pour éviter de vous blesser ou d'endommager l'interrupteur. Ce dispositif ne peut pas être installé conformé au Code national de l'électricité et aux règlements locaux des États-Unis ou du Canada sans avoir un neutre et aux règlements locaux du Canada. Si vous n'êtes pas certain de la façon d'effectuer cette installation ou si vous ne vous sentez pas à l'aise pour l'accomplir, veuillez consulter un électricien qualifié.

Câblage avec plusieurs interrupteurs
Pour les installations à 3 voies, veuillez vous reporter au manuel de l'interrupteur supplémentaire (46561).

Câblage avec un seul interrupteur
1. Coupez l'alimentation du disjoncteur ou à la boîte à fusibles.
IMPORTANT! Avant de poursuivre, assurez-vous que l'alimentation est COUPÉE à la boîte de jonction.
2. Retirez la plaque murale.
3. Retirez les vis de montage de l'interrupteur.
4. Retirez avec soin l'interrupteur de la boîte de jonction. NE débranchez PAS les fils.
Il y a jusqu'à six bornes à vis sur le gradateur. Celles-ci sont indiquées :
A. TERRE (GROUND) — Fil vert/Nu
B. SECTEUR ou CHARGE (LINE OR LOAD) — Fil noir (relié au luminaire)
C. SECTEUR ou CHARGE (LINE OR LOAD) — Fil noir (relié au luminaire)
D. PRENDRE/TRAVELER) — Fil rouge ou d'une autre couleur (uniquement pour les installations à trois voies)
E. +/- (Bornes de sortie)
F. NEUTRE (NEUTRAL) — Fil blanc
Faites correspondre ces bornes à vis avec les fils reliés à l'interrupteur existant.
5. Débranchez les fils de l'interrupteur existant. Marquez les fils selon leurs raccordements antérieurs aux bornes.

Notez les renseignements importants relatifs au câblage.
IMPORTANT! Ce gradateur est conçu pour et doit être utilisé uniquement avec du fil en cuivre.

Exigences en matière de calibre de fil
Utilisez des fils de calibre 14AWG ou de calibre supérieur, adaptés à des températures d'au moins 80° C, pour les raccordements du fil sous tension, du fil à la charge, du fil neutre, du fil de mise à la terre et du fil pendentif.

Longueur de fil à dénuder
Fixez à l'aide des orifices du boîtier : dénudez l'isolant sur 5/8 po. (16mm). *Ut, précisez que le coupde de serrage des vis est de 14kg/cm (12lbf/po).* Les bornes de sortie +/- nécessitent 26-16AWG.
1. Raccordez le fil de mise à la terre vert ou en cuivre nu à la borne de mise à la terre (ground).
2. Raccordez le fil noir de l'appareil d'éclairage à la borne secteur (line) ou charge (load).
3. Raccordez le fil noir du panneau de branchement électrique (sous tension) à l'autre borne secteur (line) ou charge (load).
4. Raccordez le fil blanc à la borne neutre (neutral) (utilisé le cavalier inclus au besoin).
REMARQUE : La borne du fil pendentif est seulement utilisée pour le câblage à trois ou quatre voies et doit rester isolée si le gradateur est installé dans un système à deux voies (un gradateur et une charge).
5. Connectez le fil + du luminaire au + du variateur à l'aide d'un petit tournevis à tête plate.
6. Connectez le fil - du luminaire au - sur le gradateur à l'aide d'un petit tournevis à tête plate.
7. Insérez le gradateur dans la boîte de jonction en prenant soin de ne pas pincer ou écraser les fils.
8. Gradateur doit être monté indépendamment (position verticale seulement).
9. Fixez le gradateur sur la boîte à l'aide des vis fournies.
10. Installez la plaque murale.
11. Rétablissez l'alimentation dans le circuit, à la boîte à fusibles ou au disjoncteur, et mettez le système à l'essai.

Fonctionnement de base
L'appareil d'éclairage branché peut alors être allumé ou éteint et la luminosité réglée de deux façons différentes :
1. Manuellement, à partir du panneau avant du gradateur mural.
2. À distance, à l'aide du contrôleur Z-Wave.

Commande manuelle
L'interrupteur à bascule du panneau avant permet à l'utilisateur d'allumer et d'éteindre l'appareil d'éclairage branché.
1. Pour allumer l'appareil d'éclairage branché : Appuyez sur la partie supérieure de l'interrupteur à bascule, et relâchez-la.
2. Pour éteindre l'appareil d'éclairage branché : Appuyez sur la partie inférieure de l'interrupteur à bascule, et relâchez-la.

Réglage de la luminosité
1. Pour augmenter la luminosité : Appuyez sur la partie supérieure de l'interrupteur à bascule, et maintenez-la enfoncée.
2. Pour diminuer la luminosité : Appuyez sur la partie inférieure de l'interrupteur à bascule, et maintenez-la enfoncée.

DEL de cycle
Une DEL s'allume derrière l'interrupteur à bascule pour servir d'éclairage de guidage ou d'indicateur d'état.
Comment passer d'une option à l'autre : Appuyez rapidement trois fois vers le haut, puis une fois vers le bas.
1. La DEL est éteinte en permanence (par défaut)
2. La DEL est allumée en permanence (indique que le gradateur est sous tension)
3. La DEL est allumée lorsque la charge est désactivée (éclairage de guidage dans le noir)
4. La DEL est allumée lorsque la charge est activée (indique que l'interrupteur est sous tension)

Réglages d'une ampoule à DEL
Les ampoules à DEL ne sont pas toutes conçues de la même façon et leur performance est variable en fonction des marques de gradateurs. Cela peut nuire au comportement de l'ampoule et engendrer, p.ex., des papillotements ou un effet stroboscopique. Pour y remédier, un gradateur permet de définir un seuil de gradation minimal et un seuil de luminosité maximal.

Seuil de gradation minimal
1. Appuyez sur le bouton OFF à quatre reprises, puis sur le bouton ON une fois rapidement.
2. La lumière s'allume et applique le niveau de gradation le plus récent (valeur implicite — 1 %).
3. Appuyez sur le bouton ON ou OFF jusqu'à ce que l'ampoule atteigne la luminosité désirée sans papillotements.
4. La DEL ambre de clignoter 10 secondes après que le bouton a été relâché pour indiquer que le seuil minimal est défini.
Remarque : Cela peut être réglé avec la technologie Z-Wave, paramètre 30 table : 1 octet/valeurs 1-49 (valeur implicite — 1)

Seuil de luminosité maximal
1. Appuyez sur le bouton ON à quatre reprises, puis sur le bouton OFF une fois rapidement.
2. La lumière s'allume et applique le niveau de luminosité plus récent (valeur implicite — 99 %).
3. Appuyez sur le bouton ON ou OFF jusqu'à ce que l'ampoule atteigne la luminosité désirée sans papillotements.
4. La DEL ambre de clignoter 10 secondes après que le bouton a été relâché pour indiquer que le seuil maximal est défini.
Remarque : Cela peut être réglé avec la technologie Z-Wave, paramètre 31 table : 1 octet/valeurs 1-49 (valeur implicite — 99)

4.

Ajoutez votre appareil à un réseau Z-Wave
1. Suivez les instructions relatives à votre contrôleur certifié Z-Wave pour ajouter un appareil au réseau Z-Wave.
2. Une fois que le contrôleur est prêt à ajouter votre appareil, appuyez sur la partie supérieure de l'interrupteur à bascule, et relâchez-la.
3. L'application du contrôleur indiquera si elle a trouvé l'interrupteur. Si le contrôleur vous invite à entrer le code de sécurité S2, reportez-vous au code QR numéro de sécurité situé sur le côté de la boîte, ou à l'étiquette de code QR présente sur le produit (voir la figure 1). Entrez le code à cinq chiffres.
Veuillez consulter le manuel du contrôleur pour obtenir des instructions.
Vous avez maintenant le contrôle absolu sur la mise en marche, l'arrêt et la luminosité de votre appareil, en plus de pouvoir créer des groupes, des scènes, des horaires et des automatisations interactives programmées par votre contrôleur.
Si votre contrôleur certifié Z-Wave a une fonction d'accès à distance, vous pouvez commander votre appareil à l'aide de vos appareils mobiles.
Remarque : *Les produits compatibles SmartStart peuvent être ajoutés à un réseau Z-Wave en scannant le code QR sur le produit avec le contrôleur fournissant l'inclusion SmartStart. Aucune autre action n'est requise et le produit SmartStart sera ajouté automatiquement dans les 10 minutes suivant sa mise sous tension à proximité du réseau.*

Pour retirer ou réinitialiser un appareil
1. Suivez les instructions relatives à votre contrôleur certifié Z-Wave pour retirer un appareil du réseau Z-Wave.
2. Une fois que le contrôleur est prêt à retirer votre appareil, appuyez sur la partie supérieure de l'interrupteur à bascule, et relâchez-la.

Pour rétablir les configurations usine de votreinterrupteur
Appuyez rapidement trois fois sur le bouton de mise en marche (partie supérieure), puis appuyez immédiatement trois fois sur le bouton d'arrêt (partie inférieure).
REMARQUE : *Cette mesure ne doit être prise que si le contrôleur principal du réseau est manquant ou autrement inutilisable.*

Figure 1:

REMARQUE : Le rendement réel des ampoules à DEL et à lampes fluocompactes varie d'un type d'ampoule à l'autre et d'un fabricant à l'autre. Il est important de préciser que seules les ampoules à intensité réglable doivent être utilisées avec un gradateur. Pour savoir si l'a'gd'l d'une ampoule à intensité réglable, veuillez vérifier l'emballage, l'ampoule ou appeler le fabricant de l'ampoule.

Pour obtenir une liste complète des ampoules à DEL ou fluocompactes recommandées pour ce produit et les autres produits Z-Wave de Jasco, veuillez visiter le site www.byjasco.com/z-wave.

Le commutateur supplémentaire 46561 est requis pour les installations à commutateurs multiples.
La connexion du terminal voyageur de ce variateur à un interrupteur standard causera des dommages ou entraînera un fonctionnement incorrect. Si ce variateur fait partie d'une installation à commutateurs multiples, ne connectez pas le câble du voyageur ou ne mettez pas sous tension tant que les commutateurs supplémentaires (46561) ne sont pas correctement installés. Pour plus d'informations sur les installations à 3 ou 4 voies, consultez le manuel avec le commutateur supplémentaire.

INTEROPÉRABILITÉ ENTRE LES DISPOSITIFS Z-WAVE
Ce produit peut être utilisé dans un réseau Z-Wave avec d'autres appareils certifiés Z-Wave produits par d'autres fabricants et d'autres applications. Tous les nœuds fonctionnant sans pile au sein du réseau joueront le rôle de répétiteurs, quel que soit le fournisseur, afin de renhausser la fiabilité du réseau.

Ce dispositif prend en charge la classe de commandes Association (trois groupes)
- Le groupe d'association 1 prend en charge la ligne de sécurité et le rapport Multi-level
- Le groupe d'association 2 prend en charge le réglage de base et est commandé par la charge locale
- Le groupe d'association 3 prend en charge le réglage de base et est commandé par une double pression du bouton ON ou OFF (marche ou arrêt)
- Chaque groupe d'association prend en charge un total de cinq (5) nœuds

Pour obtenir de plus amples renseignements, visitez ezzwave.com

1.

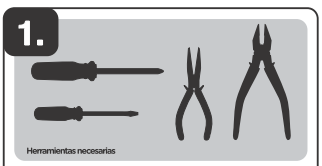

Herramientas necesarias

¡IMPORTANTE!
El atenuador está diseñado solo para usarse con accesorios instalados permanentemente.

Caracteristicas principales de su nuevo dispositivo Z-Wave

- ENCENDER/APAGAR y regular los niveles de atenuación, manual o remotamente, a través del controlador Z-Wave
- Se puede incluir en varios grupos y escenas
- Se puede utilizar en una instalación de un solo poste o con un máximo de cuatro interruptores adicionales (#46560) en configuraciones de 3 o 4 cables
- Detección de línea/carga automática
- Utiliza una placa de pared estándar con interruptor basculante para instalaciones de conexión sencilla (la placa de pared no está incluida)
- Z-Wave está certificado para una sincronización simple y una automatización integrada del hogar
- Instalación de terminales de tornillo — requiere de conexiones de cables para línea (con corriente) (line (hot), carga (load), neutro (neutral) y tierra (ground). Se requiere un cable puente para instalaciones de 3 o 4 vías
- Este dispositivo Z-Wave cuenta con características avanzadas que le permiten personalizar su experiencia. Estas características solo pueden ser ajustadas por medio de un controlador habilitado por Z-Wave que sea compatible con la clase de comandos de configuración de Z-Wave. Consulte la lista integral de configuraciones ajustables en: www.ezzwave.com/config

2.

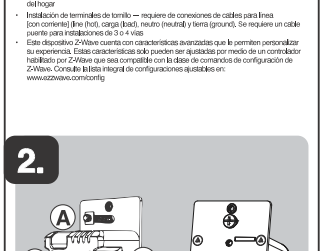

A. **Tierra** (Ground) (Verde/pelado)
B. **Línea o carga** (Line or load) (Negro)
C. **Línea o carga** (Line or load) (Negro)
D. **Puente** (Traveler) (Rojo/otro)
E. **+/-** (terminales de salida)
F. **Neutro** (Neutral) (Blanco)
G. **Hacia arriba** (Up)— presione y suelte para encender el atenuador de luz; para aumentar el brillo, manténgalo presionado
H. **Hacia abajo** (Down)— presione y suelte para apagar el atenuador de luz; para atenuar, manténgalo presionado

3.

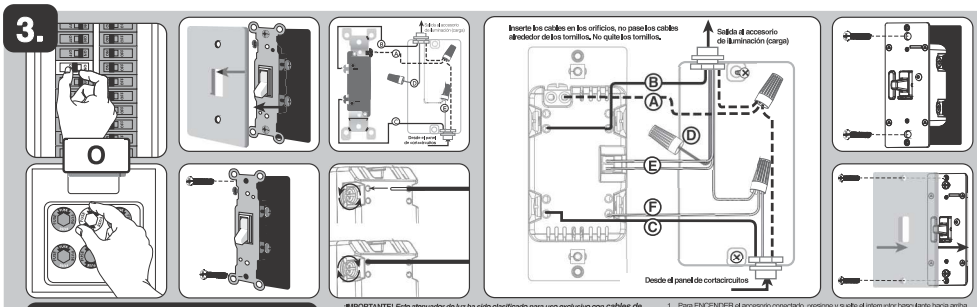

ADVERTENCIA – DESCARGA ELÉCTRICA
Interrumpa la alimentación al circuito derivado del interruptor y al accesorio de iluminación desde el panel de servicio. Todas las conexiones de cableado deben realizarse con el SUMINISTRO DE CORRIENTE INTERRUMPIDO para evitar lesiones personales o daños al interruptor. Este dispositivo está diseñado para la instalación conforme al Código de Normas de Electricidad y las reglamentaciones locales en EE.UU. o el Código de Normas de Electricidad y las reglamentaciones locales en Canadá. Si no está seguro o tiene dudas sobre como realizar la instalación, contacte a un electricista profesional.

Cableado del interruptor multifásico
Para instalaciones de 3 vías, consulte el manual del interruptor adicional (46561).

Cableado del interruptor monofásico
1. Interrumpa el suministro de energía al circuito desde el panel de fusibles o el de cortacircuitos.
¡IMPORTANTE! Antes de continuar, compruebe que se haya INTERRUMPIDO la alimentación eléctrica a la caja del interruptor.
2. Retire la placa.
3. Retire los tornillos de soporte del interruptor.
4. Saque el interruptor de la caja con cuidado. NO desconecte los cables.
Hay hasta seis terminales de tornillo en el atenuador; están marcados de la siguiente manera:
A. Tierra: verde/pelado (GROUND)
B. Línea (LINE) o Carga (LOAD): negro (conectada al suministro eléctrico o al dispositivo de iluminación)
C. Línea (LINE) o Carga (LOAD): negro (conectada al suministro eléctrico o al dispositivo de iluminación)
D. Puente (TRAVELER): rojo/otro (bien en instalaciones de 3 vías)
E. +/- (Terminales de salida)
F. Neutro (NEUTRAL): blanco
Haga corresponder estos terminales de tornillo con los cables conectados al interruptor existente.
5. Desconecte los cables del interruptor existente. Rotule los cables según la conexión anterior al terminal.

Observe la siguiente información importante sobre el cableado

***¡IMPORTANTE!** Este atenuador de luz ha sido clasificado para uso exclusivo con cables de cobre y está diseñado específicamente para ese tipo de cable.*

Requisitos de calibre del cableado
Use cables numero 14AWG o superior, que sean adecuados para una temperatura de al menos 80° C para las conexiones línea (con corriente) (line (hot), carga (load), neutro (neutral), tierra (ground) y puente (traveler). Los terminales de salida +/- requieren 26-16AWG.

Longitud de cable sin aislamiento
Para conectar utilizando los orificios del recinto: pelar 5/8 de pulgada del aislamiento (16mm). *La norma de UL especifica que el par de apriete de los tornillos debe ser de 14Kg/cm (12lbf/in).*
1. Conecte el cable de cobre verde o pelado de conexión a tierra al terminal TIERRA (ground).
2. Conecte el cable negro del dispositivo de iluminación a cualquiera de los terminales marcados LINEA/CARGA (line/load).
3. Conecte el cable negro del panel de servicio eléctrico (hot) (con corriente) a cualquiera de los terminales marcados LINEA/CARGA (line/load).
4. Conecte el cable blanco al terminal NEUTRO (neutral) (use el cable puente incluido, si ser necesario).
NOTA: La terminal móvil se utiliza únicamente para las configuraciones de 3 o 4 cables y debe permanecer aislada si el regulador de intensidad se instala en un sistema de 2 cables (un regulador de intensidad y una carga).
5. Introduzca el atenuador de luz en la caja del interruptor, con cuidado de no comprimir o presionar los cables.
6. El interruptor debe ser montado independientemente (solo en posición vertical).
7. Asegure bien el atenuador de luz a la caja con los tornillos provistos.
8. Instale la placa de pared.
9. Reanude el suministro de energía al circuito desde el panel de fusibles o el de cortacircuitos y pruebe el sistema.

Funcionamiento básico
La luz conectada se puede ENCENDER/APAGAR y regular los niveles de atenuación de dos formas:
1. De manera manual, desde el panel frontal del atenuador de luz para pared.
2. De manera remota, con el controlador Z-Wave.

Control manual
El interruptor basculante del panel frontal permite al usuario ENCENDER/APAGAR el accesorio conectado.

1. Para ENCENDER el accesorio conectado, presione y suelte el interruptor basculante hacia arriba.
2. Para APAGAR el accesorio conectado, presione y suelte el interruptor basculante hacia abajo.

Regulación de la atenuación
1. Para aumentar el brillo, mantenga presionado el interruptor basculante hacia arriba.
2. Para disminuir el brillo, mantenga presionado el interruptor basculante hacia abajo.

Ciclo de luz LED
La luz LED que brilla detrás del interruptor actúa como una luz guía o un indicador de estado.
Cómo alternar las opciones: pulse hacia arriba tres veces y luego hacia abajo una vez rápidamente.
1. La luz LED está APAGADA todo el tiempo (opción predeterminada)
2. La luz LED siempre está ENCENDIDA (indica si el atenuador está ENCENDIDO)
3. La luz LED está ENCENDIDA cuando la carga está APAGADA (luz guía en la oscuridad)
4. La luz LED está ENCENDIDA cuando la carga está ENCENDIDA (indica que el interruptor está ENCENDIDO)

Ajustes de bulbos LED
No todos los bulbos LED son iguales, y el rendimiento varía entre las diferentes marcas de reguladores de intensidad. Esto puede provocar que los bulbos muestren comportamientos adversos, como parpadeo o efecto de estroboscopio. Para evitar estos problemas, este regulador de intensidad cuenta con umbrales ajustables de atenuación y brillo. Ello permite configurar los niveles mínimos y máximos.
Umbral de atenuación mínima
1. Presione el botón de APAGADO cuatro veces y luego presione rápidamente el botón de ENCENDIDO una sola vez.
2. La luz indicará en el nivel de atenuación más reciente (predeterminado: 1 %).
3. Presione el botón de ENCENDIDO o APAGADO hasta que el bulbo alcance el brillo deseado sin parpadeo.
4. El LED dejará de parpadear 10 segundos después de soltar el botón para indicar que se configuró el umbral mínimo.
Nota: Esto se puede configurar con el parámetro 30 tamaño de Z-Wave: 1 byte/valores 1-49 (predeterminado: 1)
Umbral de brillo máximo
1. Presione el botón de ENCENDIDO cuatro veces y luego presione rápidamente el botón de APAGADO una sola vez.
2. La luz indicará en el nivel de brillo más reciente (predeterminado: 99 %).
3. Presione el botón de ENCENDIDO o APAGADO hasta que el bulbo alcance el brillo deseado sin parpadeo.
4. El LED dejará de parpadear 10 segundos después de soltar el botón para indicar que se configuró el umbral máximo.
Nota: Esto se puede configurar con el parámetro 31 tamaño de Z-Wave: 1 byte/valores 1-9 (predeterminado: 99)

4.

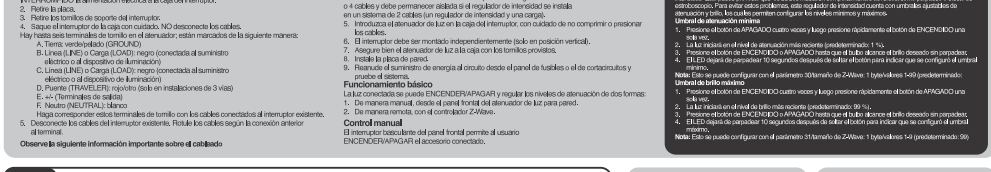

Cómo agregar su dispositivo a una red Z-Wave
1. Siga las instrucciones provistas para su controlador Z-Wave homologado para agregar un dispositivo a la red Z-Wave.
2. Una vez que el controlador esté listo para incluir su dispositivo, presione el interruptor basculante hacia arriba y suéltelo.
3. La aplicación del controlador indicará si ha encontrado el interruptor. Si el controlador indica que ingrese el código de seguridad S2, consulte el código QR o el número de seguridad en el lateral de la caja o la etiqueta con el código QR que se encuentra en el producto (ver Figura 1). Ingrese el código de cinco dígitos.
Consulte el manual de referencia del controlador para obtener instrucciones.
Ahora tiene control total para ENCENDER/APAGAR/REGULAR el accesorio y crear grupos, escenas, horarios y automatizaciones interactivas programadas con su controlador.
Si su controlador Z-Wave homologado cuenta con acceso remoto, usted podrá controlar el accesorio desde dispositivos móviles.
Nota: *Los productos habilitados para SmartStart se pueden agregar a una red Z-Wave escaneando el código QR en el producto con un controlador que proporciona la inclusión de SmartStart. No se requieren más acciones y el producto SmartStart se agregará automáticamente dentro de los 10 minutos posteriores a su encendido en las cercanías de la red.*

Cómo quitar y restablecer el dispositivo
1. Siga las instrucciones provistas para su controlador Z-Wave homologado para quitar un dispositivo de la red Z-Wave.
2. Una vez que el controlador esté listo para incluir su dispositivo, presione el interruptor basculante hacia arriba y suéltelo.

Para restablecer los ajustes de fábrica del atenuador
Presione rápidamente el botón ON (hacia arriba) tres veces y luego presione de inmediato el botón OFF (hacia abajo) tres veces.
Nota: *Realice esta acción solo en caso de que el controlador principal de su red falte o no funcione.*

Figura 1:

NOTA: El rendimiento real de cualquier bombilla CFL o LED varía de un tipo de bombilla a otro y de un fabricante a otro. Es importante tener en cuenta que, con un atenuador de luz, se deben usar únicamente bombillas diseñadas como atenuables. Para averiguar si la bombilla es atenuable, consulte el paquete, la propia bombilla o bien llame directamente a su fabricante.

Para consultar una lista completa de bombillas CFL/LED recomendadas para este producto Z-Wave u otros productos de Jasco, visite www.byjasco.com/z-wave

Se requiere el interruptor adicional 46560 para instalaciones de múltiples interruptores.
Conectar el terminal de viaje de este atenuador a un interruptor estándar causará daños o resultará en un funcionamiento incorrecto. Si este atenuador es parte de una instalación de múltiples interruptores, no conecte el cable viajero ni aplique energía hasta que los interruptores adicionales (46561) estén instalados correctamente. Para obtener más información sobre instalaciones de 3 o 4 vías, consulte el manual con el interruptor adicional.

INTEROPERABILIDAD DEL Z-WAVE
Este producto de puede incluir y puede funcionar en cualquier red Z-Wave con dispositivos de otros fabricantes y otras aplicaciones que cuenten con la homologación Z-Wave. Todos los nodos que forman parte de la red y que funcionen sin pilas actuarán de repetidores independientemente del proveedor, con el fin de aumentar la fiabilidad de la red.

Este dispositivo es compatible con la Clase de comandos de asociación (3 grupos)
- Grupo de asociación 1 es compatible con la red vital (Lifeline), informe de conmutador de varios niveles
- Grupo de asociación 2 es compatible con la configuración básica y es controlado con la carga local
- Grupo de asociación 3 es compatible con la configuración básica y, para controlado, se presiona dos veces el botón de encendido/apagado
- Cada grupo de asociación es compatible con un total de 5 nodos

Para obtener más información, visite www.ezzwave.com.