PSM®900-RA

In-Ear Personal Monitoring System

USER GUIDE

Le Guide de l'Utilisateur
Bedienungsanleitung
Guida dell'Utente
Guia del Usuario
Manual do Usuário
Руководство пользователя
Gebruikershandleiding
取扱説明書
사용자 안내서
用户指南
繁體中文
Pengguna Panduan
أنظمة الميكروفون اللاسلكية

©2020 Shure Incorporated
27A48485 (Rev. 1)
Printed in U.S.A.

Important Safety Information

Explanation of Symbols -- Explication des symboles -- Erläuterungen zu Symbolen -- Explicación de los símbolos -- Spiegazione dei simboli -- Explicação dos Símbolos -- Объяснение обозначений -- Verklaring van symbolen -- シンボルの説明 -- 기호 설명 -- 符号说明 -- 符號說明 --Penjelasan Simbol --شرح الرموز

Caution: risk of electric shock
Attention : risque de choc électrique
Vorsicht: Stromschlagrisiko
Precaución: riesgo de descarga eléctrica
Attenzione: rischio di scosse elettriche
Aviso: risco de choque elétrico
Внимание: риск поражения электрическим током
Waarschuwing: risico op elektrische schok
警告：感電のおそれ
주의: 전기 충격 위험
小心电击
注意：存在觸點風險
Awas: risiko sengatan listrik
تنبيه: خطر الصدمة الكهربية

Caution: risk of danger (See note.)
Attention : risque de danger (voir la remarque)
Vorsicht: Gefährdungsrisiko (siehe Hinweis.)
Precaución: riesgo de peligro (ver nota)
Attenzione: rischio di pericolo (vedi nota).
Aviso: risco de perigo (Veja observação.)
Внимание: опасность (см. примечание.)
Waarschuwing: risico op gevaar (zie opmerking)
警告：危険のおそれ(注意書き参照)
주의: 위험(주 참조)
小心危险（参见注释）。
注意：存在危險（參見注釋）。
Awas: risiko bahaya (Lihat catatan.)
تنبيه: مخاطر الخطر (انظر الملاحظة)

Direct current
Courant direct
Gleichstrom
Corriente directa
Corrente continua
Corrente direta
Постоянный ток
Gelijkstroom
直流
직류
直流
直流電
Arus searah
تيار مباشر

Alternating current
Courant alternatif
Wechselstrom
Corriente alterna
Corrente alternata
Corrente alternada
Переменный ток
Wisselstroom
交流
교류
交流
交流電
Arus bolak-balik
تيار متناوب

On (Supply)
Marche (alimentation)
Ein (Versorgung)
Encendido (alimentación)
Alimentazione attiva
Ligado (Fonte)
Вкл. (питание)
Aan (voeding)
オン (供給)
켜짐(공급장치)
打开（供电）
開啟（電源）
Hidup (Catu)
تشغيل (إمداد)

Equipment protected throughout by DOUBLE INSULATION or REINFORCED INSULATION
Équipement intégralement protégé par une DOUBLE ISOLATION ou une ISOLATION RENFORCÉE
Geräte durchgängig durch DOPPELTE ISOLIERUNG oder VERSTÄRKTE ISOLIERUNG geschützt
El equipo está protegido con AISLAMIENTO DOBLE o AISLAMIENTO REFORZADO
Apparecchio interamente protetto tramite ISOLAMENTO DOPPIO o ISOLAMENTO RINFORZATO
Equipamento protegido por DUPLA ISOLAÇÃO ou ISOLAÇÃO REFORÇADA
Оборудование защищено с использованием ДВОЙНОЙ ИЗОЛЯЦИИ или УСИЛЕННОЙ ИЗОЛЯЦИИ
Apparatuur volledig beschermt door DUBBELE ISOLATIE of VERSTERKTE ISOLATIE
二重絶縁または強化絶縁により常に保護されている機器
이중 절연 또는 강화 절연으로 완전히 보호된 장비
设备始终有双绝缘或加强绝缘保护
透過雙絕緣或加強絕緣完全保護設備
Peralatan dilindungi seluruhnya dengan ISOLASI GANDA atau ISOLASI DIPERKUAT
الجهاز محمي من خلال عزل مزدوج أو عزل مقوى

Stand-by
Veille
Standby
En espera
Standby
Em espera
Режим ожидания
Stand-by
スタンバイ
대기
待机
待機
Siaga
وضع الاستعداد

Equipment should not be disposed of in the normal waste stream
Ne pas mettre l'équipement au rebut avec les déchets normaux
Geräte sollten nicht im normalen Abfallstrom entsorgt werden
No se debe desechar el equipo en el canal normal de eliminación de desechos
L'apparecchio non deve essere smaltito nel flusso dei rifiuti normali
Este equipamento não deve ser descartado em lixo comum
Оборудование не подлежит утилизации вместе с обычными бытовыми отходами
Apparatuur mag niet worden afgevoerd via het normale afvalsysteem
機器は通常の廃棄物の流れにより廃棄されてはなりません。
장비를 일반 쓰레기 수거함에 폐기하지 말 것
本设备不能作一般废弃物处理
不應在普通廢水中處理設備
Peralatan tidak boleh dibuang dalam aliran limbah normal
يجب عدم التخلص من الجهاز في مجرى النفايات الخطرة

IMPORTANT SAFETY INSTRUCTIONS

1. READ these instructions.
2. KEEP these instructions.
3. HEED all warnings.
4. FOLLOW all instructions.
5. DO NOT use this apparatus near water.
6. CLEAN ONLY with dry cloth.
7. DO NOT block any ventilation openings. Allow sufficient distances for adequate ventilation and install in accordance with the manufacturer's instructions.
8. DO NOT install near any heat sources such as open flames, radiators, heat registers, stoves, or other apparatus (including amplifiers) that produce heat. Do not place any open flame sources on the product.
9. DO NOT defeat the safety purpose of the polarized or grounding type plug. A polarized plug has two blades with one wider than the other. A grounding type plug has two blades and a third grounding prong. The wider blade or the third prong are provided for your safety. If the provided plug does not fit into your outlet, consult an electrician for replacement of the obsolete outlet.
10. PROTECT the power cord from being walked on or pinched, particularly at plugs, convenience receptacles, and the point where they exit from the apparatus.
11. ONLY USE attachments/accessories specified by the manufacturer.
12. USE only with a cart, stand, tripod, bracket, or table specified by the manufacturer, or sold with the apparatus. When a cart is used, use caution when moving the cart/apparatus combination to avoid injury from tip-over.
13. UNPLUG this apparatus during lightning storms or when unused for long periods of time.
14. REFER all servicing to qualified service personnel. Servicing is required when the apparatus has been damaged in any way, such as power supply cord or plug is damaged, liquid has been spilled or objects have fallen into the apparatus, the apparatus has been exposed to rain or moisture, does not operate normally, or has been dropped.
15. DO NOT expose the apparatus to dripping and splashing. DO NOT put objects filled with liquids, such as vases, on the apparatus.
16. The MAINS plug or an appliance coupler shall remain readily operable.
17. The airborne noise of the Apparatus does not exceed 70dB (A).
18. Apparatus with CLASS I construction shall be connected to a MAINS socket outlet with a protective earthing connection.
19. To reduce the risk of fire or electric shock, do not expose this apparatus to rain or moisture.
20. Do not attempt to modify this product. Doing so could result in personal injury and/or product failure.
21. Operate this product within its specified operating temperature range.

WARNING

- Battery packs may explode or release toxic materials. Risk of fire or burns. Do not open, crush, modify, disassemble, heat above 140°F (60°C), or incinerate.
- Follow instructions from manufacturer
- Only use Shure charger to recharge Shure rechargeable batteries
- WARNING: Danger of explosion if battery incorrectly replaced. Replace only with same or equivalent type.
- Never put batteries in mouth. If swallowed, contact your physician or local poison control center
- Do not short circuit; may cause burns or catch fire
- Do not charge or use battery packs other than Shure rechargeable batteries
- Dispose of battery packs properly. Check with local vendor for proper disposal of used battery packs.
- Batteries (battery pack or batteries installed) shall not be exposed to excessive heat such as sunshine, fire or the like
- Do not immerse the battery in liquid such as water, beverages, or other fluids.
- Do not attach or insert battery with polarity reversed.
- Keep away from small children.
- Do not use abnormal batteries.
- Pack the battery securely for transport.

CAUTION

- Never disassemble or modify the device, as failures may result.
- Do not subject to extreme force and do not pull on the cable or failures may result.
- Keep the product dry and avoid exposure to extreme temperatures and humidity.

WARNING

- If water or other foreign objects enter the inside of the device, fire or electric shock may result.
- Do not attempt to modify this product. Doing so could result in personal injury and/or product failure.

This device is able to produce sound volume higher than 85 dB SPL. Please check your maximum allowed continuous noise exposure level based on your national employment protection requirements.

This product is intended for professional use only. This product should only be sold through professional sales channels.

INSTRUCCIONES IMPORTANTES DE SEGURIDAD

1. LEA estas instrucciones.
2. CONSERVE estas instrucciones.
3. PRESTE ATENCIÓN a todas las advertencias.
4. SIGA todas las instrucciones.
5. NO utilice este aparato cerca del agua.
6. LIMPIE ÚNICAMENTE con un trapo seco.
7. NO obstruya ninguna de las aberturas de ventilación. Deje espacio suficiente para proporcionar ventilación adecuada e instale los equipos según las instrucciones del fabricante.
8. NO instale el aparato cerca de fuentes de calor tales como llamas descubiertas, radiadores, registros de calefacción, estufas u otros aparatos (incluyendo amplificadores) que produzcan calor. No coloque artículos con llamas descubiertas en el producto.
9. NO anule la función de seguridad del enchufe polarizado o con clavija de puesta a tierra. Un enchufe polarizado tiene dos patas, una más ancha que la otra. Un enchufe con puesta a tierra tiene dos patas y una tercera clavija con puesta a tierra. La pata más ancha o la tercera clavija se proporciona para su seguridad. Si el tomacorriente no es del tipo apropiado para el enchufe, consulte a un electricista para que sustituya el tomacorriente de estilo anticuado.
10. PROTEJA el cable eléctrico para evitar que personas lo pisen o estrujen, particularmente en sus enchufes, en los tomacorrientes y en el punto en el cual sale del aparato.
11. UTILICE únicamente los accesorios especificados por el fabricante.
12. UTILICE únicamente con un carro, pedestal, trípode, escuadra o mesa del tipo especificado por el fabricante o vendido con el aparato. Si se usa un carro, el mismo debe moverse con sumo cuidado para evitar que se vuelque con el aparato.
13. DESENCHUFE el aparato durante las tormentas eléctricas, o si no va a ser utilizado por un lapso prolongado.
14. TODA reparación debe ser llevada a cabo por técnicos calificados. El aparato requiere reparación si ha sufrido cualquier tipo de daño, incluyendo los daños al cordón o enchufe eléctrico, si se derrama líquido sobre el aparato o si caen objetos en su interior, si ha sido expuesto a la lluvia o la humedad, si no funciona de modo normal, o si se ha caído.
15. NO exponga este aparato a chorros o salpicaduras de líquidos. NO coloque objetos llenos con líquido, tales como floreros, sobre el aparato.
16. El enchufe de alimentación o un acoplador para otros aparatos deberá permanecer en buenas condiciones de funcionamiento.
17. El nivel de ruido transmitido por el aire del aparato no excede de 70 dB(A).
18. Los aparatos de fabricación CLASE I deberán conectarse a un tomacorriente de ALIMENTACION con clavija de puesta a tierra protectora.
19. Para reducir el riesgo de causar un incendio o sacudidas eléctricas, no exponga este aparato a la lluvia ni a humedad.
20. No intente modificar este producto. Hacerlo podría causar lesiones personales y/o la falla del producto.
21. Utilice este producto únicamente dentro de la gama de temperaturas de funcionamiento especificadas.

ADVERTENCIA

- Los conjuntos de baterías pueden estallar o soltar materiales tóxicos. Riesgo de incendio o quemaduras. No abra, triture, modifique, desarme, caliente a más de 60°C (140°F) ni incinere.
- Siga las instrucciones del fabricante
- Utilice únicamente el cargador Shure para cargar las baterías recargables Shure.
- ADVERTENCIA: Si se sustituye la batería incorrectamente, se crea el riesgo de causar una explosión. Sustitúyala únicamente por otra igual o de tipo equivalente.
- Nunca ponga baterías en la boca. Si se tragan, acuda al médico o a un centro local de control de envenenamiento
- No ponga en cortocircuito; esto puede causar quemaduras o incendios
- No cargue ni utilice baterías diferentes de las baterías recargables Shure.
- Deseche los conjuntos de baterías de forma apropiada. Consulte al vendedor local para el desecho adecuado de conjuntos de baterías usados.
- Las baterías (conjuntos de baterías o baterías instaladas) no deben exponerse al calor excesivo causado por la luz del sol, las llamas o condiciones similares.
- No sumerja la batería en líquidos como agua, bebidas u otros fluidos.
- No coloque ni inserte la batería con la polaridad invertida.
- Mantenga fuera del alcance de los niños pequeños.
- No utilice baterías anormales.
- Embale la batería de forma segura para su transporte.

PRECAUCION

- Nunca desarme ni modifique el dispositivo, ya que esto podría causar fallas.
- No someta el aparato a fuerzas extremas ni tire de su cable, ya que esto podría causar fallas.
- Mantenga el producto seco y evite exponerlo a niveles extremos de temperatura y humedad.

ADVERTENCIA

- Si el agua u otros objetos externos penetran el dispositivo, se podría causar un incendio o sacudidas eléctricas.
- No intente modificar este producto. Hacerlo podría causar lesiones personales y/o la falla del producto.

Este dispositivo puede producir un volumen sonoro mayor de 85 dB SPL. Compruebe el nivel de exposición al ruido continuo máximo permisible en base a los requisitos de protección laborales nacionales.

This product is intended for professional use only. This product should only be sold through professional sales channels.

WICHTIGE SICHERHEITSHINWEISE

1. Diese Hinweise LESEN.
2. Diese Hinweise AUFBEWAHREN.
3. Alle Warnungen BEACHTEN.
4. Alle Anweisungen BEFOLGEN.
5. Dieses Gerät NICHT in Wassernähe VERWENDEN.
6. NUR mit einem sauberen Tuch REINIGEN.
7. KEINE Lüftungsöffnungen verdecken. Genügend Platz zur Luftzirkulation lassen und den Anweisungen des Herstellers Folge leisten.
8. NICHT in der Nähe von Wärmequellen wie zum Beispiel offenen Flammen, Heizkörpern, Wärmespeichern, Öfen oder anderen Wärme erzeugenden Geräten (einschließlich Verstärkern) installieren. Kein offenes Feuer in der Nähe des Produkts platzieren.
9. Die Schutzfunktion des Schukosteckers nicht umgehen. Ein polarisierter Stecker verfügt über zwei unterschiedlich breite Kontakte. Ein geerdeter Stecker verfügt über zwei Kontakte und einen Erdungsstift. Bei dieser Steckerausführung dienen die Schutzleiter Ihrer Sicherheit. Wenn der mitgelieferte Stecker nicht in die Steckdose passt, einen Elektriker mit dem Austauschen der veralteten Steckdose beauftragen.
10. VERHINDERN, dass das Netzkabel gequetscht oder darauf getreten wird, insbesondere im Bereich der Stecker, Netzsteckdosen und an der Austrittsstelle vom Gerät.
11. NUR das vom Hersteller angegebene Zubehör und entsprechende Zusatzgeräte verwenden.
12. NUR in Verbindung mit einem vom Hersteller angegebenen oder mit dem Gerät verkauften Transportwagen, Stativ, Träger oder Tisch verwenden. Wenn ein Transportwagen verwendet wird, beim Verschieben der Transportwagen vorsichtig vorgehen, um Verletzungen durch Umkippen zu vermeiden.
13. Bei Gewitter oder wenn das Gerät lange Zeit nicht benutzt wird, das Netzkabel HERAUSZIEHEN.
14. ALLE Reparatur- und Wartungsarbeiten von qualifiziertem Kundendienstpersonal durchführen lassen. Ein Kundendienst ist erforderlich, wenn das Gerät auf irgendwelche Weise beschädigt wurde, z. B. wenn das Netzkabel oder der Netzstecker beschädigt wurden, wenn Flüssigkeiten in das Gerät verschüttet wurden oder Fremdkörper hineinfielen, wenn das Gerät Regen oder Feuchtigkeit ausgesetzt war, nicht normal funktioniert oder fallen gelassen wurde.
15. Dieses Gerät vor Tropf- und Spritzwasser SCHÜTZEN. KEINE mit Wasser gefüllten Gegenstände wie zum Beispiel Vasen auf das Gerät STELLEN.
16. Der Netzstecker oder eine Gerätesteckverbindung muss leicht zu stecken sein.
17. Die verursachten Störgeräusche des Geräts betragen weniger als 70 dB(A).
18. Das Gerät mit Bauweise der KLASSE I muss mit einem Schukostecker mit Schutzleiter in eine Netzsteckdose mit Schutzleiter eingesteckt werden.
19. Um das Risiko von Bränden oder Stromschlägen zu verringern, darf dieses Gerät nicht Regen oder Feuchtigkeit ausgesetzt werden.
20. Nicht versuchen, dieses Produkt zu modifizieren. Ansonsten könnte es zu Verletzungen und/oder zum Produktausfall kommen.
21. Dieses Produkt muss innerhalb des vorgeschriebenen Temperaturbereichs betrieben werden.

ACHTUNG

- Akkusätze können explodieren oder giftiges Material freisetzen. Es besteht Feuer- und Verbrennungsgefahr. Nicht öffnen, zusammenpressen, modifizieren, auseinander bauen, über 60 °C (140 °F) erhitzen oder verbrennen.
- Die Anweisungen des Herstellers befolgen
- Nur Shure-Ladegerät zum Aufladen von wiederaufladbaren Shure-Akkus verwenden
- ACHTUNG: Es besteht Explosionsgefahr, wenn die Batterie nicht richtig ersetzt wird. Nur mit dem gleichen bzw. einem gleichwertigen Typ ersetzen.
- Akkus niemals in den Mund nehmen. Bei Verschlucken ärztlichen Rat einholen oder die Giftnotrufzentrale anrufen.
- Nicht kurzschließen; kann Verbrennungen verursachen oder in Brand geraten
- Keine anderen Akkusätze als die wiederaufladbaren Shure-Akkus aufladen bzw. verwenden
- Akkusätze vorschriftsmäßig entsorgen. Beim örtlichen Verkäufer die vorschriftsmäßige Entsorgung gebrauchter Akkusätze erfragen.
- Akkus (Akkusätze oder eingesetzte Akkus) dürfen keiner starken Hitze wie Sonnenstrahlung, Feuer oder dergleichen ausgesetzt werden
- Den Akku nicht in Flüssigkeiten wie Wasser, Getränke oder andere Flüssigkeiten eintauchen.
- Den Akku nicht mit vertauschter Polarität anbringen oder einsetzen.
- Von kleinen Kindern fernhalten.
- Keine fehlerhaften Akkus verwenden.
- Den Akku vor dem Transportieren sicher verpacken.

VORSICHT

- Das Gerät nie auseinanderbauen oder modifizieren, da dies zu Ausfällen führen kann.
- Keinen extremen Kräften aussetzen und nicht am Kabel ziehen, da dies zu Ausfällen führen kann.
- Das Produkt trocken halten und keinen extremen Temperaturen oder extremer Luftfeuchtigkeit aussetzen.

ACHTUNG

- Falls Wasser oder andere Fremdstoffe/-körper in das Gerät gelangen, kann es zu Bränden oder Stromschlägen kommen.

- Nicht versuchen, dieses Produkt zu modifizieren. Ansonsten könnte es zu Verletzungen und/oder zum Produktausfall kommen.

Dieses Gerät kann einen Schalldruckpegel von mehr als 85 dB erzeugen. Der maximal zulässige kontinuierliche Geräuschbelastungspegel, der in den nationalen Arbeitsschutzgesetzen festgelegt ist, muss geprüft werden.

This product is intended for professional use only. This product should only be sold through professional sales channels.

CONSIGNES DE SÉCURITÉ IMPORTANTES

1. LIRE ces consignes.
2. CONSERVER ces consignes.
3. OBSERVER tous les avertissements.
4. SUIVRE toutes les consignes.
5. NE PAS utiliser cet appareil à proximité de l'eau.
6. NETTOYER UNIQUEMENT avec un chiffon sec.
7. NE PAS obstruer les ouvertures de ventilation. Laisser des distances suffisantes pour permettre une ventilation adéquate et effectuer l'installation en respectant les instructions du fabricant.
8. NE PAS installer à proximité d'une source de chaleur telle qu'une flamme nue, un radiateur, une bouche de chaleur, un poêle ou d'autres appareils (dont les amplificateurs) produisant de la chaleur. Ne placer aucune source à flamme nue sur le produit.
9. NE PAS retirer le dispositif de sécurité de la fiche polarisée ou de la fiche de terre. Une fiche polarisée comporte deux lames dont l'une est plus large que l'autre. Une fiche de terre comporte deux lames et une troisième broche de mise à la terre. La lame la plus large ou la troisième broche assure la sécurité de l'utilisateur. Si la fiche fournie ne s'adapte pas à la prise électrique, demander à un électricien de remplacer la prise hors normes.
10. PROTÉGER le cordon d'alimentation afin que personne ne marche dessus et que rien ne le pince, en particulier au niveau des fiches, des prises de courant et du point de sortie de l'appareil.
11. UTILISER UNIQUEMENT les accessoires spécifiés par le fabricant.
12. UTILISER uniquement avec un chariot, un pied, un trépied, un support ou une table spécifié par le fabricant ou vendu avec l'appareil. Si un chariot est utilisé, déplacer l'ensemble chariot-appareil avec précaution afin de ne pas le renverser, ce qui pourrait entraîner des blessures.
13. DÉBRANCHER l'appareil pendant les orages ou quand il ne sera pas utilisé pendant longtemps.
14. CONFIER toute réparation à du personnel qualifié. Des réparations sont nécessaires si l'appareil est endommagé d'une façon quelconque, par exemple : cordon ou prise d'alimentation endommagé, liquide renversé ou objet tombé à l'intérieur de l'appareil, exposition de l'appareil à la pluie ou à l'humidité, appareil qui ne marche pas normalement ou que l'on a fait tomber.
15. NE PAS exposer cet appareil aux égouttures et aux éclaboussures. NE PAS poser des objets contenant de l'eau, comme des vases, sur l'appareil.
16. La prise SECTEUR ou un coupleur d'appareil électrique doit rester facilement utilisable.
17. Le bruit aérien de l'appareil ne dépasse pas 70 dB (A).
18. L'appareil de construction de CLASSE I doit être raccordé à une prise SECTEUR dotée d'une protection par mise à la terre.
19. Pour réduire les risques d'incendie ou de choc électrique, ne pas exposer cet appareil à la pluie ou à l'humidité.
20. Ne pas essayer de modifier ce produit. Une telle opération est susceptible d'entraîner des blessures ou la défaillance du produit.
21. Utiliser ce produit dans sa plage de températures de fonctionnement spécifiée.

AVERTISSEMENT

- Les accus risquent d'exploser ou d'émettre des matières toxiques. Risque d'incendie ou de brûlures. Ne pas ouvrir, écraser, altérer, démonter, chauffer au-dessus de 60 °C (140 °F) ou incinérer.
- Suivre les instructions du fabricant
- Utiliser uniquement un chargeur Shure pour recharger les accus rechargeables Shure
- AVERTISSEMENT : Danger d'explosion si l'accu est mal placé. Remplacer uniquement avec le même type ou un type équivalent.
- Ne jamais mettre les accus dans la bouche. En cas d'ingestion, contacter un médecin ou le centre anti-poison local
- Ne pas court-circuiter ; cela risque de causer des brûlures ou un incendie
- Ne pas charger ou utiliser des accus autres que les accus rechargeables Shure
- Mettre les accus au rebut de manière appropriée. Vérifier auprès du fournisseur local la manière appropriée de mettre au rebut les accus usagés.
- Les accus (bloc accu ou accus installés) ne doivent pas être exposés à une chaleur excessive, p. ex. lumière du soleil, feu ou similaire
- Ne pas immerger l'accu dans des liquides, tels que de l'eau ou des boissons.
- Ne pas installer ni insérer l'accu en inversant la polarité.
- Maintenir hors de portée des jeunes enfants.
- Ne pas utiliser d'accus anormaux.
- Emballer l'accu pour le transport.

ATTENTION

- Ne jamais désassembler ou modifier cet appareil sous peine de provoquer des défaillances.
- Ne pas soumettre le câble à des forces extrêmes et ne pas tirer dessus sous peine de provoquer des défaillances.
- Garder le produit au sec et éviter de l'exposer à des conditions extrêmes de température ou d'humidité.

AVERTISSEMENT

- Si de l'eau ou d'autres matériaux étrangers pénètrent dans l'appareil, il y a risque d'incendie ou de choc électrique.
- Ne pas essayer de modifier ce produit. Cela risque de causer des blessures et/ou la défaillance du produit.

Cet appareil est capable de délivrer un niveau sonore supérieur à 85 dB SPL. Vérifier le niveau maximum autorisé d'exposition au bruit en contenu relatif aux exigences nationales pour la protection auditive sur le lieu de travail.

This product is intended for professional use only. This product should only be sold through professional sales channels.

ISTRUZIONI IMPORTANTI PER LA SICUREZZA

1. LEGGETE le istruzioni.
2. CONSERVATE le istruzioni.
3. OSSERVATE tutte le avvertenze.
4. SEGUITE tutte le istruzioni.
5. NON usate questo apparecchio vicino all'acqua.
6. PULITE l'apparecchio SOLO con un panno asciutto.
7. NON ostruite alcuna apertura per l'aria di raffreddamento. Consentite distanze sufficienti per un'adeguata ventilazione e installate l'apparecchio seguendo le istruzioni del costruttore.
8. NON installate l'apparecchio accanto a fonti di calore, quali fiamme libere, radiatori, aperture per l'efflusso di aria calda, forni o altri apparecchi (amplificatori inclusi) che generano calore. Non esponete il prodotto a fonti di calore non controllate.
9. NON modificare la spina di alimentazione o di messa a terra. Una spina polarizzata è dotata di due lame, una più ampia dell'altra. Una spina con spinotto è dotata di due lame e di un terzo polo di messa a terra. La lama più ampia ed il terzo polo hanno lo scopo di tutelare la vostra incolumità. Se la spina in dotazione non si adatta alla presa di corrente, rivolgetevi ad un elettricista per far eseguire le modifiche necessarie.
10. EVITATE di calpestare il cavo di alimentazione o di comprimerlo, specie in corrispondenza di spine, prese di corrente e punto di uscita dall'apparecchio.
11. USATE ESCLUSIVAMENTE i dispositivi di collegamento e gli accessori specificati dal costruttore.
12. USATE l'apparecchio solo con carrelli, sostegni, treppiedi, staffe o tavoli specificati dal costruttore o venduti insieme all'apparecchio stesso. Se usate un carrello, fate attenzione durante gli spostamenti per evitare infortuni causati da un eventuale ribaltamento del carrello stesso.
13. Durante temporali o se non userete l'apparecchio per un lungo periodo, SCOLLEGATELO dalla presa di corrente.
14. Per qualsiasi intervento, RIVOLGETEVI a personale di assistenza qualificato. È necessario intervenire sull'apparecchio ogniqualvolta è stato danneggiato, in qualsiasi modo; ad esempio la spina o il cavo di alimentazione sono danneggiati, si è versato liquido sull'apparecchio o sono caduti oggetti su di esso, l'apparecchio è stato esposto alla pioggia o all'umidità, non funziona normalmente o è caduto.
15. NON esponete l'apparecchio a sgocciolamenti o spruzzi. NON appoggiate sull'apparecchio oggetti pieni di liquidi, ad esempio vasi da fiori.
16. La spina ELETTRICA o l'eventuale adattatore devono restare prontamente utilizzabile.
17. Il aereo dell'apparecchio non supera i 70 dB (A).
18. L'apparecchio appartenente alla CLASSE I deve essere collegato ad una presa elettrica dotata di messa a terra di protezione.
19. Per ridurre il rischio di incendio o folgorazione, non esponete questo apparecchio alla pioggia o all'umidità.
20. Non tentate di modificare il prodotto. Tale operazione può causare infortuni e/o il guasto del prodotto stesso.
21. Utilizzate questo prodotto entro la gamma di temperatura operativa specificata.

AVVERTENZA

- Le pile possono esplodere o rilasciare sostanze tossiche. Rischio di incendio o ustioni. Non aprite, schiacciate, modificate, smontate, scaldate oltre i 60 °C né bruciate.
- Seguite le istruzioni del produttore
- Per la ricarica delle pile ricaricabili utilizzate esclusivamente un caricabatteria Shure
- AVVERTENZA: pericolo di esplosione in caso di errato posizionamento della pila. Sostituite la pila esclusivamente con pile di tipo identico o equivalente.
- Non mettete le pile in bocca. Se ingerite, rivolgetevi al medico o al centro antiveleni locale.
- Non causate cortocircuiti, per evitare ustioni o incendi.
- Caricate e usate esclusivamente pile ricaricabili Shure.
- Smaltite le pile in modo appropriato. Per lo smaltimento appropriato delle pile usate, rivolgetevi al fornitore locale.
- Le pile (pile ricaricabili o installate) non devono essere esposte a calore eccessivo (luce del sole diretta, fuoco o simili).
- Non immergete la pila in liquidi quali acqua, bevande o altri fluidi.
- Non collegate né inserite la pila con polarità invertita.
- Tenete lontano dai bambini piccoli.
- Non usate pile anomale.
- Imballate la pila in modo sicuro per il trasporto.

ATTENZIONE

- Per evitare di provocare possibili danni non smontate, né modificate mai il dispositivo.
- Per evitare di provocare possibili danni non applicate una forza estrema sul cavo e non tiratelo.
- Mantenete il prodotto asciutto e non esponetelo a temperature ed umidità estreme.

AVVERTENZA

- L'eventuale ingresso di acqua o di altri corpi estranei nel dispositivo può dare luogo allo sviluppo di incendi o folgorazioni.
- Non tentate di modificare il prodotto. Tale operazione può causare infortuni e/o il guasto del prodotto stesso.

Questo apparecchio può produrre un volume sonoro superiore a 85 dB di SPL. Verificare il massimo livello di esposizione al rumore continuo consentito in base ai requisiti di protezione degli ambienti di lavoro vigenti nel proprio Paese.

This product is intended for professional use only. This product should only be sold through professional sales channels.

BELANGRIJKE VEILIGHEIDSINSTRUCTIES

1. LEES deze instructies.
2. BEWAAR deze instructies.
3. NEEM alle waarschuwingen in acht.
4. VOLG alle instructies op.
5. GEBRUIK dit apparaat NIET in de buurt van water.
6. REINIG UITSLUITEND met een droge doek.
7. DICHT GEEN ventilatieopeningen AF. Zorg dat er voldoende afstand wordt gehouden voor adequate ventilatie. Installeer het product volgens de instructies van de fabrikant.
8. Plaats het apparaat NIET in de buurt van warmtebronnen, zoals vuur, radiatoren, warmteroosters, kachels of andere apparaten (waaronder versterkers) die warmte genereren. Plaats geen vuurbronnen in de buurt van het product.
9. ZORG ERVOOR dat de beveiliging van de gepolariseerde stekker of randaardestekker intact blijft. Een gepolariseerde stekker heeft twee pennen waarbij er één breder is dan de andere. Een randaardestekker heeft twee pennen en een extra aardaansluiting. De breedste pen en de aardaansluiting zijn bedoeld om uw veiligheid te garanderen. Als de meegeleverde stekker niet in de contactdoos past, vraag een elektricien dan om de verouderde contactdoos te vervangen.
10. BESCHERM het netsnoer tegen erop lopen of afknelling, vooral in de buurt van stekkers en uitgangen en op de plaats waar deze het apparaat verlaten.
11. GEBRUIK UITSLUITEND door de fabrikant gespecificeerde hulpstukken/accessoires.
12. GEBRUIK het apparaat UITSLUITEND in combinatie met een door de fabrikant gespecificeerde wagen, standaard, driepoot, beugel of tafel of met een meegeleverde ondersteuning. Wees bij gebruik van een wagen voorzichtig tijdens verplaatsingen van de wagen/apparaat-combinatie om letsel door omkantelen te voorkomen.
13. HAAL de stekker van dit apparaat uit de contactdoos tijdens onweer/bliksem of wanneer het lange tijd niet wordt gebruikt.
14. Laat onderhoud altijd UITVOEREN door bevoegd servicepersoneel. Onderhoud moet worden uitgevoerd wanneer het apparaat op enigerlei wijze is beschadigd, bijvoorbeeld beschadiging van netsnoer of stekker, vloeistof of voorwerpen in het apparaat zijn terechtgekomen, het apparaat is blootgesteld aan regen of vocht, niet naar behoren werkt of is gevallen.
15. STEL het apparaat NIET bloot aan druppelend en rondspattend vocht. PLAATS GEEN voorwerpen gevuld met vloeistof, bijvoorbeeld een vaas, op het apparaat.
16. De NETSTEKKER of een koppelstuk van het apparaat moet klaar voor gebruik zijn.
17. Het door het apparaat verspreide geluid mag niet meer zijn dan 70 dB(A).
18. Apparaten van een KLASSE I-constructie moeten worden aangesloten op een WANDCONTACTDOOS met beschermende aardaansluiting.
19. Stel dit apparaat niet bloot aan regen of vocht om het risico op brand of elektrische schokken te verminderen.
20. Probeer dit product niet te wijzigen. Wanneer dit wel gebeurt, kan lichamelijk letsel optreden en/of het product defect raken.
21. Gebruik dit product binnen de gespecificeerde bedrijfstemperaturen.

WAARSCHUWING

- Batterijpakketten kunnen exploderen of giftige stoffen afgeven. Gevaar voor brand of verwonding. Niet openen, indeuken, wijzigen, demonteren, tot boven 60 °C verwarmen of verbranden.
- Volg de instructies van de fabrikant op.
- Gebruik uitsluitend een Shure-lader om oplaadbare Shure-batterijen op te laden.
- WAARSCHUWING: Explosiegevaar indien batterij door verkeerd exemplaar wordt vervangen. Uitsluitend vervangen met hetzelfde type of een gelijkwaardig type.
- Stop nooit een batterij in uw mond. Neem bij doorslikken contact op met een arts of de plaatselijke eerste hulp.
- Niet kortsluiten; dit kan brandwonden of brand opleveren.
- Geen batterijpakketten opladen of gebruiken met andere dan oplaadbare Shure-batterijen.
- Voer batterijpakketten op juiste wijze af. Raadpleeg de plaatselijke verkoper voor de juiste afvoermethode voor gebruikte batterijpakketten.
- Batterijen (batterijpakketten of geplaatste batterijen) mogen niet worden blootgesteld aan grote hitte, zoals direct zonlicht, vuur etc.
- Dompel de batterij niet onder in vloeistof zoals water, drank of andere vloeistoffen.
- Bevestig of plaats de batterij niet met omgekeerde polariteit.
- Houd uit de buurt van kleine kinderen.
- Gebruik geen afwijkende batterijen.
- Verpak de batterij veilig voor het transport.

VOORZICHTIG

- Demonteer of wijzig het apparaat nooit. Dit kan defecten tot gevolg hebben.
- Stel het apparaat niet bloot aan extreme krachten en trek niet aan de kabel. Dit kan defecten tot gevolg hebben.
- Houd het product droog en stel het niet bloot aan extreme temperaturen en vochtigheid.

WAARSCHUWING

- Als water of een vreemd voorwerp binnendringt in de binnenzijde van het apparaat, kan dat brand of elektrische schokken tot gevolg hebben.
- Probeer dit product niet te wijzigen. Wanneer dit wel gebeurt, kan lichamelijk letsel optreden en/of het product defect raken.

Dit apparaat kan geluidsvolumes boven 85 dB SPL produceren. Controleer wat uw maximale toegestane blootstellingsniveau aan continu geluid is volgens de nationale regelgeving.

This product is intended for professional use only. This product should only be sold through professional sales channels.

IMPORTANTES INSTRUÇÕES DE SEGURANÇA

1. LEIA estas instruções.
2. GUARDE estas instruções.
3. PRESTE ATENÇÃO em todas as instruções.
4. SIGA todas as instruções.
5. NÃO use este aparelho perto de água.
6. LIMPE SOMENTE com um pano seco.
7. NÃO bloqueie nenhuma das aberturas de ventilação. Deixe distâncias suficientes para ventilação adequada e instale de acordo com as instruções do fabricante.
8. NÃO instale próximo de nenhuma fonte de calor, tais como fogo aceso, radiadores, bocais de aquecimento, fornos ou outros aparelhos que produzam calor (inclusive amplificadores). Não coloque fontes de chamas sobre o produto.
9. NÃO inutilize as características de segurança do conector polarizado ou com pino de aterramento. Um conector polarizado possui duas lâminas com uma mais larga do que a outra. Um conector com pino de aterramento possui duas lâminas e um terceiro pino de aterramento. É fornecida uma lâmina mais larga ou o terceiro pino para a sua segurança. Se por acaso o conector não se encaixar na tomada, chame um eletricista para substituir a tomada obsoleta.
10. PROTEJA o cabo de alimentação, evitando que seja pisado ou que enrosque, especialmente nos conectores, nas tomadas elétricas de emprego geral e no ponto onde elas saem do aparelho.
11. USE SOMENTE acessórios/apetrechos especificados pelo fabricante.
12. USE somente com um carrinho, pedestal, tripé, suporte ou mesa especificados pelo fabricante ou vendidos com o aparelho. Quando utilizar um carrinho, tenha cuidado ao movimentar o conjunto aparelho/carrinho para evitar danos com a queda do mesmo.
13. DESLIGUE este aparelho da tomada elétrica durante tempestades com relâmpagos ou quando não seja utilizado por longo período.
14. DEIXE toda a manutenção sob a responsabilidade de uma equipe de manutenção qualificada. É necessário realizar a manutenção quando por algum motivo o aparelho tiver sido danificado de alguma forma, como por exemplo por dano do cabo de alimentação elétrica ou do seu conector, por derramamento de líquido ou queda de objetos no aparelho, se o aparelho tiver sido exposto à chuva ou à umidade, não esteja operando normalmente ou tenha sofrido queda.
15. NÃO exponha o aparelho a respingos ou goteiras. NÃO coloque objetos cheios de líquidos, tais como vasos, sobre o aparelho.
16. O plugue MAINS (rede elétrica) ou um acoplador de aparelho deve estar sempre pronto para operação.
17. O ruído aéreo do Aparelho não ultrapassa 70 dB (A).
18. O aparelho com construção CLASSE I deve estar conectado à tomada da rede elétrica com ligação à terra.
19. Para reduzir o risco de incêndio ou choque elétrico, não exponha este aparelho à chuva ou umidade.
20. Não tente modificar este produto pois pode resultar em lesão pessoal e/ou falha do produto.
21. Opere este produto dentro da faixa de temperatura de operação especificada.

ATENÇÃO

- Baterias podem explodir ou liberar materiais tóxicos. Risco de incêndio ou queimaduras. Não abra, esmague, modifique, desmonte, aqueça acima de 60 °C (140 °F) ou incinere.
- Siga as instruções do fabricante
- Use somente carregador Shure para recarregar baterias Shure recarregáveis
- ATENÇÃO: Perigo de explosão se a bateria for substituída incorretamente. Substitua somente pelo mesmo tipo ou por um equivalente.
- Nunca ponha baterias na boca. Se engolida, procure um médico ou centro local de controle de veneno
- Não provoque curto-circuito; isto pode causar queimaduras ou incêndios
- Não carregue nem use baterias que não sejam baterias recarregáveis Shure
- Descarte as baterias apropriadamente. Verifique com o fornecedor local a forma correta de descarte de baterias usadas.
- Baterias (a embalagem ou as baterias instaladas) não devem ser expostas a calor excessivo como luz do sol, fogo etc.
- Não mergulhe a bateria em líquidos como água, bebidas ou outros líquidos.
- Não conecte ou insira a bateria com a polaridade invertida.
- Mantenha longe de crianças pequenas.
- Não use baterias anormais.
- Embale a bateria com segurança para transporte.

CUIDADO

- Não desmonte ou modifique o dispositivo, sob risco de falhas.
- Não o submeta à força demasiada e não puxe o cabo, sob risco de falhas.
- Mantenha o produto seco e evite expor a temperaturas extremas e umidade.

ATENÇÃO

- A entrada de água ou objetos estranhos no dispositivo pode ocasionar risco de incêndio ou choque elétrico.
- Não tente modificar este produto pois pode resultar em lesão pessoal e/ou falha do produto.

Este dispositivo pode produzir som com volume acima de 85 dB SPL. Verifique o nível máximo de exposição contínua a ruído permitido, com base nos requerimentos nacionais de proteção a trabalhadores.

This product is intended for professional use only. This product should only be sold through professional sales channels.

ВАЖНЫЕ ИНСТРУКЦИИ ПО ТЕХНИКЕ БЕЗОПАСНОСТИ

1. ПРОЧИТАЙТЕ эти инструкции.
2. СОХРАНИТЕ эти инструкции.
3. ОБРАЩАЙТЕ ВНИМАНИЕ на все предупреждения.
4. СЛЕДУЙТЕ всем инструкциям.
5. НЕ пользуйтесь этим прибором вблизи воды.
6. ЧИСТИТЕ ТОЛЬКО сухой тканью.
7. НЕ закрывайте никакие вентиляционные отверстия. Оставляйте расстояния, нужные для достаточной вентиляции, и выполняйте установку в соответствии с инструкциями изготовителя.
8. НЕ устанавливайте вблизи каких бы то ни было источников тепла — открытого пламени, радиаторов, обогревателей, печей или других приборов (включая усилители), выделяющих тепло. Не помещайте на изделие источники открытого пламени.
9. НЕ пренебрегайте мерами безопасности по полярности или заземлению питающей вилки. Поляризованная вилка имеет два ножевых контакта разной ширины. Заземляющая вилка имеет два ножевых контакта и третий, заземляющий, штырь. Более широкий контакт или третий штырь предусматриваются для безопасности. Если вилка прибора не подходит к вашей розетке, обратитесь к электрику для замены розетки устаревшей конструкции.
10. ЗАЩИТИТЕ силовой шнур, чтобы на него не наступали и чтобы он не был пережат, особенно в местах подсоединения к вилкам, розеткам и в месте выхода из прибора.
11. ИСПОЛЬЗУЙТЕ ТОЛЬКО те принадлежности и приспособления, которые предусмотрены изготовителем.
12. ИСПОЛЬЗУЙТЕ только с тележкой, стендом, штативом, кронштейном или столом, которые предусмотрены изготовителем или наглухо прикреплены к прибору. При использовании тележки будьте осторожны, когда передвигаете тележку вместе с прибором — переворачивание может привести к травме.
13. ОТСОЕДИНЯЙТЕ прибор ОТ СЕТИ во время грозы или если он не используется длительное время.
14. ПОРУЧИТЕ все обслуживание квалифицированному техническому персоналу. Обслуживание требуется при каком-либо повреждении прибора, например, при повреждении шнура питания или вилки, если на прибор была пролита жидкость или на него упал какой-либо предмет, если прибор подвергся воздействию дождя или сырости, не функционирует нормально или если он падал.
15. НЕ допускайте попадания на прибор капель или брызг. НЕ ставьте на прибор сосуды с жидкостью, например, вазы.
16. Вилка электропитания или штепсель прибора должны быть легко доступны.
17. Уровень воздушного шума этого аппарата не превышает 70 дБ (A).
18. Аппараты конструкции КЛАССА I необходимо подсоединять к СЕТЕВОЙ розетке с защитным соединением для заземления.
19. Чтобы уменьшить риск возгорания или поражения электрическим током, не допускайте попадания на этот аппарат дождя или влаги.
20. Не пытайтесь модифицировать это изделие. Это может привести к личной травме и (или) поломке изделия.
21. Эксплуатируйте это изделие в указанном диапазоне рабочих температур.

ВНИМАНИЕ

- Батарейные блоки питания могут взрываться или выделять токсичные материалы. Остерегайтесь ожогов или возгорания. Ни в коем случае нельзя вскрывать, разбивать, модифицировать, разбирать, нагревать выше 60°C или сжигать батарейки.
- Следуйте инструкциям изготовителя
- Для подзарядки аккумуляторных батареек Shure используйте только зарядное устройство Shure
- ПРЕДОСТЕРЕЖЕНИЕ. Неправильная замена батарейки может привести к взрыву. Заменяйте только батарейкой того же или эквивалентного типа.
- Ни в коем случае не берите батарейки в рот. При проглатывании обратитесь к врачу или в местный токсикологический центр
- Не замыкайте батарейки накоротко; это может привести к ожогам или возгоранию
- Не заряжайте и не используйте никакие другие батарейки, кроме аккумуляторных батареек Shure
- Утилизируйте батарейки надлежащим образом. По вопросам надлежащей утилизации использованных батареек обращайтесь к местному поставщику
- Не подвергайте батарейки (батарейные блоки питания или установленные батарейки) чрезмерному нагреву от солнца, открытого пламени и т.п.
- Не погружайте батарею в жидкость, например воду, напитки и прочие жидкие вещества.
- Не подключайте и не вставляйте батарею с обратной полярностью.
- Держите батареи в недоступных для детей местах.
- Не используйте неисправные батареи.
- Для транспортировки батарей надежно их упакуйте.

ОСТОРОЖНО

- Ни в коем случае не разбирайте и не модифицируйте это устройство, чтобы не повредить его.
- Не прикладывайте значительное усилие и не тяните за кабель, чтобы не повредить устройство.
- Содержите устройство сухим и не подвергайте его воздействию экстремальных температур и влажности.

ВНИМАНИЕ

- Если в устройство попадет вода или иные посторонние предметы, оно может загореться или вызвать электрический удар.
- Не пытайтесь модифицировать это изделие. Это может привести к личной травме и (или) поломке изделия.

Это устройство может создавать звук громкостью выше 85 дБ УЗД. Проверьте по национальным правилам охраны труда максимально допускаемый уровень непрерывного звукового воздействия.

This product is intended for professional use only. This product should only be sold through professional sales channels.

安全のための重要注意事項

1. この説明書をお読みください。
2. この説明書を保管しておいてください。
3. 警告事項すべてに留意してください。
4. すべての指示に従ってください。
5. この製品は水の近くで使用しないでください。
6. 掃除は乾いた布でから拭きするだけにしてください。
7. 通風口を塞がないようにしてください。十分な換気ができるよう余裕を持たせ、メーカーの指示に従って設置してください。
8. 火、ラジエーターや暖房送風口、ストーブ、その他、熱を発生する機器（アンプなど）の近くには設置しないでください。火が出る物を製品の上に置かないでください。
9. 有極プラグやアース付きプラグは安全のために用いられていますので、正しく接続してください。有極プラグは、2本のブレードのうち一方が幅広になっています。アース付きプラグは2本のブレードの他に、3本目のアース端子がついています。幅広のブレードや3本目の棒は、安全のためのものです。これらのプラグがコンセントの差し込み口に合わない場合は、電気工事業者に相談し、コンセントを交換してもらってください。
10. 電源コードは特にプラグ差し込み部分、延長コード、機器から出ている部分において、引っかかって抜けたり抜まれたりしないように保護してください。
11. アタッチメントや付属品は必ずメーカー指定のものをご利用ください。
12. カートやスタンド、三脚、ブラケット、テーブル等はメーカー指定のものか、この装置用に販売されているものを必ずご利用ください。カートに装置を載せて動かす際はつっかけて怪我をしないよう注意してください。
13. 雷を伴う嵐の際、または長期間使用しない場合は、プラグをコンセントから抜いてください。
14. 整備の際は、資格のある整備担当者に必ずご相談ください。電源コードやプラグの損傷、液体や異物が装置内に入り込んだ場合、装置が雨や湿気に曝された場合、正常に作動しない場合、装置を落とした場合など、装置が何らかの状態で損傷した場合は、整備が必要です。
15. 水滴や水しぶきに曝さないでください。液体の入った花瓶などを装置の上に置かないでください。
16. MAINSプラグまたはアプライアンスカップラーが使用できる状態にしておいてください。
17. 装置の空気伝播音は70 dB（A）を超えません。
18. クラスI構造の装置は保護接地接続のある主電源の壁コンセントに接続してください。
19. 火災や感電の危険を避けるため、本機器は雨や湿気のある場所にさらさないでください。
20. 本製品の改造は試みないでください。けがや製品の故障の原因となる可能性があります。
21. 本製品は指定された動作温度範囲内で使用してください。

警告

- バッテリーパックは爆発、または有毒な物質を放出する場合があります。火災または火傷の恐れがあります。開けたり、押し潰したり、改造したり、分解したり、60℃以上の熱に曝したり、焼却したりしないでください。
- メーカーの指示に従ってください。
- Shure充電座はShure充電式バッテリーの充電のみに使用してください

- 警告：電池が間違って交換された場合、爆発する恐れがあります。同じ種類または同等の種類の電池と交換してください。
- 決して口の中に電池を入れないでください。飲み込んだ場合は医師または最寄りの中毒事故管理センターまで連絡してください。
- ショートさせないでください。火傷または火災の原因となります。
- Shure充電式バッテリー以外のバッテリーパックを充電、または使用しないでください。
- バッテリパックは正しく処分してください。使用済みバッテリーパックの適切な廃棄方法については、各地域の販売店にお問い合わせください。
- 電池（電池パックまたは内蔵電池）は直射日光、火などの高熱に曝さないでください。
- 電池は、水、飲料、その他の液体に浸さないでください。
- プラスとマイナスを逆にして電池を取り付けたり挿入したりしないでください。
- 小さい子供の手の届かないところに保管してください。
- 異常な電池は使用しないでください。
- 輸送の際には電池をしっかりと梱包してください。

注意

- 分解・改造は故障の原因となりますので決して行わないでください。
- ケーブルに無理な力を与えたり、引っ張ったりしないでください。故障の原因となります。
- 本製品は濡らさないようにしてください。極度の高温・低温や湿気にさらさないでください。

警告

- 水や異物が入ると火災や感電の原因となります。
- 本製品の改造は試みないでください。けがや製品の故障の原因となる可能性があります。

本装置は85 dB SPLを超える音量を出すことができます。各国の被雇用者保護要件に基づき、許容された最大連続騒音曝露レベルを確認してください。

This product is intended for professional use only. This product should only be sold through professional sales channels.

중요 안전 지침

1. 이 지침을 정독해 주십시오.
2. 이 지침을 잘 보관해 주십시오.
3. 모든 경고에 유의하십시오.
4. 모든 지침을 준수하십시오.
5. 이 기기를 물 가까이에 두고 사용하지 마십시오.
6. 마른 수건으로만 닦으십시오.
7. 환기구를 막지 마십시오. 적합한 환기를 위해 충분히 거리를 두고 제조업체의 안내서에 따라 설치하십시오.
8. 개방된 화염, 난방기, 방열 조절기, 스토브, 기타 열을 발산하는 기기(앰프포함) 등의 열원 근처에 설치하지 마십시오. 제품 위에 개방된 화염원을 올려 놓지 마십시오.
9. 안전을 위해 만들어진 분극형 또는 접지형의 플러그를 훼손하지 마십시오. 분극형 플러그에는 폭이 다른 두 개의 핀이 있습니다. 접지형 플러그에는 두 개의 핀과 하나의 접지 단자가 있습니다. 넓은 핀이나 접지 단자는 사용자의 안전을 위한 것입니다. 제공된 플러그가 콘센트에 맞지 않을 경우, 전기 기사에게 문의하여 구형 콘센트를 교체하십시오.
10. 전원 코드는 밟히지 않도록 주의하고 특히 전원 플러그 사이, 접속 소켓 및 기기에서 나오는 부분에 전원 코드가 끼이지 않도록 보호하십시오.
11. 제조업체가 지정한 부속품/액세서리만 사용하십시오.
12. 제조업체에서 지정하거나 기기와 함께 판매되는 카트, 스탠드, 삼각대, 받침대 또는 테이블에서만 사용하십시오. 카트를 사용하는 경우, 이동 시 카트와 기기가 넘어져 부상을 입지 않도록 주의하십시오.

13. 낙뢰시 또는 장기간 사용하지 않을 때는 기기의 전원을 빼놓으십시오.
14. 모든 서비스는 검증된 서비스 담당자에게 받으십시오. 전원 코드나 플러그가 손상된 경우, 기기에 액체를 흘리거나 물건을 떨어뜨린 경우, 기기가 비나 습기에 노출된 경우, 기기가 정상 작동하지 않는 경우, 기기를 떨어뜨린 경우 등 기기가 손상된 경우에는 서비스를 받아야 합니다.
15. 기기에 물을 떨어뜨리거나 뿌리지 마십시오. 화병과 같이 물이 담긴 물체를 기기 위에 올려놓지 마십시오.
16. MAINS 플러그나 기기용 커플러는 작동 가능한 상태를 유지해야 합니다.
17. 기기의 공기매개 잡음은 70dB(A)을 초과하지 않아야 합니다.
18. CLASS I 구조의 기기는 MAINS 소켓 콘센트에 보호 접지 연결 방식으로 연결되어야 합니다.
19. 화재나 감전 위험을 줄이려면 이 기기를 빗물 또는 습기에 노출시키지 마십시오.
20. 이 제품을 개조하려고 시도하지 마십시오. 사람이 다치거나 제품이 고장을 일으킬 수 있습니다.
21. 이 제품은 명시된 작동 온도 범위내에서 사용하십시오.

경고

- 배터리 팩은 폭발하거나 유해 물질을 배출할 수도 있습니다. 화재나 화상의 위험이 있습니다. 열거나, 충격을 가하거나, 개조하거나, 분해하거나, 60°C(140°F) 이상 가열하거나, 소각하지 마십시오.
- 제조업체의 사용 지침을 따르십시오.
- Shure 충전지를 충전할 때는 Shure 충전기만 사용하십시오.
- 경고: 배터리를 잘못 교체할 경우 폭발의 위험이 있습니다. 동일하거나 동등한 유형의 배터리로 교체하십시오.
- 배터리를 절대로 입 안에 넣지 마십시오. 만약 삼켰을 경우, 의사나 지역의 독극물 통제 센터에 연락하십시오.
- 단락시키지 마십시오. 단락은 화상이나 화재를 유발할 수 있습니다.
- Shure 제품이 아닌 배터리 팩 또는 충전식 배터리를 사용하거나 충전하지 마십시오.
- 배터리 팩을 올바르게 폐기하십시오. 사용한 배터리 팩을 올바르게 폐기하는 방법은 현지 판매점에 확인하십시오.
- 배터리(배터리 팩 또는 설치된 배터리)는 햇빛, 화염 등과 같은 과도한 열에 노출되지 말아야 합니다.
- 물, 음료 또는 기타 유체와 같은 액체에 배터리를 담그지 마십시오.
- 극성을 바꿔 배터리를 장착하거나 삽입하지 마십시오.
- 어린이의 손이 닿지 않는 곳에 보관하십시오.
- 비정상적인 배터리를 사용하지 마십시오.
- 운송을 위해 배터리를 단단히 포장하십시오.

주의

- 고장이 일어날 수 있으므로 기기를 절대 분해하거나 개조하지 마십시오.
- 과도한 힘을 주거나 케이블을 잡아당기지 마십시오. 고장이 일어날 수 있습니다.
- 제품을 건조한 곳에 보관하고 극한의 온도나 습도에 노출시키지 마십시오.

경고

- 물이나 이물질이 기기 내부에 들어가면 화재나 감전을 초래할 수 있습니다.
- 이 제품을 개조하려고 시도하지 마십시오. 사람이 다치거나 제품이 고장을 일으킬 수 있습니다.

이 기기는 85 dB SPL보다 높은 사운드 볼륨을 낼 수 있습니다. 귀하 국가의 근로자 보호 요건에서 허용된 지속적 소음 노출 수준의 최대치를 확인하십시오.

This product is intended for professional use only. This product should only be sold through professional sales channels.

重要安全事項!

1. 必須閱讀這些注意事項。
2. 必須保留這些注意事項。
3. 必須注意所有警告內容。
4. 必須遵循所有注意事項。
5. 不要在靠近水的地方使用本設備。
6. 只能用干布擦拭設備。
7. 不要堵塞任何通風口。留出足够的距离，确保充分通风，并安装在符合制造商要求的位置。
8. 不要将本设备安装在任何热源（如明火、散热器、调温器、火炉或包括功率放大器在可的其它可能产生热量的装置附近。不要将任何明火火源放置在产品上。
9. 不要破坏带极性或接地类型插头的安全功能。极性插头带有两个插片，其中一个比另一个宽。接地类型插头带有两个插片和第三个接地插脚。较宽的插片或第三个插脚是为安全目的设置的。如果提供的插头无法插入您的插座，请向电工咨询如何更换合适的插座。
10. 保护电源线防止被脚踩踏或被夹紧，尤其是在插头、方便插座和机身电源线的引出处。
11. 只能使用制造商指定的连接部件/附件。
12. 只能使用制造商指定的或随设备售出的手推车、支座、三角架、托架或支撑台。如果使用手推车，在移动装有设备的手推车时应注意安全，避免设备翻落。

13. 在雷电天气或长时间不使用情况下，应拔下设备插头。
14. 所有维修均应由合格的维修人员执行。如果设备因下列情况损坏，应进行维修：电源线或插头损坏、液体泼溅到设备上或异物进入设备，设备暴露在雨水或潮湿环境中而无法正常工作，或摔落到地上。
15. 不要将本设备暴露在可能滴水和溅水的地方。不要将装有液体的容器（如花瓶等）放在本设备顶部。
16. 电源插头或电器转接头应保持在随时可用的状态。
17. 本装置的空气噪声不超过 70dB (A)。
18. 应将符合 I 类标准的设备连接到带有接地保护装置的主电源插座。
19. 为降低起火或电击危险，不要将本设备暴露在雨中或潮湿环境下。
20. 不要尝试改装本产品。这样做会导致人身伤害和/或产品故障。
21. 应在技术规格指定的温度范围内操作此产品。

警告

- 电池组可能爆炸或释放有毒物质。存在火灾或烧伤风险。不要拆开、挤压、修改、拆卸，或者加热到 140°F (60°C) 以上或焚烧。
- 遵循制造厂商的说明
- 只能使用 Shure 充电座为 Shure 可充电电池充电
- 警告：换用不正确的电池可能出现爆炸危险。只能更换相同或型号相当的电池。
- 禁止将电池放入口中。如果吞入，请与外科医生或当地的毒物控制中心联系
- 不要将电池短接，否则可能会导致烧伤或起火
- 请勿使用 Shure 充电电池以外的电池组，也不要为此类电池充电
- 应正确处置电池。联系当地供应商以正确处理用过的电池组。
- 不应将电池（已安装的电池组或电池）暴露在阳光、火源或其他类似的高温环境下
- 请勿将电池浸入水、饮料或其他液体中。
- 请勿以相反极性安装或插入电池。
- 避免儿童接触。
- 请勿使用异常电池。
- 运输时请妥善包装电池。

小心

- 不要拆开或改装设备，这样做可能会导致故障。
- 不要用力过大，不要拉扯线缆，否则会损坏线缆。
- 应让产品保持干燥，并避免暴露在极高的温度和湿度环境下。

警告

- 如果有水或其他异物进入设备内部，可能会导致起火或触电事故。
- 不要尝试改装本产品。这样做会导致人身伤害和/或产品故障。

本设备可产生高于 85 dB SPL 的音量。请根据您所在国家的劳动保护要求，检查允许的最大连续噪声暴露级别。

This product is intended for professional use only. This product should only be sold through professional sales channels.

重要安全事項!

1. 必須閱讀這些注意事項。
2. 必須保留這些注意事項。
3. 必須注意所有警告內容。
4. 必須遵循所有注意事項。
5. 不要在靠近水的地方使用本設備。
6. 只能用干布擦拭設備。
7. 不要堵塞任何通風口。留出足够的距离，确保充分通风，并安装在符合制造商要求的位置。
8. 不要将本设备安装在任何热源（如明火、散热器、调温器、火炉或包括功率放大器在可的其它可能产生热量的装置附近。不要将任何明火火源放置在产品上。
9. 不要破坏带极性或接地类型插头的安全功能。极性插头带有两个插片，其中一个比另一个宽。接地类型插头带有两个插片和第三个接地插脚。较宽的插片或第三个插脚是为安全目的设置的。如果提供的插头无法插入您的插座，请向电工咨询如何更换合适的插座。
10. 保护电源线防止被脚踩踏或被夹紧，尤其是在插头、方便插座和机身电源线的引出处。
11. 只能使用制造商指定的连接部件/附件。
12. 只能使用制造商指定的或随设备售出的手推车、支座、三角架、托架或支撑台。如果使用手推车，在移动装有设备的手推车时应注意安全，避免设备翻落。

13. 在雷电天氣或長時間不使用時，應拔下設備的插頭。
14. 所有維修均應由合格的維修人員執行。在設備因以下情況被損壞時，應進行維修：電源線或插頭損壞、液體潑濺到設備上或異物進入設備，設備暴露在雨水或潮濕環境中而無法正常工作，或摔落到地上。
15. 不要將本設備暴露在可能滴水和濺水的地方。不要將裝有液體的容器（如花瓶等）放在本設備頂部。
16. 電源插頭或電器轉接頭應保持在隨時可用的狀態。
17. 本裝置的空氣噪聲不超過 70dB (A)。
18. 應將符合 I 類標準的設備連接到帶有接地保護裝置的主電源插座。
19. 為降低起火或電擊危險，不要將本設備暴露在雨中或潮濕環境下。
20. 不要嘗試改裝本產品。這樣做會導致人身傷害和/或產品故障。
21. 應在技術規格指定的溫度範圍內操作此產品。

警告

- 電池組可能爆炸或釋放有毒物質具有火災或燒傷風險不要拆開、擠壓、修改、拆卸、加熱到 140°F (60°C) 以上或焚燒。
- 遵循製造廠商的說明
- 只能使用舒爾充電座為舒爾可充電電池充電
- 警告：換用不正確的電池可能出現爆炸危險。只能更換相同的，或型號相當的電池。
- 禁止將電池放入口中。如果吞入，請與外科醫生或當地的毒物控制中心聯絡
- 不要將電池短接，否則可能會導致燒傷或起火
- 請勿使用或給舒爾充電電池以外的電池組充電
- 應使用正確方法丟棄電池向您所在地的供應商瞭解廢舊電池組的正確丟棄方法。
- 電池（已安裝的電池組或電池）不得暴露於過熱環境（陽光、明火或類似熱源）下
- 請勿將電池浸入水、飲料或其他液體中。
- 請勿以相反極性安裝或插入電池。
- 避免兒童接觸。
- 請勿使用異常電池。
- 運輸時請妥善包裝電池。

小心

- 不要拆開或改裝設備，這樣做可能會導致故障。
- 不要用力過大，不要拉扯線纜，否則會損壞線纜。
- 應讓產品保持乾燥，並避免暴露在極高的溫度和濕度環境下。

警告

- 如果有水或其他異物進入設備內部，可能會導致起火或觸電事故。
- 不要嘗試改裝本產品。這樣做會導致人身傷害和/或產品故障。

本裝置可產生高於 85 dB SPL 的音量。請根據您所在國家的勞動保護要求，檢查允許的最大連續噪聲暴露級別。

This product is intended for professional use only. This product should only be sold through professional sales channels.

PETUNJUK PENTING KESELAMATAN

1. BACA petunjuk ini.
2. SIMPAN petunjuk ini.
3. PATUHI semua peringatan.
4. IKUTI semua petunjuk.
5. JANGAN gunakan perangkat ini dekat dengan air.
6. CUKUP DIBERSIHKAN dengan kain lap kering.
7. JANGAN halangi semua bukaan ventilasi. Berikan jarak yang cukup dengan lubang udara yang cukup dan pasang sesuai petunjuk pabrik.
8. JANGAN pasang dekat dengan sumber panas seperti nyala api terbuka, radiator, kisi-kisi tungku pemanas, kompor, atau perangkat lain (termasuk amplifier) yang menghasilkan panas. Jangan taruh sumber api terbuka pada produk ini.
9. JANGAN abaikan tujuan keamanan steker terpolarisasi atau jenis pembumian. Steker terpolarisasi memiliki dua bilah di mana bilah yang satu lebih lebar dari yang lain. Steker jenis pembumian memiliki dua bilah dan tonjolan pembumian ketiga. Bilah yang lebih lebar atau tonjolan ketiga disediakan untuk keselamatan Anda. Jika steker yang disediakan tidak cocok dengan stopkontak Anda, hubungi petugas listrik untuk penggantian stopkontak yang sudah lama itu.
10. LINDUNGI kabel listrik agar aman dari injakan atau jepitan, terutama pada steker, stopkontak terbuka, dan titik yang menonjol dari perangkat.
11. HANYA GUNAKAN kelengkapan/aksesori yang ditetapkan pabrik.
12. GUNAKAN hanya dengan kereta dorong, penyangga, tripod, braket atau meja yang ditetapkan oleh pabrikan, atau yang dijual bersama perangkat tersebut. Bila menggunakan kereta dorong, gunakan secara hati-hati ketika memindahkan secara bersama-sama kereta dorong/perangkat tersebut untuk menghindari cedera karena perangkat terguling.

13. CABUT perangkat ini selama petir atau bila tidak digunakan untuk waktu yang lama.
14. SERAHKAN semua servis ke petugas ahli. Servis diperlukan apabila perangkat tersebut sudah rusak dalam cara apa pun, seperti kabel catu daya atau steker rusak, cairan tertumpah atau ada benda yang jatuh ke dalam perangkat, perangkat sudah terpapar hujan atau lembap, tidak bekerja normal, atau perangkat pernah jatuh.
15. JANGAN paparkan perangkat dengan tetesan dan percikan. JANGAN letakkan benda yang penuh dengan cairan, seperti pot bunga di atas perangkat tersebut.
16. Steker INDUK atau tusuk kontak harus tetap siap digunakan.
17. Kebisingan Perangkat ini yang bersumber dari udara tidak melebihi 70dB (A).
18. Perangkat dengan konstruksi KELAS I harus dihubungkan ke stopkontak soket INDUK dengan sambungan pembumian pengaman.
19. Untuk mengurangi risiko kebakaran atau sengatan listrik, jangan paparkan perangkat ini dengan hujan atau lembap.
20. Jangan coba-coba memodifikasi produk ini. Melakukannya dapat menyebabkan cedera diri dan/atau kerusakan produk.
21. Jalankan produk ini di dalam jarak suhu kerja yang ditetapkan.

PERINGATAN

- Kemasan baterai bisa meledak atau mengeluarkan bahan beracun. Berisiko kebakaran atau terbakar. Jangan membuka, menghancurkan, mengubah, membongkar, memanaskan di atas 140°F (60°C), atau membakar.
- Ikuti petunjuk dari pabrik
- Hanya gunakan pengisi daya Shure untuk mengisi ulang daya baterai isi ulang Shure
- PERINGATAN: Bisa terjadi ledakan jika baterai diganti secara tidak tepat. Ganti hanya dengan tipe yang sama atau setara.
- Jangan masukkan baterai ke dalam mulut. Jika tertelan, hubungi dokter Anda atau pusat pengendalian racun setempat
- Jangan melakukan hubungan singkat; dapat menyebabkan terbakar atau kebakaran
- Jangan mengisi daya atau menggunakan kemasan baterai selain baterai isi ulang Shure
- Buang kemasan baterai dengan benar. Periksa bersama penjual setempat untuk pembuangan kemasan baterai yang digunakan dengan benar.
- Baterai (kemasan baterai atau baterai terpasang) tidak boleh terpapar ke sumber panas yang berlebihan seperti sinar matahari, api, atau sejenisnya.
- Jangan celup baterai ke dalam cairan, minuman, atau zat cair lainnya.
- Jangan pasang atau masukkan baterai dengan polaritas terbalik.
- Jauhkan dari jangkauan anak kecil.
- Jangan gunakan baterai yang tidak normal.
- Kemas baterai dengan aman untuk pengangkutan.

PERHATIAN

- Jangan pernah membongkar atau mengganti peralatan, kerusakan dapat terjadi.
- Jangan melakukan paksaan yang berlebih dan jangan menarik kabel atau kerusakan dapat terjadi.
- Jaga produk tetap kering dan jangan sampai terpapar pada suhu dan kelembaban yang ekstrim.

Perangkat ini mampu menghasilkan volume suara lebih dari 85 dB TTS. Mohon dipastikan tingkat pemaparan kebisingan tetap yang diizinkan berdasarkan persyaratan perlindungan kerja di negara Anda.

This product is intended for professional use only. This product should only be sold through professional sales channels.

Important Product Information

Note: Use only with the included power supply or a Shure-approved equivalent.

WARNING: Voltages in this equipment are hazardous to life. No user-serviceable parts inside. Refer all servicing to qualified service personnel. The safety certifications do not apply when the operating voltage is changed from the factory setting.

Changes or modifications not expressly approved by the manufacturer could void the user's authority to operate the equipment.

Note: EMC conformance testing is based on the use of supplied and recommended cable types. The use of other cable types may degrade EMC performance.

Please follow your regional recycling scheme for batteries, packaging, and electronic waste.

The antenna(s) must be installed such that a minimum separation distance of 20 cm is maintained between the radiator (antenna) and all persons at all times.

La ou les antennes doivent être installées de telle façon qu'une distance de séparation minimum de 20 cm soit maintenue entre le radiateur (antenne) et toute personne à tout moment.

低功率電波輻射性電機管理辦法

第十二條

經型式認證合格之低功率射頻電機，非經許可，公司、商號或使用者均不得擅自變更頻率、加大功率或變更原設計之特性及功能。 第十四條

低功率射頻電機之使用不得影響飛航安全及干擾合法通信；經發現有干擾現象時，應立即停用，並改善至無干擾時方得繼續使用。前項合法通信，指依電信法規定作業之無線電通信。低功率射頻電機須忍受合法通信或工業、科學及醫療用電波輻射性電機設備之干擾。

LICENSING INFORMATION

Licensing: A ministerial license to operate this equipment may be required in certain areas. Consult your national authority for possible requirements. Changes or modifications not expressly approved by Shure Incorporated could void your authority to operate the equipment. Licensing of Shure wireless microphone equipment is the user's responsibility, and licensability depends on the user's classification and application, and on the selected frequency. Shure strongly urges the user to contact the appropriate telecommunications authority concerning proper licensing, and before choosing and ordering frequencies.

Information to the user

This device complies with part 15 of the FCC Rules. Operation is subject to the following two conditions:

1. This device may not cause harmful interference.
2. This device must accept any interference received, including interference that may cause undesired operation.

Note: This equipment has been tested and found to comply with the limits for a Class B digital device, pursuant to part 15 of the FCC Rules. These limits are designed to provide reasonable protection against harmful interference in a residential installation. This equipment generates uses and can radiate radio frequency energy and, if not installed and used in accordance with the instructions, may cause harmful interference to radio communications. However, there is no guarantee that interference will not occur in a particular installation. If this equipment does cause harmful interference to radio or television reception, which can be determined by turning the equipment off and on, the user is encouraged to try to correct the interference by one or more of the following measures:

- Reorient or relocate the receiving antenna.
- Increase the separation between the equipment and the receiver.
- Connect the equipment to an outlet on a circuit different from that to which the receiver is connected.
- Consult the dealer or an experienced radio/TV technician for help.

This device contains licence-exempt transmitter(s)/receiver(s) that comply with Innovation, Science and Economic Development Canada's licence-exempt RSS(s). Operation is subject to the following two conditions:

1. This device may not cause interference.
2. This device must accept any interference, including interference that may cause undesired operation of the device.

L'émetteur/récepteur exempt de licence contenu dans le présent appareil est conforme aux CNR d'Innovation, Sciences et Développement économique Canada applicables aux appareils radio exempts de licence. L'exploitation est autorisée aux deux conditions suivantes :

1. L'appareil ne doit pas produire de brouillage;
2. L'appareil doit accepter tout brouillage radioélectrique subi, même si le brouillage est susceptible d'en compromettre le fonctionnement.

Canada Warning for Wireless

This device operates on a no-protection, no-interference basis. Should the user seek to obtain protection from other radio services operating in the same TV bands, a radio licence is required. For further details, consult Innovation, Science and Economic Development Canada's document Client Procedures Circular CPC-2-1-28, Voluntary Licensing of Licence-Exempt Low-Power Radio Apparatus in the TV Bands.

Ce dispositif fonctionne selon un régime de non-brouillage et de non-protection. Si l'utilisateur devait chercher à obtenir une certaine protection contre d'autres services radio fonctionnant dans les mêmes bandes de télévision, une licence radio serait requise. Pour en savoir plus, veuillez consulter la Circulaire des procédures concernant les clients CPC-2-1-28, Délivrance de licences sur une base volontaire pour les appareils radio de faible puissance exempts de licence et exploités dans les bandes de télévision d'Innovation, Sciences et Développement économique Canada.

Australia Warning for Wireless

This device operates under an ACMA class licence and must comply with all the conditions of that licence including operating frequencies. Before 31 December 2014, this device will comply if it is operated in the 520-820 MHz frequency band. **WARNING:** After 31 December 2014, in order to comply, this device must not be operated in the 694-820 MHz band.

Información importante sobre el producto

Nota: Use solo con la fuente de alimentación incluida o una equivalente aprobada por Shure.

ADVERTENCIA: Los voltajes presentes en este equipo representan un riesgo para la vida. No contiene componentes reparables por el usuario. Toda reparación debe ser llevada a cabo por técnicos calificados. Las certificaciones de seguridad no tienen vigencia cuando el voltaje de funcionamiento de la unidad es cambiado a un valor distinto al ajustado en fábrica.

Los cambios o modificaciones que no tengan la aprobación expresa del fabricante podrían anular su autoridad para usar el equipo.

Nota: Las pruebas de cumplimiento de las normas EMC suponen el uso de tipos de cables suministrados y recomendados. El uso de otros tipos de cables puede degradar el rendimiento EMC.

Se recomienda respetar las normas de reciclado de la región relativas a desechos electrónicos, empaquetado y baterías.

Las antenas deben instalarse de manera que se mantenga una distancia mínima de separación de 20 cm entre el radiador (antena) y todas las personas en todo momento.

INFORMACION DE LICENCIA

Licencia de uso: Se puede requerir una licencia ministerial para utilizar este equipo en algunas áreas. Consulte a la autoridad nacional para posibles requisitos. Los cambios o modificaciones que no tengan la aprobación expresa de Shure Incorporated podrían anular su autoridad para usar el equipo. La obtención de licencias para los equipos de micrófonos inalámbricos Shure es responsabilidad del usuario, y la posibilidad de obtenerlas depende de la clasificación del usuario y el uso que va a hacer del equipo, así como de la frecuencia seleccionada. Shure recomienda enfáticamente que el usuario se ponga en contacto con las autoridades de telecomunicaciones correspondientes respecto a la obtención de licencias antes de seleccionar y solicitar frecuencias.

Wichtige Produktinformationen

Hinweis: Das Gerät darf nur mit dem im Lieferumfang enthaltenen Netzteil oder einem gleichwertigen, von Shure zugelassenen Gerät verwendet werden.

ACHTUNG: Die in diesem Gerät auftretenden Spannungen sind lebensgefährlich. Das Gerät enthält keine Teile, die vom Anwender gewartet werden können. Alle Reparatur- und Wartungsarbeiten von qualifiziertem Kundendienstpersonal durchführen lassen. Die Sicherheitszulassungen gelten nicht mehr, wenn die Werkseinstellung der Betriebsspannung geändert wird.

Nicht ausdrücklich vom Hersteller genehmigte Änderungen oder Modifikationen können den Entzug der Betriebsgenehmigung für das Gerät zur Folge haben.

Hinweis: Die Prüfung der normgerechten elektromagnetischen Verträglichkeit beruht auf der Verwendung der mitgelieferten und empfohlenen Kabeltypen. Bei Verwendung anderer Kabeltypen kann die elektromagnetische Verträglichkeit beeinträchtigt werden.

Bitte befolgen Sie die regionalen Recyclingverfahren für Akkus, Verpackungsmaterial und Elektronikschrott.

Die Antenne(n) müssen so installiert werden, dass zu jeder Zeit ein Mindestabstand von 20 cm zwischen dem strahlenden Gerät (Antenne) und allen Personen besteht.

LIZENZINFORMATIONEN

Zulassung: In einigen Gebieten ist für den Betrieb dieses Geräts u. U. eine behördliche Zulassung erforderlich. Wenden Sie sich bitte an die zuständige Behörde, um Informationen über etwaige Anforderungen zu erhalten. Nicht ausdrücklich von Shure Incorporated genehmigte Änderungen oder Modifikationen können den Entzug der Betriebsgenehmigung für das Gerät zur Folge haben. Das Erlangen einer Lizenz für drahtlose Shure-Mikrofonsysteme obliegt dem Benutzer. Die Erteilung einer Lizenz hängt von der Klassifizierung und Anwendung durch den Benutzer sowie von der ausgewählten Frequenz ab. Shure empfiehlt dem Benutzer dringend, sich vor der Auswahl und Bestellung von Frequenzen mit der zuständigen Fernmelde-/Regulierungsbehörde hinsichtlich der ordnungsgemäßen Zulassung in Verbindung zu setzen.

Informations importantes sur le produit

Remarque : Utiliser exclusivement avec le bloc d'alimentation inclus ou un produit équivalent approuvé par Shure.

AVERTISSEMENT : Les tensions à l'intérieur de cet équipement peuvent être mortelles. Aucune pièce interne réparable par l'utilisateur. Confier toute réparation à du personnel qualifié. Les certifications de sécurité sont invalidées lorsque le réglage de tension d'usine est changé.

Tout changement ou modification n'ayant pas fait l'objet d'une autorisation expresse du fabricant peut entraîner la nullité du droit d'utilisation de l'équipement.

Remarque : Les essais de conformité CEM sont basés sur l'utilisation de types de câbles fournis et recommandés. L'utilisation d'autres types de câble peut dégrader la performance CEM.

Suivre le plan de recyclage régional en vigueur pour les accus, l'emballage et les déchets électroniques.

The antenna(s) must be installed such that a minimum separation distance of 20 cm is maintained between the radiator (antenna) and all persons at all times.

La ou les antennes doivent être installées de telle façon qu'une distance de séparation minimum de 20 cm soit maintenue entre le radiateur (antenne) et toute personne à tout moment.

RENSEIGNEMENTS SUR L'OCTROI DE LICENCE

Autorisation d'utilisation : Une licence officielle d'utilisation de ce matériel peut être requise dans certains pays. Consulter les autorités compétentes pour les exigences éventuelles. Tout changement ou modification n'ayant pas fait l'objet d'une autorisation expresse de Shure Incorporated peut entraîner la nullité du droit d'utilisation de l'équipement. La licence d'utilisation de l'équipement de microphone sans fil Shure demeure de la responsabilité de l'utilisateur, et dépend de la classification de l'utilisateur et de l'application prévue par lui ainsi que de la fréquence sélectionnée. Shure recommande vivement de se mettre en rapport avec les autorités compétentes

des télécommunications pour l'obtention des autorisations nécessaires, et ce avant de choisir et de commander des fréquences.

Informazioni importanti sul prodotto

Nota: utilizzate unicamente con l'alimentatore in dotazione o con uno equivalente autorizzato da Shure.

AVVERTENZA: le tensioni presenti in questo apparecchio possono essere letali. L'apparecchio non contiene componenti interni su cui l'utilizzatore possa intervenire. Per qualsiasi intervento, rivolgetevi a personale di assistenza qualificato. Le omologazioni di sicurezza non sono valide quando la tensione di alimentazione viene cambiata rispetto al valore di fabbrica.

Eventuali modifiche di qualsiasi tipo non espressamente autorizzate dal produttore possono annullare il permesso di utilizzo di questo apparecchio.

Nota: la prova di conformità ai requisiti relativi alla compatibilità elettromagnetica è basata sull'uso dei cavi in dotazione e consigliati. Utilizzando altri tipi di cavi si possono compromettere le prestazioni relative alla compatibilità elettromagnetica.

Per lo smaltimento di pile, imballaggi ed apparecchiature elettroniche, seguite il programma di riciclo dell'area di appartenenza.

La o le antenne devono essere installate in modo da garantire sempre una distanza minima di 20 cm fra il trasmettitore (antenna) e la persona.

INFORMAZIONI SULLA CONCESSIONE DI LICENZA

Concessione della licenza all'uso: per usare questo apparecchio, in determinate aree può essere necessaria una licenza ministeriale. Per i possibili requisiti, rivolgetevi alle autorità competenti. Eventuali modifiche di qualsiasi tipo non espressamente autorizzate dalla Shure Incorporated possono annullare il permesso di utilizzo di questo apparecchio. Chi usa l'apparecchio radiomicrofonico Shure ha la responsabilità di procurarsi la licenza adatta al suo impiego; la concessione di tale licenza dipende dalla classificazione dell'operatore, dall'applicazione e dalla frequenza selezionata. La Shure suggerisce vivamente di rivolgersi alle autorità competenti per le telecomunicazioni riguardo alla concessione della licenza adeguata, e prima di scegliere e ordinare frequenze.

Belangrijke productinformatie

Opmerking: Gebruik dit apparaat alleen met de bijgeleverde voeding of een door Shure goedgekeurd equivalent.

WAARSCHUWING: De voltages in deze apparatuur zijn levensgevaarlijk. Bevat geen onderdelen die de gebruiker zelf kan repareren. Laat onderhoud altijd uitvoeren door bevoegd servicepersoneel. De veiligheidscertificeringen zijn niet meer geldig indien de fabrieksinstelling van de werkspanning wordt gewijzigd.

Wijzigingen of aanpassingen die niet expliciet zijn goedgekeurd door de fabrikant, kunnen de bevoegdheid om het apparaat te gebruiken tenietdoen.

Opmerking: EMC-conformiteitstesten worden gebaseerd op het gebruik van meegeleverde en aanbevolen kabeltypen. Bij gebruik van andere kabeltypen kunnen de EMC-prestaties worden aangetast.

Houd u aan de plaatselijke regels voor recycling van batterijen, verpakkingsmateriaal en elektronisch afval.

De antenne(s) moet(en) zodanig worden geplaatst dat er te allen tijde een minimale afstand van 20 cm aanwezig is tussen de radiator (antenne) en alle personen.

LICENTIE-INFORMATIE

Licenties: Een vergunning om deze apparatuur te gebruiken kan in bepaalde streken nodig zijn. Raadpleeg de autoriteiten in uw land voor mogelijke vereisten. Wijzigingen of aanpassingen die niet expliciet zijn goedgekeurd door Shure Incorporated, kunnen uw bevoegdheid om de apparatuur te gebruiken tenietdoen. Het is de verantwoordelijkheid van de gebruiker een vergunning aan te vragen voor de Shure draadloze microfoon, en het verkrijgen van de vergunning hangt af van de classificatie van de gebruiker en de toepassing, en van de geselecteerde frequentie. In Nederland is in de band 470 tot 790 Mhz geen vergunning nodig. Shure raadt de gebruiker dringend aan contact op te nemen met de desbetreffende telecommunicatie-autoriteit betreffende de juiste vergunning en alvorens frequenties te kiezen en te bestellen.

Informações importantes do produto

Observação: Use somente com a fonte de alimentação inclusa ou uma equivalente aprovada pela Shure.

ATENÇÃO: As tensões neste equipamento podem causar acidentes fatais. Não há peças internas que possam ser reparadas pelo usuário. Deixe toda a manutenção a cargo de equipe de manutenção qualificada. As certificações de segurança perderão a validade quando a tensão de operação ajustada na fábrica for alterada.

Alterações ou modificações não expressamente aprovadas pelo fabricante podem anular a autorização do usuário para a operação do equipamento.

Observação: O teste de compatibilidade eletromagnética é baseado no uso dos tipos de cabos recomendados e fornecidos com o equipamento. O uso de outros tipos de cabos pode degradar o desempenho da compatibilidade eletromagnética.

Siga o esquema de reciclagem de sua região para baterias, embalagem e resíduos eletrônicos.

As antenas devem ser instaladas de modo que haja sempre uma distância mínima de 20 cm entre o radiador (antena) e as pessoas.

INFORMAÇÕES SOBRE A LICENÇA

Licença: Em determinados locais, pode ser necessário obter uma autorização ministerial para operar este equipamento. Consulte a sua autoridade nacional sobre possíveis requisitos. Alterações ou modificações não expressamente aprovadas pela Shure Incorporated podem anular a autorização do usuário para a operação do equipamento. A licença do equipamento de microfone sem fio da Shure é de responsabilidade do usuário e a licença depende da classificação e aplicação do usuário e da freqüência selecionada. A Shure recomenda enfaticamente ao usuário contatar a devida autoridade de telecomunicações com relação à devida licença antes de escolher e encomendar as frequências.

Важная информация об изделии

Примечание. Используйте только с блоком питания, входящим в комплект, или эквивалентным устройством, утвержденным Shure.

ВНИМАНИЕ. Напряжения в этом оборудовании опасны для жизни. Внутри прибора нет деталей, обслуживаемых пользователем. Поручите все обслуживание квалифицированному техническому персоналу. Свидетельства безопасности теряют силу, если рабочее напряжение изменено по сравнению с заводской настройкой.

Изменения или модификации, не получившие явно выраженного подтверждения изготовителя, могут лишить вас права эксплуатировать это оборудование.

Примечание. Испытания на соответствие требованиям ЭМС проводятся с использованием входящих в комплект и рекомендуемых типов кабелей. Использование кабелей других типов может ухудшить характеристики ЭМС.

Следуйте местным правилам утилизации батареек, упаковки и электронных отходов.

Антенны должны быть установлены таким образом, чтобы расстояние между излучателем (антенной) и людьми в любой момент составляло 20 см.

ЛИЦЕНЗИОННАЯ ИНФОРМАЦИЯ

Лицензирование: Для эксплуатации этого оборудования на некоторых территориях может требоваться административная лицензия. В отношении возможных требований обращайтесь в соответствующий национальный орган. Изменения или модификации, не получившие четко выраженного утверждения Shure Incorporated, могут лишить вас права эксплуатировать это оборудование. Лицензирование беспроводного микрофонного оборудования Shure является обязанностью пользователя, и возможность получения пользователем лицензии зависит от классификации и применения, а также от выбранной частоты. Компания Shure настоятельно рекомендует пользователю, прежде чем выбирать и заказывать частоты, обратиться в соответствующий регулятивный орган по телекоммуникациям в отношении надлежащего лицензирования.

重要な製品情報

注：必ず同梱の電源、Shure純正品を使用してください。

警告: この装置内には、生命の危険を伴う高電圧が存在します。ユーザーは内部の部品を保守できません。保守の際は、資格のある保守担当者に必ずご相談ください。使用電圧の工場出荷時設定が変更された場合は、安全保証は適用されません。

メーカーによって適合性が書面で認可されたもの以外の変更・改造を本機器に加えると、ユーザーの装置を使用する権利が無効となる場合があります。

注: EMC適合性試験は同梱および推奨のケーブル使用に基づきます。別種のケーブルを使用した場合はEMC性能が低下する可能性があります。

電池、パッケージ、電子廃棄物については地域のリサイクル方法に従ってください。

アンテナは、常にラジエーター（アンテナ）とすべての人が20 cm以上離れるように設置してください。

ライセンスについて

免許：本機器操作の際、行政上の免許が特定の地域で要求される場合があります。必要条件の有無については国内当局にお問い合わせください。書面によるShure Incorporatedの承認を得ることなく本機器の変更・改造を行った場合、装置を使用する権利が無効となる場合があります。Shureワイヤレスマイクロホン装置の免許取得は使用者の責任であり、免許の取得は使用者の区分とアプリケーション、周波数によって異なります。周波数の選択と購入の前に、適正な免許に関する情報を得るために監督機関にお問い合わせになることを強くおすすめいたします。

중요한 제품 정보

노트: 반드시 포함된 전원공급장치 혹은 Shure에서 동등하다고 승인된 것만 사용하십시오.

경고: 경고: 이 기기의 전압은 생명에 위험을 줍니다. 내부에는 사용자가 수리할 수 있는 부품이 없습니다. 모든 서비스는 검증된 서비스 담당자에게 받으십시오. 작동 전압이 공장 설정치와 다르게 변경되었을 경우에는 안전 증명이 적용되지 않습니다.

Shure Incorporated가 명시적으로 승인하지 않은 장비에 대한 변경 또는 수정이 있을 경우 본사는 장비를 작동할 수 있는 사용자의 권한을 무효화할 수 있습니다.

주: EMC 적합성 시험은 공급되고 권장된 형식의 케이블을 사용하는 것을 조건으로 합니다. 다른 유형의 케이블을 사용하면 EMC 성능이 저하될 수 있습니다.

건전지, 포장 및 전자제품 폐기물에 대한 해당 지역의 재활용 제도를 따르십시오.

안테나는 항상 라디에이터(안테나)와 모든 사람 사이에서 20cm의 최소 이격거리가 유지되도록 설치해야 합니다.

라이선스 정보

라이선스: 특정 지역에서는 이 장비를 작동하기 위하여 정부의 라이선스가 필요할 수 있습니다. 가능한 요구사항은 해당 담당 기관에 문의하십시오. Shure Incorporated에 의하여 명시적으로 승인되지 않은 장비에 대한 변경 또는 수정이 있을 경우 본사는 장비를 작동할 수 있는 사용자의 권한을 무효화할 수 있습니다. Shure 무선 마이크 장비의 라이선스는 사용자의 책임이며, 인허가 타당성은 사용자의 유형 및 사용 분야, 그리고 선택한 주파수에 따라 좌우됩니다. Shure는 사용자가 주파수를 선택하여 주문하기 전에 적합한 라이선스에 관하여 해당 정보통신 기관에 문의할 것을 강조합니다.

重要产品信息

注意：只能使用附带的电源部件或经过舒尔批准的对等部件。

警告：本设备中的电压具有致命危险。设备内部没有用户可维修的部件。所有维修均应由合格的维修人员执行。如果改变了厂方设置的工作电压，则安全合格证书不再适用。

未经制造商明确许可的修改或改装会使用者的授权失效。

注意：EMC 符合性测试是使用提供的和推荐的缆线类型完成的。使用其它缆线类型可能会降低 EMC 性能。

请遵循您当地的电池、包装和电子废弃物的回收计划。

天线安装必须使发射源（天线）和所有人员之间始终保持至少 20 cm 的间隔距离。

许可信息

许可授予：本设备在一些特定地区使用可能需要获得主管部门许可证。请向您所在国家的主管部门咨询相关要求。未经 Shure Incorporated 明确许可的修改或改装会使你操作本设备的授权失效。 获得 Shure 无线话筒设备的授权是用户的责任，许可情况取决于用户类型和应用情况以及选择的频率。Shure 强烈建议你在选择和订购频率之前，应与相关的无线电管理机构联系，以了解许可授予情况。

重要產品資訊

注意：只能使用附帶的電源部件或經過 Shure 批准的對等部件。

警告：本設備中的電壓具有致命危險。設備內部沒有用戶可維修的部件。所有維修均應由合格的維修人員執行。如果改變了廠方設定的工作電壓，則安全合格證書不再適用。

未經製造商明確許可的修改或改裝會使用戶操作本設備的授權失效。

注意：EMC 符合性測試是使用提供的和推薦的纜線類型完成的。使用其他類型的纜線可能會降低 EMC 性能。

請遵循您所在地的電池、包裝和電子廢棄物回收標準。

安裝天線時，散熱器（天線）與所有人員之間的距離必須隨時至少維持 20 公分。

低功率電波輻射性電機管理辦法

第十二條

經型式認證合格之低功率射頻電機，非經許可，公司、商號或使用者均不得擅自變更頻率、加大功率或變更原設計之特性及功能。 第十四條

低功率射頻電機之使用不得影響飛航安全及干擾合法通信；經發現有干擾現象時，應立即停用，並改善至無干擾時方得繼續使用。前項合法通信，指依電信法規定作業之無線電通信。低功率射頻電機須忍受合法通信或工業、科學及醫療用電波輻射性電機設備之干擾。

許可資訊

許可授予：本設備在一些特定地區使用可能需要獲得主管部門許可證。請向您所在國家的主管部門咨詢相關要求。 未經舒爾公司明確許可的修改或改裝會使你操作本設備的授權失效。 獲得舒爾無線話筒設備的授權是使用者的責任，許可情況取決於使用者類型和應用情況以及選擇的頻率。 舒爾強烈建議你在選擇和訂購頻率之前，應與相關的無線電管理機構聯繫，以瞭解許可授予情況。

Informasi Penting Produk

Catatan: Gunakan saja receiver dengan catu daya yang disertakan atau setara yang diakui Shure.

PERINGATAN: Voltase pada peralatan ini membahayakan keselamatan. Komponen bagian dalam tidak dapat diservis pengguna. Serahkan semua servis ke petugas ahli. Sertifikasi keamanan tidak berlaku jika voltase kerja yang ditetapkan pabrik diubah.

Perubahan atau modifikasi yang sama sekali tidak disetujui Shure Incorporated dapat membatalkan hak Anda untuk mengoperasikan peralatan ini.

Catatan: Uji kesesuaian EMC didasarkan pada penggunaan tipe kabel yang disediakan dan direkomendasikan. Penggunaan tipe kabel lainnya dapat memperburuk kinerja EMC.

Silahkan ikuti skema daur ulang di daerah Anda untuk limbah baterai, kemasan dan elektronik.

Antena harus selalu dipasang dengan jarak pemisah minimal sebesar 20 cm antara radiator (antena) dan manusia.

INFORMASI PERIZINAN

Perizinan: Izin kementerian untuk mengoperasikan peralatan ini mungkin diperlukan di beberapa wilayah. Konsultasikan dengan instansi negara Anda tentang persyaratan yang diperlukan. Perubahan atau modifikasi yang jelas tidak disetujui Shure Incorporated dapat membatalkan hak Anda untuk mengoperasikan peralatan ini. Izin peralatan mikrofon wireless (nirkabel) Shure adalah tanggung jawab pengguna, dan izin yang diberikan tergantung pada klasifikasi dan permohonan pengguna, dan pada frekuensi yang dipilih. Shure sangat mendorong pengguna agar menghubungi kantor telkom terkait dengan perizinan yang tepat, dan sebelum memilih dan memesan frekuensi.

تعليمات مهمة للسلامة

1. اقرأ هذه التعليمات.
2. احتفظ بهذه التعليمات.
3. انتبه لجميع التحذيرات.
4. اتبع جميع التعليمات.
5. لا تستخدم هذا الجهاز بالقرب من الماء.
6. نظفه باستخدام قماشة جافة فقط.
7. تجنب سد أي فتحات للتهوية. اترك مساحات كافية للتهوية الملائمة واحرص على القيام بالتثبيت بما يتفق مع التعليمات الواردة من الجهة المصنعة.
8. تجنب التثبيت بالقرب من أي مصادر حرارية مثل اللهب المكشوفة أو الراديتير أو منافذ الحرارة أو المواقد أو غيرها من الأجهزة (بما فيها المكبرات) التي تصدر عنها حرارة. تجنب وضع أي مصادر مكشوفة للهب على المنتج.
9. تجنب العبث بعنصر السلامة المتوفر في القابس المستقطب أو المؤرض. القابس المستقطب به شفرتان إحداهما أعرض من الأخرى. والقابس الأرضي به شفرتان وسن تأريض ثالث. والشفرة العريضة والسن الثالث متوفران لسلامتك. وإذ لم يلائم القابس الملحق بالجهاز المقبس لديك، فاطلب مساعدة من فني كهربي لاستبدال المقبس القديم.
10. احم سلك التيار الكهربي من المشي عليه أو الضغط عليه خاصة عند القابس أو المقبس المناسب أو نقطة خروجه من الجهاز.
11. لا تستخدم إلا التوصيلات/الملحقات التي تحددها شركة التصنيع.
12. لا تستخدم إلا العربة أو الحامل أو الحامل الثلاثي القوائم أو الكنيفة أو الطاولة التي تحددها شركة التصنيع أو المباعة مع الجهاز. عند استخدام عربة، توخى الحرص عند تحريك العربة وعليها الجهاز لتجنب الإصابة الناتجة عن انقلاب العربة أو الجهاز.

13. انزع قابس الجهاز أثناء العواصف الرعدية أو عند عدم استخدام الجهاز لفترات طويلة.
14. حوّل جميع أعمال الصيانة إلى فريق صيانة مؤهل. تعد الصيانة ضرورية في حالة تعرض الجهاز للتلف بأي طريقة كانت، مثل؛ تلف كبل أو قابس الإمداد بالتيار أو انسكاب السوائل أو سقوط أجسام على الجهاز أو في حالة تعرض الجهاز للمطر أو الرطوبة أو إذا كان الجهاز لا يعمل على النحو الطبيعي أو في حالة سقوطه.
15. تجنب تعريض الجهاز لقطرات الماء أو رشاشه. لا تضع أواني مملوءة بالسوائل، مثل المزهرية، فوق الجهاز.
16. يجب أن يظل قابس الموصل الرئيسي أو وصلة الجهاز جاهزة للاستخدام في الحال.
17. لا تتجاوز الضوضاء المحمولة هوائيًا 70 ديسيبل (أمبير).
18. يجب توصيل الأجهزة التي تركيبها من الفئة I بمقبس المأخذ الرئيسي عن طريق وصلة تأريض وقائي.
19. لتجنب خطر حدوث حريق أو صدمة كهربية، لا تعرض الجهاز للمطر أو الرطوبة.
20. لا تحاول تعديل هذا المنتج. فقد يؤدي ذلك إلى حدوث إصابة جسدية و/أو تعطل المنتج.
21. شغّل هذا المنتج ضمن نطاق درجة حرارة التشغيل المحددة.

شرح الرموز

تنبيه: خطر الصدمة الكهربية	
تنبيه: مخاطر الخطر (انظر الملاحظة)	
تيار مباشر	
تيار متناوب	
تشغيل (إمداد)	
الجهاز محمي من خلال عزل مزدوج أو عزل مقوى	
وضع الاستعداد	
يجب عدم التخلص من الجهاز في جدول الفضلات الخطرة	

تحذير: تشكل فولتية هذا الجهاز خطرًا على الحياة. ولا يوجد بداخل الجهاز قطع يمكن للمستخدم صيانتها بنفسه. يرجى إحالة جميع أعمال الصيانة إلى فنيي الصيانة المؤهلين. ولا تسري شهادات السلامة عند تغيير فولتية التشغيل عن ما تم ضبطه في المصنع.

تحذير: ثمة خطر من حدوث انفجار في حالة الاستبدال ببطارية غير صحيحة. لا تعمل باستخدام سوى بطاريات من نوع AA.

ملاحظة: *استخدم مصدر إمداد الطاقة المصمّم أو ما شابه مصادر الإمداد بالطاقة المعتمدة من Shure.*

تحذير

- قد تنفجر حزم البطارية أو تؤدي إلى تسريب مواد سامة. خطر الحريق أو التعرض لحروق. لا تقم بفتحها أو تحطيمها أو تعديلها أو تفكيكها أو حرقها أو تسخينها لدرجة حرارة أعلى من 140 درجة فهرنهايت (60 درجة مئوية).
- اتبع إرشادات الجهة المصنّعة
- استخدم شاحن Shure فقط لشحن بطاريات Shure القابلة لإعادة الشحن.
- تحذير: قد تواجه خطر الانفجار في حالة استبدال البطارية بشكل غير صحيح. استبدل البطارية بأخرى من نفس النوع أو نوع مماثل.
- لا تضع البطاريات في فمك. في حالة الابتلاع، اتصل بالطبيب أو مركز مكافحة السموم المحلي
- لا تقم بتقصير الدائرة؛ قد يؤدي ذلك إلى الإصابة بحروق أو اندلاع النيران
- لا تقم بشحن أو استخدام حزم بطاريات خلاف بطاريات Shure القابلة لإعادة الشحن.
- قم بالتخلص من حزم البطاريات بشكل مناسب. راجع مع البائع المحلي الوسيلة الصحيحة للتخلص من حزم البطاريات المستخدمة.
- يجب عدم تعريض البطاريات (حزمة البطارية أو البطاريات المثبتة) لحرارة زائدة مثل أشعة الشمس أو الحريق أو ما شابه
- تجنب غمر البطارية في أي سائل مثل الماء أو المشروبات أو السوائل الأخرى.
- تجنب توصيل البطارية أو إدخالها والقطبية معكوسة.
- تُحفظ بعيدًا عن متناول الأطفال الصغار.
- تجنب استخدام بطاريات غير طبيعية.
- احزم البطارية وغلفها بشكل آمن للنقل.

WARNING

LISTENING TO AUDIO AT EXCESSIVE VOLUMES CAN CAUSE PERMANENT HEARING DAMAGE. USE AS LOW A VOLUME AS POSSIBLE. Over exposure to excessive sound levels can damage your ears resulting in permanent noise-induced hearing loss (NIHL). Please use the following guidelines established by the Occupational Safety Health Administration (OSHA) on maximum time exposure to sound pressure levels before hearing damage occurs.

90 dB SPL at 8 hours	**95 dB SPL** at 4 hours	**100 dB SPL** at 2 hours	**105 dB SPL** at 1 hour
110 dB SPL at ½ hour	**115 dB SPL** at 15 minutes	**120 dB SPL** Avoid or damage may occur	

ADVERTENCIA

EL ESCUCHAR REPRODUCCIONES DE AUDIO A NIVELES EXCESIVOS DE VOLUMEN PUEDE CAUSAR DAÑOS PERMANENTES AL OIDO. USE EL VOLUMEN MAS BAJO POSIBLE. La exposición prolongada a niveles sonoros excesivamente intensos puede dañar los oídos y causar una pérdida permanente del oído causada por ruidos (NIHL). Respete los lineamientos dados a continuación, los cuales fueron establecidos por la Administración de Salud y Seguridad Ocupacional (OSHA) de los EE.UU. e indican el tiempo máximo que puede escucharse un nivel determinado de presión sonora antes de producirse daños al oído.

90 dB SPL por 8 horas	**95 dB SPL** por 4 horas	**100 dB SPL** por 2 horas	**105 dB SPL** por 1 hora
110 dB SPL por ½ hora	**115 dB SPL** por 15 minutos	**120 dB SPL** Evítese o se podrían causar daños	

ACHTUNG

DAS HÖREN BEI ÜBERMÄSSIGEN LAUTSTÄRKEN KANN DAUERHAFTE HÖRSCHÄDEN VERURSACHEN. MÖGLICHST GERINGE LAUTSTÄRKEPEGEL VERWENDEN. Längerfristiges Hören bei übermäßigen Schallpegeln kann zu Hörschäden und zu permanentem, durch Lärm verursachten Gehörverlust führen. Bitte orientieren Sie sich an den folgenden, von der Occupational Safety Health Administration (OSHA; US-Arbeitsschutzbehörde) erstellten, Richtlinien für die maximale zeitliche Belastung durch Schalldruckpegel, bevor es zu Hörschäden kommt.

90 dB Schalldruckpegel nach 8 Stunden	**95 dB Schalldruckpegel** nach 4 Stunden	**100 dB Schalldruckpegel** nach 2 Stunden	**105 dB Schalldruckpegel** nach 1 Stunde
110 dB Schalldruckpegel nach ½ Stunde	**115 dB Schalldruckpegel** nach 15 Minuten	**120 dB Schalldruckpegel** Vermeiden, da sonst Schäden entstehen können.	

AVERTISSEMENT

L'ÉCOUTE AUDIO À UN VOLUME SONORE EXCESSIF PEUT CAUSER DES LÉSIONS AUDITIVES PERMANENTES. RÉGLER LE VOLUME LE PLUS BAS POSSIBLE. Une surexposition à des volumes sonores excessifs peut causer des lésions aux oreilles entraînant une perte auditive permanente due au bruit (NIHL). Se conformer aux directives ci-dessous, établies par l'Occupational Safety Health Administration (OSHA), pour les limites de durée d'exposition aux pressions acoustiques avant de risquer des lésions auditives.

SPL de 90 dB pendant 8 heures	**SPL de 95 dB** pendant 4 heures	**SPL de 100 dB** pendant 2 heures	**SPL de 105 dB** pendant 1 heure
SPL de 110 dB pendant ½ heure	**SPL de 115 dB** pendant 15 minutes	**SPL de 120 dB** À éviter au risque de lésions auditives	

AVVERTENZA

L'ASCOLTO AD UN VOLUME ECCESSIVAMENTE ELEVATO PUÒ CAUSARE LESIONI PERMANENTI ALL'APPARATO UDITIVO. USARE IL VOLUME PIÙ BASSO POSSIBILE. La sovraesposizione a livelli sonori eccessivi può danneggiare le vostre orecchie provocando una perdita permanente di udito causata dal rumore. Si consiglia di attenersi alle seguenti direttive stabilite dalla OSHA (Occupational Safety Health Administration) sul tempo massimo di esposizione a vari livelli di pressione sonora (SPL), oltre il quale si rischia di causare lesioni all'apparato uditivo.

90 dB SPL per 8 ore	**95 dB SPL** per 4 ore	**100 dB SPL** per 2 ore	**105 dB SPL** per 1 ora
110 dB SPL per ½ ora	**115 dB SPL** per 15 minuti	**120 dB SPL** Da evitare, rischio di lesioni	

WAARSCHUWING

HET BELUISTEREN VAN AUDIO OP EEN TE HOOG VOLUME KAN PERMANENTE GEHOORBESCHADIGING VEROORZAKEN. GEBRUIK EEN ZO LAAG MOGELIJK VOLUME. Langdurige blootstelling aan te hoge geluidsniveaus kan gehoorbeschadiging veroorzaken met een permanent gehoorverlies als gevolg. Volg de volgende richtlijnen, opgesteld door de Occupational Safety Health Administration (OSHA), voor de maximale blootstellingstijd aan geluidsdrukniveaus voordat gehoorbeschadiging optreedt.

90 dB SPL gedurende 8 uur	**95 dB SPL** gedurende 4 uur	**100 dB SPL** gedurende 2 uur	**105 dB SPL** gedurende 1 uur
110 dB SPL gedurende een halfuur	**115 dB SPL** gedurende 15 minuten	**120 dB SPL** Voorkom dit volume, anders kan schade optreden	

ATENÇÃO

OUVIR O SOM COM VOLUME MUITO ALTO PODE CAUSAR DANOS PERMANENTES À AUDIÇÃO. USE O VOLUME O MAIS BAIXO POSSÍVEL. A exposição prolongada a sons excessivamente altos pode danificar os ouvidos e resultar em perda permanente da audição devido ao ruído (NIHL - Noise-Induced Hearing Loss). Siga as recomendações estipuladas pela Administração de Saúde e Segurança do Trabalho dos E.U.A. (U.S. Occupational Safety Health Administration-OSHA) sobre o máximo tempo de exposição a determinados níveis de pressão sonora, a fim de evitar danos à audição.

90 dB SPL por 8 horas	**95 dB SPL** por 4 horas	**100 dB SPL** por 2 horas	**105 dB SPL** por 1 hora
110 dB SPL por 0,5 hora	**115 dB SPL** por 15 minutos	**120 dB SPL** Evite, para que não ocorram danos	

ВНИМАНИЕ

ПРОСЛУШИВАНИЕ ПРИ ЧРЕЗМЕРНО ВЫСОКОЙ ГРОМКОСТИ МОЖЕТ ПРИВЕСТИ К НЕОБРАТИМОМУ ПОВРЕЖДЕНИЮ СЛУХА. ИСПОЛЬЗУЙТЕ КАК МОЖНО МЕНЬШУЮ ГРОМКОСТЬ. Длительное воздействие звука чрезмерно высокого уровня может причинить вам вред, вызвав необратимую потерю слуха из-за шума (NIHL). Чтобы не повредить слух, руководствуйтесь следующими нормами Управления охраны труда США (OSHA), определяющими максимально допустимое время воздействия в зависимости от уровня звукового давления (SPL).

SPL 90 дБ 8 часов	**SPL 95 дБ** 4 часа	**SPL 100 дБ** 2 часа	**SPL 105 дБ** 1 час
SPL 110 дБ 30 минут	**SPL 115 дБ** 15 минут	**SPL 120 дБ** Недопустимо, можно повредить слух	

警告

極度の大音量で音声を聴くと、聴覚を恒久的に損なうことがあります。できるだけ小さな音量で使用してください。極度に高い音圧レベルに過度にさらされると耳を傷め、恒久的な騒音性難聴（NIHL）になることがあります。聴覚を損なわないようにするため、各音圧レベルに耐えられる最長限度時間の米国労働安全衛生局（OSHA）ガイドラインを下記に記載しますのでご参照ください。

90 dB SPL 8時間	**95 dB SPL** 4時間	**100 dB SPL** 2時間	**105 dB SPL** 1時間
110 dB SPL 30分	**115 dB SPL** 15分	**120 dB SPL** 障害が発生する恐れがあるため避けること	

경고

지나치게 볼륨을 높여 오디오를 청취하면 영구적인 청각 손상을 초래할 수 있습니다. 가능한 한 낮은 볼륨에서 사용하십시오. 과도한 사운드 레벨에서 장시간 사용하면 청력을 손상시켜 영구적인 소음성 난청을 유발할 수 있습니다(NIHL). 미국 산업안전보건청(OSHA: Occupational Safety Health Administration)에서 제시한 음압 레벨에 따른 최대 노출시간에 대한 다음 지시사항을 따르십시오.

90 dB SPL 8시간	**95 dB SPL** 4시간	**100 dB SPL** 2시간	**105 dB SPL** 1시간
110 dB SPL 30분	**115 dB SPL** 15분	**120 dB SPL** 이러한 음압을 피하십시오. 그렇지 않으면 청각이 손상될 수 있습니다.	

警告

在过大音量下收听音频信号可能会导致永久性失聪。应尽可能使用较低音量。长时间暴露在过高音量级别下可能会导致噪声性永久失聪(NIHL)。如果要长时间暴露在高声压级别下，为避免丧失听力，请遵循美国职业安全健康局 (OSHA) 制订的指导原则。

90 dB SPL 八小时	**95 dB SPL** 四小时	**100 dB SPL** 两小时	**105 dB SPL** 一小时
110 dB SPL 半小时	**115 dB SPL** 十五分钟	**120 dB SPL** 尽量避免，否则可能会造成损伤	

警告

使用過大音量收聽音訊可能會使聽力永久喪失。應使用盡可能低的音量。長期暴露在過高音量下，可能會導致噪音引起的聽力受損。如果長時間暴露在高聲壓級別下，應遵循美國職業安全與健康部 (OSHA) 制定的指導原則，以避免聽力受損。

90 dB SPL 八小時	**95 dB SPL** 四小時	**100 dB SPL** 兩小時	**105 dB SPL** 一小時
110 dB SPL 半小時	**115 dB SPL** 十五分鐘	**120 dB SPL** 儘量避免，否則可能會造成損傷	

PERINGATAN

MENDENGARKAN AUDIO DENGAN VOLUME BERLEBIHAN BISA MERUSAK PENDENGARAN SECARA PERMANEN. GUNAKAN VOLUME SERENDAH MUNGKIN. Pemaparan berlebih pada suara keras dapat merusak telinga yang menyebabkan noise-induced hearing loss (NIHL/kehilangan pendengaran arus induksi-suara keras permanen). Mohon gunakan petunjuk berikut yang ditetapkan oleh Occupational Safety Health Administration (OSHA/ Administrasi Keselamatan dan Kesehatan Kerja) tentang paparan waktu maksimum terhadap tingkat tekanan suara sebelum terjadi kerusakan pendengaran.

90 dB SPL selama 8 jam	**95 dB SPL** selama 4 jam	**100 dB SPL** selama 2 jam	**105 dB SPL** selama 1 jam
110 dB SPL selama ½ jam	**115 dB SPL** selama 15 menit	**120 dB SPL** Hindari atau bisa terjadi kerusakan	

⚠ تحذير!

الاستماع إلى ملفات الصوت بمستويات صوت مرتفعة للغاية يمكن أن يؤدي إلى إحداث ضرر دائم بالسمع. اصوت منخفض ستخدم مستوى قدر الإمكان.
يمكن أن يؤدي التعرض لمستويات صوت مرتفعة للغاية إلى إحداث ضرر بأذنيك مما يؤدي إلى فقدان السمع الناتج عن الضوضاء (NIHL). يرجى اتباع الإرشادات التالية التي وضعتها إدارة الصحة والسلامة المهنية (OSHA) المتعلقة بالحد الزمني الأقصى للتعرض لمستويات ضغط صوتي قبل حدوث ضرر للسمع.

٩٠ ديسيبل SPL بمعدل٨ساعات	**٩٥ ديسيبل SPL** بمعدل٤ساعات	**١٠٠ ديسيبل SPL** بمعدل ساعتين	**١٠٥ ديسيبل SPL** بمعدل ساعة
١١٠ ديسيبل SPL بمعدل نصف ساعة	**١١٥ديسيبل SPL** بمعدل ١٥ دقيقة	**١٢٠ ديسيبل SPL** للسمع تجنب ذلك وإلا قد يحدث ضرر	

部件名称	有害物质					
	铅	汞	镉	六价铬	多溴联苯	多溴二苯醚
电路模块	X	○	○	○	○	○
金属模块	X	○	○	○	○	○
线缆及其组件	X	○	○	○	○	○
外壳	○	○	○	○	○	○
电源适配器*	X	○	○	○	○	○
电池组*	X	○	○	○	○	○

本表格依据 SJ/T11364 的规定编制。

O: 表示该有害物质在该部件所有均质材料中的含量均在 GB/T26572 规定的限量要求以下。

X: 表示该有害物质至少在该部件某一均质材料中的含量超出 GB/T26572 规定的限量要求。

注：本产品大部分的部件采用无害的环保材料制造，含有有害物质的部件皆因全球技术发展水平的限制而无法实现有害物质的替代。

*:表示如果包含部分

Full Manual Online

This is the quick-reference version of the user guide.
For information on the following topics, visit www.shure.com to download the comprehensive manual:

- Multiple systems setup
- RF and hardware presets
- Warning Messages
- Networking details
- Product specifications

PUBS.SHURE.COM/GUIDE/PSM900

Manual completo en línea

Esta es la versión de referencia rápida de la Guía del usuario.
Para más información sobre los temas siguientes, visite www.shure.com para descargar el manual completo:

- Preparación de sistemas múltiples
- Configuraciones predeterminadas de RF y equipo físico
- Mensajes de advertencia
- Detalles sobre conexión en red
- Especificaciones del producto

Das vollständige Handbuch finden Sie auf unseren Webseiten.

Bei diesem Dokument handelt es sich um eine Kurzversion der Bedienungsanleitung.
Für Informationen zu den folgenden Themen kann das umfassende Handbuch im Internet unter www.shure.com und www.shure.eu heruntergeladen werden:

- Einrichtung mehrerer Systeme
- HF- und Hardware-Presets
- Warnmeldungen
- Details zur Vernetzung
- Produktdaten

Manuel complet en ligne

Ceci est une version condensée du mode d'emploi.
Pour de plus amples informations sur les rubriques suivantes, visiter www.shure.com pour télécharger le mode d'emploi détaillé :

- Mise en service de systèmes multiples
- Préréglages RF et de l'appareil
- Messages d'avertissement
- Détails sur la mise en réseau
- Spécifications du produit

Manuale integrale online

Queste è la versione di consultazione rapida della guida all'uso.
Per informazioni sugli argomenti indicati di seguito, visitate il sito www.shure.com per scaricare il manuale completo.

- Set up di più sistemi
- Preset RF e hardware
- Messaggi di avvertenza
- Dettagli sulla rete
- Specifiche del prodotto

Volledige online handleiding

Dit is de beknopte versie van de gebruikershandleiding.
Ga naar www.shure.com en download de volledige handleiding voor informatie over de volgende onderwerpen:

- Instellen van meerdere systemen
- RF en voorinstellingen voor apparatuur
- Waarschuwingsberichten
- Details over netwerkgebruik
- Productspecificaties

Manual On-line Completo

Essa é a versão de referência rápida do manual do usuário.
Para obter informações sobre os tópicos a seguir, visite www.shure.com para fazer o download do manual abrangente:

- Configuração de sistemas múltiplos
- Pré-ajustes de RF e de hardware
- Mensagens de Aviso
- Detalhes de conexão em rede
- Especificações

Полное руководство – на нашем сайте

Это краткий вариант руководства по эксплуатации.
Посетите сайт www.shure.com и загрузите полное руководство, где вы найдете исчерпывающие сведения по следующим вопросам:

- Настройка нескольких систем
- Предварительные настройки РЧ и аппаратуры
- Предупреждения
- Инструкции по объединению в сеть
- Технические характеристики

フルマニュアルオンライン

これはユーザーガイドのクイックレファレンス版です。
以下のトピックについては、www.shure.comへアクセスして総合マニュアルをダウンロードしてください：

- 複数システムの設定
- RFおよびハードウェアのプリセット
- 警告メッセージ
- ネットワーク詳細
- 製品仕様および配線図

온라인 전체 매뉴얼

사용자 가이드의 빠른 참조 버전입니다.
다음 주제에 대한 내용을 보려면, www.shure.com을 방문하여 전체 설명서를 다운로드하십시오.

- 다중 시스템 설정
- RF 및 하드웨어 사전 설정
- 경고 메시지
- 네트워킹 세부사항
- 제품 사양 및 배선도

完整在线手册

这是用户指南的快速参考版本。
有关下列主题的详细信息，请访问 www.shure.com 下载完整手册：

- 多系统设置
- 射频与硬件预设
- 警告信息
- 网络详情
- 产品技术规格与接线示意图

完整手冊在線

這是用戶指南的快速參考版本。
有關下列主題的詳細資訊，訪問 www.shure.com，可下載完整手冊：

- 多系統設置
- RF 與硬體預設
- 警告訊息
- 網路詳情
- 產品技術規格與連線示意圖

Panduan Lengkap Online

Ini merupakan versi acuan lengkap panduan pengguna.
Untuk informasi tentang topik berikut, kunjungi www.shure.com untuk mengunduh panduan lengkap:

- Pengaturan sistem Multipel
- FR dan pratata perangkat keras
- Pesan Peringatan
- Rincian jaringan
- Spesifikasi produk

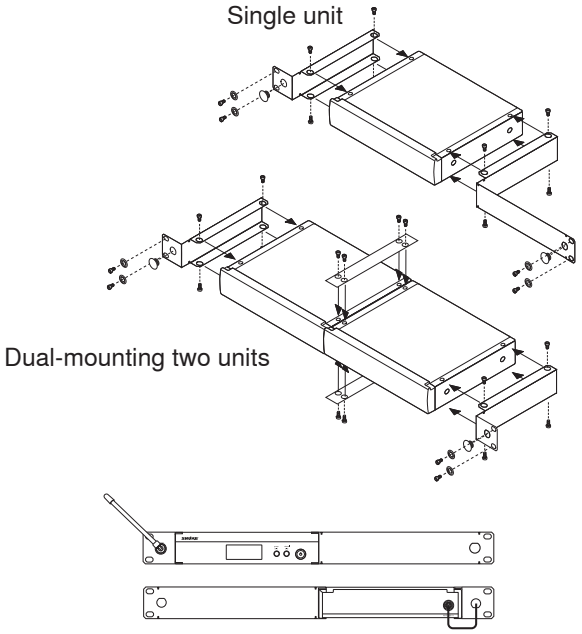

Rack Mount Instructions

- If installed in a closed or multi-unit rack assembly, the operating ambient temperature of the rack environment may be greater than room ambient. Keep the rack environment temperature at or below the maximum ambient temperature (Tma) specified by the manufacturer of the installed equipment.
- Provide the proper amount of air flow inside the rack as required for safe operation of the equipment.
- Do not create a hazardous condition by mounting the equipment in the rack with an uneven mechanical load.
- When connecting the equipment to the supply circuit, consider the effect that overloading of the circuits might have on over-current protection and supply wiring. Consider all equipment nameplate ratings when addressing this concern.
- Maintain reliable earthing of rack-mounted equipment. Give particular attention to indirect supply connections to the branch circuit (e.g., power strips).

Instrucciones de montaje del rack

- Si se instala en un conjunto de rack cerrado o de varias unidades, la temperatura ambiente de funcionamiento del entorno de rack puede ser mayor que la temperatura ambiente de la habitación. Mantenga la temperatura ambiente del rack a la temperatura ambiente máxima (Tma) especificada por el fabricante del equipo instalado.
- Proporcione la cantidad adecuada de flujo de aire dentro del rack según sea necesario para un funcionamiento seguro del equipo.
- No cree condiciones peligrosas al montar el equipo en el rack con una carga mecánica irregular.
- Al conectar el equipo al circuito de alimentación, tenga en cuenta el efecto que la sobrecarga de los circuitos puede tener en la protección contra sobrecorriente y en el cableado de alimentación. Considere todas las clasificaciones de la placa de identificación del equipo cuando trate este asunto.
- Mantenga una puesta a tierra fiable de los equipos montados en rack. Preste especial atención a las conexiones indirectas de suministro al circuito derivado (por ejemplo, regletas de enchufes).

Anweisungen zur Rackmontage

- Bei der Installation in einer geschlossenen oder mehrteiligen Rackbaugruppe kann die Betriebsumgebungstemperatur im Rack höher sein als die Raumtemperatur. Halten Sie die Umgebungstemperatur im Rack auf oder unter der vom Hersteller der installierten Geräte angegebenen maximalen Umgebungstemperatur (Tma).
- Sorgen Sie für eine ausreichende Durchlüftung im Rack, die für den sicheren Betrieb der Geräte erforderlich ist.
- Achten Sie bei der Montage der Geräte im Rack darauf, keine gefährlichen Bedingungen aufgrund ungleichmäßiger mechanischer Belastung zu schaffen.
- Beim Anschluss der Geräte an den Versorgungskreis ist die Auswirkung zu berücksichtigen, die eine Überlastung der Stromkreise auf den Überstromschutz und die Versorgungsleitungen haben kann. Berücksichtigen Sie bei der Lösung dieses Problems alle Typenschilder an den Geräten.
- Achten Sie auf eine dauerhaft verlässliche Erdung der Geräte im Rack. Achten Sie insbesondere auf indirekte Versorgungsanschlüsse zum Abzweigkreis (z. B. Steckerleisten).

Instructions pour le montage en rack

- Si l'appareil est installé dans un rack fermé ou à plusieurs unités, la température ambiante de fonctionnement du rack peut être supérieure à la température ambiante de la pièce. Maintenir la température ambiante du rack à la température ambiante maximale (Tma) spécifiée par le fabricant de l'équipement installé.
- Assurer un débit d'air suffisant à l'intérieur du rack pour garantir la sécurité de fonctionnement de l'équipement.
- Ne pas créer de situation dangereuse en installant l'équipement dans le rack avec une charge mécanique inégale.
- Lors du raccordement de l'équipement au circuit d'alimentation, tenir compte de l'impact qu'une surcharge des circuits pourrait avoir sur le câblage de protection contre les surintensités et d'alimentation. Vérifier pour cela toutes les valeurs nominales sur la plaque signalétique de l'équipement.
- Maintenir une mise à la terre fiable de l'équipement monté en rack. Faire particulièrement attention aux connexions d'alimentation indirectes au circuit de dérivation (p. ex. multiprises)

Istruzioni per il montaggio su rack

- Se installato in un rack chiuso o a più unità, la temperatura operativa ambiente del rack può essere superiore alla temperatura dell'ambiente circostante. Mantenete la temperatura ambiente del rack ad un valore pari o inferiore alla temperatura ambiente massima (Tma) specificata dal produttore dell'apparecchiatura installata.
- Fornite la corretta quantità di flusso d'aria all'interno del rack, come richiesto per il funzionamento sicuro dell'apparecchiatura.
- Non create una condizione di pericolo montando l'apparecchiatura nel rack con un carico meccanico irregolare.
- Quando collegate l'apparecchiatura al circuito di alimentazione, considerate l'effetto che il sovraccarico dei circuiti potrebbe avere sulla protezione da sovracorrente e sul cavo di alimentazione. Quando affrontate questo problema, considerate tutti i valori nominali indicati sulla targhetta dell'apparecchiatura.
- Mantenete una messa a terra affidabile delle apparecchiature montate su rack. Prestate particolare attenzione ai collegamenti indiretti di alimentazione al circuito derivato (ad es., prese multiple).

Instructies voor rekmontages

- Bij installatie op een gesloten rek of een rek met meerdere eenheden kan de omgevingstemperatuur van het rek hoger zijn dan de omgevingstemperatuur in de ruimte. Houd de temperatuur van de rekomgeving op of onder de maximale omgevingstemperatuur (Tma) die door de fabrikant van de geïnstalleerde apparatuur is opgegeven.
- Zorg voor de juiste hoeveelheid luchtstroom in het rek voor een veilige werking van de apparatuur.
- Creëer geen gevaarlijke situatie door de apparatuur met een ongelijke mechanische belasting op het rek te monteren.
- Houd bij het aansluiten van de apparatuur op het voedingscircuit rekening met de gevolgen die overbelasting van de circuits kan hebben voor beveiliging tegen te hoge stroom en voedingsbedrading. Houd bij de aanpak van dit probleem rekening met alle typeplaatjes van de apparatuur.
- Waarborg betrouwbare aarding van op rekken gemonteerde apparatuur. Let in het bijzonder op de indirecte aansluitingen op de aftakking (bijv. stekkerdozen)

Instruções de montagem do rack

- Se instalado em um conjunto de rack fechado ou com várias unidades, a temperatura ambiente operacional do ambiente do rack poderá ser maior que o ambiente da sala. Mantenha a temperatura ambiente do rack igual ou inferior à temperatura ambiente máxima (Tma) especificada pelo fabricante do equipamento instalado.
- Forneça a quantidade adequada de fluxo de ar dentro do rack, conforme necessário para a operação segura do equipamento.
- Não crie uma condição perigosa montando o equipamento no rack com uma carga mecânica desigual.
- Ao conectar o equipamento ao circuito de alimentação, considere o efeito que a sobrecarga dos circuitos pode ter na proteção contra sobrecorrente e na fiação de alimentação. Considere todas as classificações da placa de identificação do equipamento ao abordar esta preocupação.
- Mantenha um aterramento confiável dos equipamentos montados no rack. Dê atenção especial às conexões de alimentação indireta ao circuito derivado (por exemplo, réguas de energia).

Инструкции по установке в стойку

- При установке в закрытом пространстве или в стойке со множеством других устройств рабочая температура стойки может быть выше температуры окружающего воздуха. Поддерживайте температуру в стойке на уровне или ниже максимальной температуры окружающего воздуха (Tma), указанной производителем установленного оборудования.
- Обеспечьте поступление надлежащего объема воздуха в стойку для обеспечения безопасной работы оборудования.
- Не создавайте опасные условия, монтируя оборудование в стойку с неравномерной механической нагрузкой.
- При подключении оборудования к цепи питания, учитывайте то влияние, которое может оказать перегрузка цепей на защиту от сверхтоков и кабели питания. При решении этой проблему учитывайте все номинальные значения, указанные на паспортной табличке оборудования.
- Обеспечьте надежное заземление оборудования, установленного в стойку. Особое внимание следует уделить непрямым соединениям питания с параллельной цепью (например, электрическим удлинителям).

ラック取り付け指示書

- 閉じたラックアセンブリまたはマルチユニットラックアセンブリに取り付けた場合、ラック環境の動作周囲温度が室温より高くなる場合があります。ラック環境の温度は、設置機器のメーカーが指定した最大周囲温度（Tma）以下に保ってください。
- 機器が安全に動作するために必要な量の空気がラック内に流れるようにしてください。
- 機械的負荷が不均等な状態で装置をラックに取り付けて危険な状態を作らないでください。
- 機器を電源回路に接続する際は、回路の過負荷が過電流保護と電源配線に与える影響を考慮してください。この懸念に対処するときは、すべての機器のネームプレート定格を考慮してください。
- ラックマウント機器は確実に接地してください。分岐回路への間接的な電源接続（電源タップなど）には特に注意してください。

랙 장착 지침

- 폐쇄형 또는 다중 장치 랙 어셈블리에 설치된 경우, 랙 환경의 작동 주변 온도가 실내 온도보다 높을 수 있습니다. 랙 환경 온도를 설치된 장비 제조업체에서 지정한 최대 주변 온도(Tma) 이하로 유지하십시오.
- 장비의 안전한 작동을 위해 필요에 따라 랙 내부에 적절한 양의 공기 흐름을 제공하십시오.
- 기계 하중을 고르지 않게 랙에 장비를 장착하여 위험한 상태를 만들지 마십시오.
- 장비를 공급 회로에 연결할 때, 회로의 과부하가 과전류 보호 및 공급 배선에 미칠 수 있는 영향을 고려하십시오. 이 문제를 해결할 때 모든 장비의 명판 등급을 고려하십시오.
- 랙 장착 장비의 안정적인 접지를 유지하십시오. 공급 연결부를 분기 회로(예: 전원 스트립)로 우회할 때 특히 주의를 기울이십시오.

机架安装说明

- 如果安装在封闭或多装置机架组件中，则机架环境的工作环境温度可能会高于室内环境温度。保持机架环境温度，不要让其超过所安装设备的制造商指定的最高环境温度 (Tma)。
- 确保机架内的通风可保证设备安全运行。
- 不要将设备安装在机械载荷不均匀的机架中，以免发生危险情况。
- 将设备连接到供电电路时，请考虑电路过载可能对过电流保护和电源接线产生的影响。解决此问题时，请考虑所有设备铭牌额定值。
- 保持机架安装设备可靠接地。特别注意与分支电路的间接电源连接（如电源板）。

機架安裝說明

- 如果安裝在封閉或多裝置機架組件中，則機架環境的工作環境溫度可能會高於室內環境溫度。保持機架環境溫度，不要讓其超過所安裝設備的製造商指定的最高環境溫度 (Tma)。
- 確保機架內的通風可保證設備安全運行。
- 不要將設備安裝在機械載荷不均勻的機架中，以免發生危險情況。
- 將設備連接到供電電路時，請考慮電路過載可能對過電流保護和電源接線產生的影響。解決此問題時，請考慮所有設備銘牌額定值。
- 保持機架安裝設備可靠接地。特別注意與分支電路的間接電源連接（如電源板）。

Petunjuk Pemasangan pada Rak

- Jika dipasang pada rakitan rak tertutup atau multi unit, suhu selingkung operasi lingkungan rak mungkin lebih besar dari lingkungan ruang itu. Jaga suhu lingkungan pada atau di bawah suhu selingkung maksimum(Tma) yang ditetapkan oleh produsen peralatan yang dipasang.
- Beri aliran udara yang memadai di dalam rak sebagaimana diperlukan oleh operasi aman peralatan.
- Jangan timbulkan kondisi berbahaya dengan memasang peralatan di rak dengan beban mekanis yang tidak rata.
- Ketika menyambungkan peralatan ke sirkuit catu daya, perhatikan efek kelebihan muat sirkuit yang mungkin dimiliki terhadap perlindungan arus berlebih dan pengabelan catu daya. Pertimbangkan semua nilai pelat nama peralatan ketika menangani masalah ini.
- Pertahankan pertanahan peralatan yang dipasang rak. Beri perhatian khusus terhadap sambungan catu daya tak langsung ke sirkuit cabang (mis., soket tambahan).

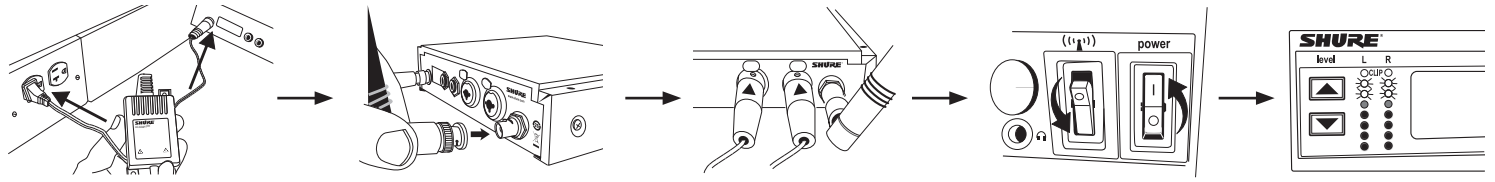

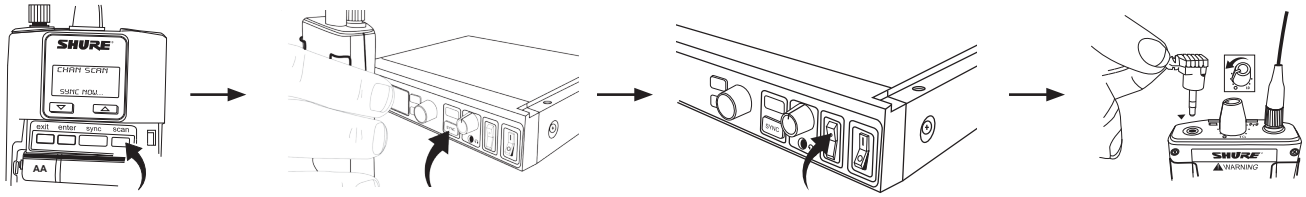

Quickstart Instructions

Rack Mount Transmitter

1. Connect to a power outlet using the supplied power adapter.
2. Attach the supplied antennas to the **antenna out** BNC connectors.

Connect the audio source, such as the output of a mixer, to the audio inputs. You can use both input jacks or choose either one for a mono source.

- For mono (one input), access the **Audio** menu and select **Mono**.

Set the input sensitivity to match the source by selecting **Audio INPUT** from the LCD configuration menu: **Aux (-10dBV)** or **Line (+4dBu)**.

3. Make sure the RF switch is OFF. Turn the power ON.
4. Adjust the audio source level so that, for the average input signal level, the top two yellow LEDs flicker and the lower LEDs are solid.
   - If the red clip LED illuminates, the inputs are overdriven. Decrease the level using the ▼▲ buttons or change the input sensitivity to **+4dBu**.
   - If the signal level is too low, change the input sensitivity to **-10dBV**

Bodypack

Insert batteries and attach antenna. Turn on using the volume knob. The battery light illuminates.

Scan and Sync

1. On the bodypack, press the **scan** button. The display flashes **SYNC NOW...**.
2. Align the IR windows on the bodypack and rack unit and press the **sync** button. The rack unit **Level** LEDs flash, and it displays **SYNC SUCCESS**.
3. Turn the RF switch on. The blue RF LED illuminates on the bodypack to indicate that it is detecting the transmitter. The bodypack also displays the RF signal strength (RF).
4. **Important:** Turn bodypack volume down before plugging in earphones.
5. Insert the earphones and slowly turn up the volume.

Instrucciones de arranque rápido

Transmisor montado en rack

1. Conecte a un tomacorriente utilizando el adaptador de alimentación suministrado.
2. Conecte las antenas suministradas a los conectores BNC **antenna out** (salida de antena).
3. Conecte la fuente de audio, tal como la salida de un mezclador, a las entradas de audio. Puede usar ambos jacks de entrada o seleccione uno de los dos jacks si la fuente de audio es monofónica.
   - Para la característica monofónica (una entrada), acceda al menú **Audio** y seleccione **Mono**.

Ajuste la sensibilidad de entrada que coincida con la fuente, seleccionando **Audio INPUT** en el menú de configuración de LCD: **Aux (-10dBV)** o **Línea (+4dBu)**.

4. Asegúrese que el interruptor de RF esté en la posición de apagado. Enciéndalo.
5. Ajuste el nivel de la fuente de audio de manera que, para el nivel de señal de entrada medio, los dos LED amarillos superiores destellen y los LED inferiores se mantengan iluminados.
   - Si se ilumina el LED de clip (limitación) rojo, las entradas están sobrecargadas. Disminuya el nivel utilizando los botones ▼▲ o cambie la sensibilidad de entrada a **+4dBu**.
   - Si el nivel de la señal es demasiado bajo, cambie la sensibilidad de la entrada a **-10dBV**

Portátil

Inserte las pilas y conecte la antena. Encienda usando la perilla de volumen. Se enciende la luz de la batería.

Escaneo y sincronización

1. En el cuerpo, presione el botón **scan**. En la pantalla destella **SYNC NOW...**.
2. Alinee la ventana de IR en la unidad de cuerpo y la unidad de rack y presione el botón **sync**. Destellará el LED **Level** de la unidad de rack y aparecerá **SYNC SUCCESS**.
3. Encienda el RF. Se ilumina el LED de RF azul de la unidad de cuerpo, lo que indica que está detectando el transmisor. La unidad de cuerpo también muestra la intensidad de la señal de radiofrecuencias (RF).
4. **Importante:** baje el volumen de la unidad portátil antes de enchufar los auriculares.
5. Inserte los auriculares y suba el volumen lentamente.

Kurzanleitung

Rackmontagesender

1. Mit dem im Lieferumfang enthaltenen Netzteiladapter an eine Steckdose anschließen.
2. Die mitgelieferten Antennen an den **antenna out**-BNC-Anschlüssen anschließen.
3. Die Audioquelle, z. B. einen Mischerausgang, mit den Audioeingängen verbinden. Beide Eingangsbuchsen oder für eine Monoquelle eine der beiden Eingangsbuchsen verwenden.
   - Für Mono (ein Eingang) das **Audio**-Menü aufrufen und **Mono** auswählen.

Die Eingangsempfindlichkeit entsprechend der Schallquelle einstellen, indem **Audio INPUT** aus dem LCD-Konfigurationsmenü ausgewählt wird: **Aux (-10dBV)** oder **Line (+4dBu)**.

4. Sicherstellen, dass sich der HF-Schalter auf AUS befindet. Einschalten.
5. Den Audioquellenpegel so einstellen, dass für den durchschnittlichen Eingangssignalpegel die beiden oberen gelben LEDs flackern und die unteren LEDs ständig aufleuchten.
   - Wenn die rote Clip-LED aufleuchtet, werden die Eingänge übersteuert. Den Pegel mit den ▼▲ Tasten verringern oder die Eingangsempfindlichkeit auf **+4dBu** ändern.
   - Wenn der Signalpegel zu niedrig ist, die Eingangsempfindlichkeit auf **-10dBV** ändern.

Taschenempfänger

Batterien einlegen und die Antenne anbringen. Mit dem Lautstärkeregler einschalten. Die Batterieleuchte leuchtet auf.

Scan und Synchronisation

1. Am Taschenempfänger die Taste **scan** drücken. Auf der Anzeige blinkt **SYNC NOW...**.
2. Die IR-Fenster am Taschenempfänger und an der Rackeinheit aufeinander ausrichten und die Taste **sync** drücken. Die **Level**-LEDs der Rackeinheit blinken, und auf der Anzeige erscheint **SYNC SUCCESS**.
3. HF-Schalter einschalten. Die blaue HF-LED leuchtet am Taschenempfänger auf, um anzuzeigen, dass der Sender erfasst wird. Der Taschenempfänger zeigt außerdem die HF-Signalstärke an (HF).
4. **Wichtig:** Die Lautstärke des Taschenempfängers herunterregeln, bevor die Ohrhörer eingesteckt werden.
5. Die Ohrhörer einführen und die Lautstärke langsam hochdrehen.

Instructions de mise en oeuvre rapide

Émetteur rackable

1. Brancher à une prise de courant au moyen de l'adaptateur d'alimentation fourni.
2. Raccorder les antennes fournies aux connecteurs BNC **antenna out** (sortie d'antenne).
3. Raccorder la source audio, telle que la sortie d'une console de mixage, aux entrées audio. Il est possible d'utiliser les deux jacks d'entrée ou d'en choisir un dans le cas d'une source mono.
   - Pour la transmission monophonique (une entrée), afficher le menu **Audio** et sélectionner **Mono**.

Régler la sensibilité d'entrée pour l'adapter à la source en sélectionnant l'option **Audio INPUT** du menu de configuration sur l'écran à cristaux liquides : **Aux (-10dBV)** ou **Ligne (+4dBu)**.

4. S'assurer que l'interrupteur RF est en position d'arrêt. Mettre l'appareil sous tension.
5. Régler le niveau de la source audio de façon à ce que, pour le niveau moyen du signal d'entrée, les deux LED jaunes supérieures clignotent et les LED inférieures restent allumées.
   - L'allumage de la LED d'écrêtage rouge indique une saturation des entrées. Diminuer le niveau au moyen des boutons ▼▲ ou faire passer la sensibilité d'entrée à **+4dBu**.
   - Si le niveau du signal est trop bas, faire passer la sensibilité d'entrée à **-10dBV**

Ceinture

Mettre des piles et brancher l'antenne. Mettre le système en marche au moyen du bouton de volume. Le témoin de piles s'allume.

Scan et synchronisation

1. Appuyer sur le bouton **scan** du récepteur de poche. **SYNC NOW...** clignote sur l'affichage.
2. Aligner les fenêtres IR du récepteur de poche et de l'émetteur monté en rack et appuyer sur le bouton **sync**. Les LED **Level** de l'émetteur clignotent et il affiche **SYNC SUCCESS**.
3. Placer l'interrupteur RF en position de marche. La LED RF bleue du récepteur de poche s'allume pour indiquer qu'il détecte l'émetteur. Le récepteur de poche affiche également l'intensité du signal RF.
4. **Important :** Baisser le volume du récepteur de poche avant de brancher les écouteurs.
5. Brancher les écouteurs et monter lentement le volume.

Istruzioni di avviamento rapido

Trasmettitore da rack

1. Usando l'adattatore di alimentazione in dotazione, collegate l'unità ad una presa di rete.
2. Collegate le antenne in dotazione ai connettori BNC **antenna out**.
3. Collegate la sorgente audio, ad esempio l'uscita di un mixer, agli ingressi audio. Potete usare entrambi i jack d'ingresso o scegliere l'uno o l'altro jack se la sorgente è monofonica.
   - Per i sistemi mono (un ingresso), accedete al menu **Audio** e selezionate **Mono**.

Regolate la sensibilità di ingresso adeguandola alla sorgente selezionando **Audio INPUT** dal menu di configurazione sull'LCD: **Aus. (-10dBV)** o **Linea (+4dBu)**.

4. Assicuratevi che l'interruttore RF sia spento. Collegate l'alimentazione.
5. Regolate il livello della sorgente audio in modo tale che, per il livello medio del segnale di ingresso, lampeggino i due LED gialli in alto, mentre i LED inferiori rimangono fissi.
   - Se il LED rosso di clip si accende, gli ingressi sono sovrapilotati. Riducete il livello agendo sui pulsanti ▼▲ oppure modificate la sensibilità di ingresso portando il valore a **+4dBu**.
   - Se il livello del segnale è troppo basso, modificate la sensibilità di ingresso portando il valore a **-10dBV**

Body-pack

Inserite le pile e collegate l'antenna. Accendete utilizzando la manopola del volume. La spia delle pile si accende.

Pulsanti Scan e Sync

1. Sul body-pack premete il pulsante **scan**. Sul display lampeggia il messaggio **SYNC NOW...**.
2. Allineate le finestre IR sul body-pack e sul rack e premete il pulsante **sync**. I LED **Level** del rack lampeggiano e viene visualizzato **SYNC SUCCESS**.
3. Portate l'interruttore RF su ON. Il LED blu RF sul body-pack si illumina, per segnalare che sta rilevando la presenza del trasmettitore. Inoltre, sul body-pack viene visualizzata l'intensità del segnale a radiofrequenza (RF).
4. **Importante:** prima di collegare gli auricolari, abbassate il volume del body-pack.
5. Inserite gli auricolari ed alzate lentamente il volume.

Snel aan de slag

Zender voor rack-montage

1. Sluit aan op een voeding met behulp van de meegeleverde netstroomadapter.
2. Bevestig de meegeleverde antennes aan de BNC-connectoren **antenna out**.
3. Sluit de audiobron, zoals de uitgang van een mengtafel, aan op de audio-ingangen. U kunt beide ingangen gebruiken of een van beide kiezen voor monobron.
   - Open voor mono (een ingang) het menu **Audio** en selecteer **Mono**.

Stel de ingangsgevoeligheid zo in dat deze overeenkomt met de bron; selecteer daarvoor **Aux (-10dBV)** in het configuratiemenu op het lcd-scherm: **Aux (-10dBV)** of **Line (+4dBu)**.

4. Zorg dat de RF-schakelaar is uitgeschakeld. Schakel de voeding in.
5. Stel het niveau van de audiobron zo af dat, voor het gemiddelde ingangssignaalniveau, de bovenste twee gele LED's knipperen en de onderste LED's continu oplichten.
   - De ingangen worden overstuurd als het rode ledlampje voor oversturing brandt. Verlaag het niveau met de knoppen ▼▲ of wijzig de ingangsgevoeligheid naar **+4dBu**.
   - Wijzig de ingangsgevoeligheid naar **-10dBV** als het signaalniveau te laag is.

Bodypack

Plaats de batterijen en bevestig de antenne. Schakel het bodypack in met de volumeknop. Het lampje van de batterij gaat nu branden.

Scannen en synchroniseren

1. Druk op de knop **scan** op het bodypack. Het display knippert en geeft **SYNC NOW...** weer.
2. Lijn de IR-vensters op het bodypack en rack uit en druk op de knop **sync**. De ledlampjes **Level** van de rack knipperen en er wordt **SYNC SUCCESS** weergegeven.
3. Schakel de RF-schakelaar in. Het blauwe RF-ledlampje op het bodypack brandt om aan te geven dat de zender wordt gedetecteerd. Het bodypack geeft ook de sterkte van het RF-signaal (RF) weer.
4. **Belangrijk:** Draai het volume op het bodypack omlaag voordat u de hoofdtelefoon aansluit.
5. Steek de oortelefoon erin en draai langzaam het volume omhoog.

Instruções para Início Rápido

Transmissor para Montagem em Bastidor

1. Conecte a uma tomada usando o adaptador de alimentação fornecido.
2. Instale as antenas fornecidas nos conectores BNC **antenna out**.
3. Conecte a fonte de áudio, como a saída de um mixer, às entradas de áudio. Você pode usar as duas tomadas de entrada ou escolher uma delas para uma fonte mono.
   - Para mono (uma entrada), acesse o menu **Audio** e selecione **Mono**.

   Ajuste a sensibilidade de entrada para corresponder à fonte selecionando **Audio INPUT** no menu de configuração do LCD: **Aux(-10dBV)** ou **Linha(+4dBu)**.
4. O switch de RF deve estar desligado. Ligue a alimentação.
5. Ajuste o nível da fonte de áudio de maneira que, para o nível de sinal de entrada médio, os dois LEDs amarelos superiores pisquem e os LEDs inferiores fiquem acesos.
   - Se o LED vermelho clip acender, as entradas estão sobrecarregadas. Diminua o nível usando os botões ▼▲ ou altere a sensibilidade da entrada para **+4dBu**.
   - Se o nível do sinal estiver muito baixo, altere a sensibilidade da entrada para **-10dBV**

Bodypack

Insira as baterias e instale a antena. Ligue usando o botão de volume. A luz da bateria acende.

Procura e Sincronização

1. No bodypack, pressione o botão **scan**. O mostrador pisca **SYNC NOW...**.
2. Alinhe as janelas de infravermelho no bodypack e na unidade do bastidor e pressione o botão **sync**. Os LEDs de **Level** da unidade de bastidor piscam e ela exibe **SYNC SUCCESS**.
3. Ligue o interruptor de RF. O LED azul de RF do bodypack acende para indicar que o transmissor está sendo detectado. O bodypack também exibe a intensidade do sinal de RF (RF).
4. **Importante:** Reduza o volume do bodypack antes de conectar os fones auriculares.
5. Insira os fones auriculares e aumente o volume lentamente.

Краткое руководство

Передатчик для установки в стойку

1. Включите устройство в розетку с помощью прилагаемого адаптера источника питания.
2. Подсоедините прилагаемые антенны к разъемам BNC **antenna out** (выход антенны).
3. Подсоедините к аудиовходам источник звука, например выход микшера. Можно использовать оба входных гнезда или выбрать любое из них для монофонического источника.
   - Для монофонического звука (один вход) откройте меню **Audio** и выберите **Mono**.

   Установите входную чувствительность, соответствующую источнику, выбрав **Audio INPUT** в меню настройки на ЖК-дисплее: **Aux(-10дБВ)** или **Линия(+4dBu)**.
4. Убедитесь, что ВЧ-переключатель выключен (OFF). Включите электропитание.
5. Отрегулируйте уровень источника звука таким образом, чтобы для среднего уровня входного сигнала два верхних желтых индикатора мигали, а два нижних горели постоянно.
   - Если красный индикатор clip горит, входы перегружены. Уменьшите уровень с помощью кнопок ▼▲ или выберите для входной чувствительности значение **+4dBu**.
   - Если уровень сигнала слишком низок, выберите для входной чувствительности значение **-10dBV**.

Переносной

Вставьте батарейки и прикрепите антенну. Включите устройство с помощью ручки регулирования громкости. Загорится индикатор батареи.

Сканирование и синхронизация

1. Нажмите кнопку **scan** на переносном приемнике. На дисплее будет мигать надпись **SYNC NOW...**.
2. Совместите инфракрасные порты переносного приемника и инфракрасные порты блока для установки в стойку и нажмите кнопку **sync**. Светодиоды **Level** на блоке для установки в стойку будут мигать, а на дисплее отобразится надпись **SYNC SUCCESS**.
3. Установите переключатель RF во включенное положение. На переносном устройстве загорится светодиод РЧ для указания на то, что обнаружен передатчик. На переносном устройстве также отображается интенсивность ВЧ-сигнала (RF).
4. **Важно.** Перед подсоединением наушников уменьшите громкость на переносном устройстве.
5. Вставьте наушники и медленно увеличьте громкость.

クイックスタート操作ガイド

ラックマウント送信機

1. 付属の電源アダプターを使用して電源コンセントに接続します。
2. 付属のアンテナを**antenna out** BNC コネクターに取り付けます。
3. ミキサー出力などの音源をオーディオ入力に接続します。入力ジャックの両方を使用することができます。モノラル音源の場合は、入力ジャックのいずれか一方だけを使用します。
   - モノラル（入力1つ）の場合には、［**Audio**］メニューから［**Mono**］を選択します。

   LCD設定メニューから［**Audio INPUT**］を選択して、音源に合った入力感度（**Aux(-10dBV)**または**ライン（+4dBu）**）を設定します。
4. RFスイッチがオフになっていることを確認します。電源を入れます。
5. 平均的な入力信号レベルに対して上部の黄色LED2個が点滅し、その下のLEDが常時点灯するように、音源のレベルを調整します。
   - 赤のCLIP LEDが点灯する場合、入力がオーバーロードとなっています。▼▲ボタンでレベルを下げるか、入力感度を**+4dBu**に変更してください。
   - 信号レベルが低すぎる場合は入力感度を**-10dBV**に変更します。

ボディーパック

電池を挿入しアンテナを取り付けます。音量ノブを回して電源をオンにします。バッテリーランプが点灯します。

スキャン及び同期

1. ボディパックで、［**scan**］ボタンを押します。ディスプレイに「**SYNC NOW...**」と点滅表示されます。
2. ボディパックとラックユニットのIRウィンドウを近づけ、［**sync**］ボタンを押します。ラックユニットの**Level** LEDが点滅し、画面には「**SYNC SUCCESS**」と表示されます。
3. RFスイッチをオンにします。ボディパックの青のRF LEDが点灯し、送信機を検出したことを示します。ボディパックにもRF信号強度（RF）が表示されます。
4. **重要：**イヤホンを接続する前にボディパックの音量を下げてください。
5. イヤホンを挿入しゆっくり音量を上げます。

빠른 시작 설명서

랙 장착 송신기

1. 제공된 전원 어댑터를 사용하여 전원 콘센트에 연결합니다.
2. 제공된 안테나를 **antenna out** BNC 커넥터에 부착합니다.
3. 오디오 소스(예: 믹서의 출력)를 오디오 입력에 연결합니다. 두 입력 잭을 모두 사용하거나 모노 소스에는 하나를 선택할 수 있습니다.
   - 모노 (단일 입력단)의 경우, **Audio** 메뉴에서 **Mono**를 선택합니다.

   LCD 구성 메뉴 **Aux(-10dBV)** 또는 **라인(+4dBu)**에서 **Audio INPUT**을 선택함으로써 입력 감도를 음원에 맞춥니다.
4. RF 스위치가 OFF 위치에 있음을 확인합니다. 전원을 켭니다.
5. 오디오 소스 레벨을, 평균 입력 신호 레벨에 대해, 상위 두 개의 노란색 LED 가 깜박이고 낮은 LED 는 변동이 없도록 조정합니다.
   - 빨간색 클립 LED가 켜지면 과입력되고 있음을 나타냅니다. ▼▲ 버튼을 이용하여 레벨을 줄이거나 입력 감도를 **+4dBu**로 변경하십시오.
   - 만약 신호가 너무 낮으면, 입력 감도를 **-10dBV**로 변경합니다.

바디팩

배터리를 넣고 안테나를 장착합니다. 볼륨 노브를 사용하여 켭니다. 배터리 표시등이 켜집니다.

스캔 및 싱크

1. 바디팩에서 **scan** 스캔 버튼을 누릅니다. 디스플레이에 **SYNC NOW...**가 깜박입니다.
2. 바디팩의 IR 창을 랙 유닛에 정렬시키고 **sync** 버튼을 누릅니다. 랙 유닛 **Level** LED가 점멸하고 **SYNC SUCCESS**가 표시됩니다.
3. RF 스위치를 켭니다. 현재 송신기를 탐지하고 있음을 알리기 위해 바디팩에 파란색 RF LED가 켜집니다. 바디팩에 RF 신호 강도(RF)도 표시됩니다.
4. **중요:** 이어폰을 꽂기 전에 바디팩 볼륨을 줄입니다.
5. 이어폰을 삽입하고 천천히 볼륨을 높입니다.

快速入门说明

机架固定发射机

1. 使用附带的电源适配器连接到电源插座。
2. 将附带的天线连接到 **antenna out** BNC 接头。
3. 将音源（如混音器输出）连接到音频输入。可以使用两个输入插孔，也可以选择其中一个插孔使用单声道。
   - 要设置单声道（单项输入），访问 **Audio** 菜单并选择 **Mono**。

   从 LCD 配置菜单中选择 **Audio INPUT**，设置与音源匹配的输入灵敏度：**辅助输出(-10dBV)** 或 **线路(+4dBu)**。
4. 确保已关闭射频开关。打开电源。
5. 调节音源电平，以让用于表示平均输入信号电平的两个顶部黄色指示灯闪烁，底部指示灯稳定点亮。
   - 如果红色的削波指示灯点亮，表示输入信号过强。可以使用 ▼▲ 按钮降低电平或将输入灵敏度更改为 **+4dBu**。
   - 如果信号电平太低，应将输入灵敏度更改为 **-10dBV**

腰包式

插入电池并连接天线。使用音量旋钮打开电源。电池灯点亮。

扫描和同步

1. 按下腰包上的 **scan** 按钮。显示屏将闪烁显示 **SYNC NOW...**。
2. 让腰包上的红外窗口和机架单元上的红外窗口对准，然后按下 **sync** 按钮。机架单元 **Level** LED 闪烁，显示 **SYNC SUCCESS**。
3. 打开射频开关。腰包上蓝色的射频指示灯点亮，表示它正在检测发射机。腰包还可以显示无线电射频信号强度 (RF)。
4. **重要提示：**在插入耳机插头之前，应将腰包音量降低。
5. 插入耳机并缓慢提高音量。

快速入門說明

機架固定發射機

1. 使用附帶的電源適配器連接到電源插座。
2. 將附帶的天線連接到 **antenna out** BNC 接頭。
3. 將混音器輸出等音源連接到音訊輸入。可以使用兩個輸入插孔，也可以使用其中一個插孔使用單聲道。
   - 要設定單聲道（單項輸入），應使用 **Audio**（音訊）功能表，並選擇 **Mono**（單聲道）。

   從液晶屏的設定功能表中選擇 **Audio INPUT**，設定與音源匹配的輸入靈敏度：**輔助(-10dBV)** 或 **線路(+4dBu)**。
4. 確保已關閉 RF 開關。開啟電源。
5. 調節音源電平，以讓用於表示平均輸入訊號電平的兩個頂部黃色指示燈閃爍，底部指示燈穩定點亮。
   - 如果紅色的削波指示燈點亮，表示輸入訊號過強。可使用 ▼▲ 按鈕降低電平，或將輸入靈敏度更改為 **+4dBu**。
   - 如果訊號電平太低，應將輸入靈敏度更改為 **-10dBV**

腰包式

插入電池並連接天線。使用音量旋鈕打開電源。電池指示燈點亮。

掃描和同步

1. 按下腰包上的 **scan** 按鈕。顯示屏屏會閃爍 **SYNC NOW...**。
2. 將腰包上的和機架設備上的 IR（紅外）窗口對準，並按下 **sync** 按鈕。機架單元的 **Level** LED 閃爍，然後顯示 **SYNC SUCCESS**。
3. 將 RF（射頻）開關打開。腰包上藍色的射頻指示燈點亮，表示它正在檢測發射機。腰包還可以顯示無線電射頻訊號強度 (RF)。
4. **重要：**在插入耳機插頭之前，應將腰包音量降低。
5. 插入耳機並緩慢提高音量。

Petunjuk Memulai Cepat

Pemancar Pemasangan Rak

1. Hubungkan ke outlet daya dengan menggunakan adaptor daya yang disediakan.
2. Hubungkan antena terpasang ke konektor BNC**antenna out**.
3. Sambungkan sumber audio seperti output dari mixer, ke input audio. Anda bisa menggunakan jack input atau memilih salah satu untuk sumber mono.
   - Untuk mono (satu input), akses ke menu **Audio** dan pilih **Mono**.

   Atur sensitivitas input untuk mencocokkan sumber dengan memilih **Audio INPUT** dari menu konfigurasi LCD: **Aux(-10dBV)** atau **Line(+4dBu)**.
4. Pastikan sakelar FR dalam posisi OFF. Lalu tekan tombol ON daya.
5. Sesuaikan tingkat sumber audio sehingga, untuk tingkat sinyal input rata-rata, dua lampu LED kuning paling atas berkedip dan lampu LED bagian bawah menyala terang.
   - Jika lampu LED jepitan warna merah menyala, maka input pemakaiannya berlebihan. Kurangi tingkatnya dengan menggunakan tombol ▼▲ atau ubah sensitivitas input ke **+4dBu**.
   - Jika tingkat sinyal terlalu rendah, ubah sensitivitas input ke **-10dBV**

Bodypack

Masukkan baterai dan hubungkan ke antena. Hidupkan dengan menggunakan tombol volume. Lampu baterai menyala.

Pindai dan Sink

1. Pada bodypack, tekan tombol **scan**. Layar berkedip **SYNC NOW...**.
2. Sejajarkan jendela IR pada bodypack dan unit rak lalu tekan tombol **sync** LED **Level** unit rak berkedip, dan menampilkan **SYNC SUCCESS**.
3. Hidupkan sakelar FR. LED FR biru menyala pada bodypack untuk menandakan bahwa pemancar sedang dideteksi. Bodypack juga menampilkan kekuatan sinyal FR (FR).
4. **Penting:** Kurangi volume bodypack sebelum mencolok masuk earphone.

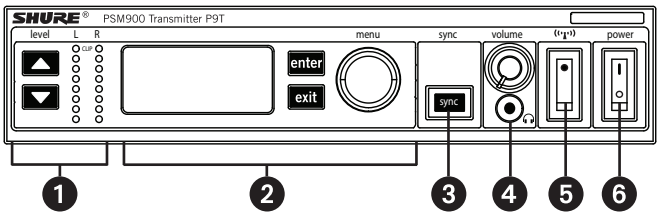

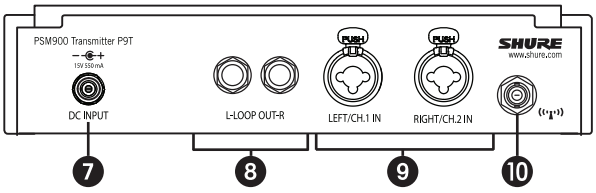

Rack Unit Transmitter

Front Panel Controls
① Input Level Control and Display
② Status Display and Menu Controls
③ Synchronization Button
④ Headphone Monitoring
⑤ RF switch
⑥ Power Button

Rear Panel Connectors
⑦ Power
⑧ LOOP OUT
⑨ Audio Inputs
⑩ Antenna (BNC)

Transmisor de unidad de rack

Controles del panel delantero
① Control de nivel de entrada e indicadores
② Indicador de estado y controles de menú
③ Botón de sincronización
④ Monitoreo por auriculares
⑤ Interruptor de RF
⑥ Botón de alimentación

Conectores del panel trasero
⑦ Alimentación
⑧ SALIDA DE ENLACE EN SERIE
⑨ Entradas de audio
⑩ Antena (BNC)

Rackeinheit-Sender

Bedienelemente auf der Frontseite
① Eingangspegelsteuerung und Anzeige
② Statusanzeige und Menüsteuerung
③ Synchronisierungstaste
④ Kopfhörer-Monitoring
⑤ HF-Schalter
⑥ Power-Taste

Anschlüsse an der Rückseite
⑦ Spannungsversorgung
⑧ LOOP OUT
⑨ Audio-Eingänge
⑩ Antenne (BNC)

Émetteur monté en rack

Commandes du panneau avant
① Commande et affichage du niveau d'entrée
② Commandes d'affichage d'état et de menu
③ Bouton de synchronisation
④ Contrôle par écouteurs
⑤ Interrupteur RF
⑥ Bouton d'alimentation

Connecteurs du panneau arrière
⑦ Alimentation
⑧ LOOP OUT
⑨ Entrées audio
⑩ Antenne (BNC)

Trasmettitore da rack

Controlli del pannello anteriore
① Controllo e display del livello d'ingresso
② Comandi del display di stato e dei menu
③ Pulsante di sincronizzazione
④ Monitoraggio delle cuffie
⑤ Interruttore RF
⑥ Pulsante Power

Connettori del pannello posteriore
⑦ Alimentazione
⑧ LOOP OUT
⑨ Ingressi audio
⑩ Antenna (BNC)

Zender voor rack-eenheid

Bedieningselementen frontpaneel
① Ingangsniveauregeling en display
② Statusdisplay en menubedieningselementen
③ Synchronisatieknop
④ Hoofdtelefooncontrole
⑤ RF-schakelaar
⑥ Aan/uit-knop

Connectors achterpaneel
⑦ Voeding
⑧ LOOP OUT
⑨ Audio-ingangen
⑩ Antenne (BNC)

Transmissor para Unidade de Bastidor

Controles do Painel Frontal
① Controle e Exibição do Nível de Entrada
② Mostrador de Status e Controles do Menu
③ Botão de Sincronização
④ Monitoração do Fone de Ouvido
⑤ Chave RF
⑥ Botão Liga/Desliga

Conectores do Painel Traseiro
⑦ Alimentação Elétrica
⑧ LOOP OUT
⑨ Entradas de Áudio
⑩ Antena (BNC)

Передатчик, монтируемый в стойке

Органы управления на лицевой панели
① Регулирование и индикация уровня входа
② Индикатор состояния и кнопки управления меню
③ Кнопка синхронизации
④ Мониторинг наушников
⑤ Выключатель РЧ
⑥ Кнопка питания

Разъемы на задней панели
⑦ Питание
⑧ LOOP OUT
⑨ Аудиовходы
⑩ Антенна (BNC-соединитель)

ラックユニット送信機

フロントパネルコントロール
① 入力レベルコントロールとディスプレイ
② ｽﾃｰﾀｽディスプレイとメニューコントロール
③ 同期ボタン
④ ヘッドホンモニタリング
⑤ RFスイッチ
⑥ 電源ボタン

リアパネルコネクタ
⑦ 電源
⑧ LOOP OUT
⑨ オーディオ入力
⑩ アンテナ (BNC)

랙 유닛 송신기

전면 패널 컨트롤
① 입력 수준 제어 및 표시
② 상태 표시 및 메뉴 제어
③ 동기화 버튼
④ 헤드폰 모니터링
⑤ RF 스위치
⑥ 전원 버튼

후면 패널 커넥터
⑦ 전원
⑧ LOOP OUT
⑨ 오디오 입력
⑩ 안테나 (BNC)

机架单元发射机

前面板控制部件
① 输入电平控制和显示
② 状态显示和菜单控件
③ 同步按钮
④ 耳机监听
⑤ 射频开关
⑥ 电源按钮

后面板接头
⑦ 电源
⑧ LOOP OUT
⑨ 音频输入
⑩ 天线 (BNC)

機架單元發射機

前面板控制器
① 輸入電平控制和顯示
② 狀態顯示和功能表控件
③ 同步按鈕
④ 耳機監聽
⑤ RF 開關
⑥ 電源按鈕

後面板接頭
⑦ 電源
⑧ LOOP OUT
⑨ 音訊輸入
⑩ 天線 (BNC)

Pemancar Unit Rak

Kontrol Panel Depan
① Kontrol Level Input dan Tampilan
② Tampilan Status dan Kontrol Menu
③ Tombol Sinkronisasi
④ Pemantauan Headphone
⑤ Sakelar FR
⑥ Tombol Daya

Konektor Panel Belakang
⑦ Daya
⑧ LOOP OUT
⑨ Input Audio
⑩ Antena (BNC)

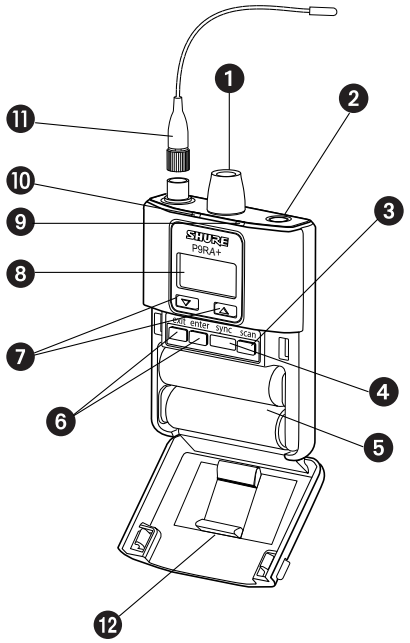

Bodypack Receiver

① Power Switch and Volume Control
② 3.5 mm Earphone Jack
③ Scan Button
④ IR Window
⑤ Battery Compartment
⑥ Menu buttons
⑦ ▼▲ Buttons
⑧ LCD Screen
⑨ Tri-Color Battery LED
⑩ Blue RF LED
⑪ SMA Connector
⑫ Removable AA Adapter

Receptor de cuerpo

① Interruptor de alimentación y control de volumen
② Jack para auriculares de 3,5 mm
③ Botón de escanear
④ Ventana de IR
⑤ Compartimiento de baterías
⑥ Botones de menú
⑦ Botones ▼▲
⑧ Pantalla LCD
⑨ LED de tres colores de batería
⑩ LED azul de RF
⑪ Conector SMA
⑫ Adaptador de AA desmontable

Taschenempfänger

① AN/AUS-Schalter und Lautstärkeregler
② 3,5-mm-Ohrhörerbuchse
③ Scan-Taste
④ IR-Fenster
⑤ Batteriefach
⑥ Menütasten
⑦ ▼▲ Tasten
⑧ LCD-Anzeige
⑨ Dreifarbige Batterie-LED
⑩ Blaue HF-LED
⑪ SMA-Anschluss
⑫ Abnehmbarer AA-Adapter

Récepteur de poche

① Interrupteur d'alimentation et commande de volume
② Jack d'écouteur 3,5 mm
③ Bouton Scan
④ Fenêtre IR
⑤ Compartiment de l'accu
⑥ Boutons Menu
⑦ Boutons ▼▲
⑧ Écran à cristaux liquides
⑨ Témoin de piles à LED tricolore
⑩ LED RF bleue
⑪ Connecteur SMA
⑫ Adaptateur AA amovible

Ricevitore body-pack

① Interruttore di alimentazione e controllo del volume
② Presa jack da 3,5 mm per gli auricolari
③ Pulsante Scan
④ Finestra IR
⑤ Vano batterie
⑥ Pulsanti dei menu
⑦ Pulsanti ▼▲
⑧ Display LCD
⑨ LED a tre colori della batteria
⑩ LED RF blu
⑪ Connettore SMA
⑫ Adattatore AA rimovibile

Bodypack-ontvanger

① Voedingsschakelaar en volumeregeling
② 3,5 mm-aansluiting voor hoofdtelefoon
③ Scanknop
④ IR-venster
⑤ Batterijcompartiment
⑥ Menuknoppen
⑦ Knoppen ▼▲
⑧ Lcd-scherm
⑨ Driekleurig ledlampje voor batterij
⑩ Blauw ledlampje voor RF
⑪ SMA-connector
⑫ Verwijderbare AA-adapter

Receptor Bodypack

① Interruptor de Alimentação e Controle de Volume
② Tomada de 3,5 mm de Fone Auricular
③ Botão Scan
④ Janela de IR
⑤ Compartimento da Bateria
⑥ Botões de Menu
⑦ Botões ▼▲
⑧ Tela LCD
⑨ LED Bateria Tricolor
⑩ LED RF Azul
⑪ Conector SMA
⑫ Adaptador AA Removível

Переносной приемник

① Выключатель питания и регулятор громкости
② 3,5-мм гнездо для наушников
③ Кнопка сканирования
④ ИК-порт
⑤ Отделение для батареек
⑥ Кнопки меню
⑦ Кнопки ▼▲
⑧ ЖК-дисплей
⑨ Трехцветный светодиодный индикатор батареи
⑩ Синий светодиодный индикатор РЧ
⑪ Разъем SMA
⑫ Съемный адаптер для батареек AA

ボディパック受信機

① 電源スイッチおよび音量コントロール
② 3.5 mmイヤホンジャック
③ スキャンボタン
④ IRウィンドウ
⑤ 電池室
⑥ メニューボタン
⑦ ▼▲ボタン
⑧ LCD画面
⑨ バッテリー残量表示3色LED
⑩ RF青LED
⑪ SMAコネクター
⑫ 取り外し式単3アダプター

바디팩 수신기

① 전원 스위치와 볼륨 컨트롤
② 3.5mm 이어폰 잭
③ 스캔 버튼
④ IR 창
⑤ 배터리 장착함
⑥ 메뉴 버튼
⑦ ▼▲ 버튼
⑧ LCD 화면
⑨ 3색 배터리 LED
⑩ 파란색 RF LED
⑪ SMA 커넥터
⑫ 탈착형 AA 어댑터

腰包接收机

① 电源开关和音量控制部件
② 3.5 毫米耳机插孔
③ 扫描按钮
④ 红外窗口
⑤ 电池舱
⑥ 菜单按钮
⑦ ▼▲ 按钮
⑧ 液晶显示屏
⑨ 三色电池指示灯
⑩ 蓝色的无线射频指示灯
⑪ SMA 连接器
⑫ 可拆卸式 AA 适配器

腰包接收機

① 電源開關和音量控制部件
② 3.5 毫米耳機插孔
③ 掃描按鈕
④ IR（紅外）窗口
⑤ 電池艙
⑥ 功能表按鈕
⑦ ▼▲ 按鈕
⑧ 液晶顯示屏
⑨ 三色電池指示燈
⑩ 藍色 RF 指示燈
⑪ SMA 連接器
⑫ 可更換的 AA 適配器

Bodypack Receiver

① Sakelar Daya dan Kontrol Volume
② 3,5 mm Earphone Jack
③ Tombol Pemindaian
④ Jendela IM
⑤ Ruang Baterai
⑥ Tombol Menu
⑦ Tombol ▼▲
⑧ Layar LCD
⑨ LED Baterai Tiga-Warna
⑩ LED FR Biru
⑪ Konektor SMA
⑫ Adaptor AA yang Dapat Dilepas

Specifications

PSM 900

RF Carrier Range
470–952 MHz

Compatible Frequencies

Per band	20

Tuning Bandwidth
36–40 MHz

Operating Range
environment dependent
90 m (300 ft)

Stereo Separation
60 dB

Audio Frequency Response
35 Hz –15 kHz (±1 dB)

Signal-To-Noise Ratio
A-Weighted
90 dB (typical)

Total Harmonic Distortion
ref. ±34 kHz deviation @1 kHz
<0.8% (typical)

Companding
Patented Shure Audio Reference Companding

Spurious Rejection
ref. 12dB SINAD
>80 dB (typical)

Frequency Stability
±2.5 ppm

MPX Pilot Tone
19 kHz (±0.3 kHz)

Modulation
FM*, MPX Stereo

Operating Temperature
-18°C to +57°C

P9T

RF Output Power
selectable: 10, 50, 100 mW (+20 dBm)

RF Output Impedance
50 Ω (typical)

Net Weight
850 g

Dimensions
42 x 197 x 177 mm, H x W x D

Power Requirement
15V DC, 415 mA, typical

Audio Input

Connector Type
Combination XLR and 6.35 mm (1/4") TRS

Polarity

XLR	Non-inverting (pin 2 positive with respect to pin 3)
6.35 mm (1/4") TRS	Tip positive with respect to ring

Configuration
Electronically balanced

Impedance
70.2 kΩ (actual)

Nominal Input Level
switchable: +4 dBu, –10 dBV

Maximum Input Level

+4 dBu	+29.2 dBu
-10 dBV	+12.2 dBu

Pin Assignments

XLR	1=ground, 2=hot, 3=cold
6.35 mm (1/4") TRS	Tip=hot, Ring=cold, Sleeve=ground

Phantom Power Protection
Up to 60 V DC

Audio Output

Connector Type
6.35 mm (1/4") TRS

Configuration
Electronically balanced

Impedance
Connected directly to inputs

P9RA+

Front-End RF Filtering
–3 dB at 30.5 MHz from the center frequency of each band

Active RF Gain Control
31 dB

RF Sensitivity
at 20 dB SINAD
2.2 µV

Image Rejection
>90 dB

Adjacent Channel Rejection
>70 dB

Latency
0.37ms

Squelch Threshold
22 dB SINAD (±3 dB)

Intermodulation Attenuation
>70 dB

Blocking
>80 dB

Audio Output Power
1kHz @ 1% distortion, peak power, @16Ω
100 mW (per output)

4-band Parametric EQ
9.5 Ω

High Boost

Low Shelf	Selectable Gain: ±2 dB, ±4 dB, ±6 dB @ 100 Hz
Low Mid	Selectable Gain: ±2 dB, ±4 dB, ±6 dB at 160 Hz, 250 Hz, 400 Hz, 500 Hz, 630 Hz Selectable Q: 0.7, 1.4, 2.9, 5.0, 11.5
High Mid	Selectable Gain: ±2 dB, ±4 dB, ±6 dB at 1 kHz, 1.6 kHz, 2.5 kHz, 4 kHz, 6.3 kHz Selectable Q: 0.7, 1.4, 2.9, 5.0, 11.5
High Shelf	Selectable Gain: ±2 dB, ±4 dB, ±6 dB @ 10 kHz

Volume Limiter
Selectable: OFF (0 dB)to -48 dB in 3 dB steps

Volume Lock
Selectable: 0 dB to -70 dB

Net Weight
154 g (Without Battery)

Dimensions
83 x 65 x 22 mm H x W x D

Battery Life
4–6 hours (continuous use) AA batteries

Especificaciones

PSM 900

Gama de portadoras de RF
470–952 MHz

Frecuencias compatibles

Por banda	20

Ancho de banda de sintonía
36–40 MHz

Alcance
depende de las condiciones ambientales
90 m (300 pies)

Separación estereofónica
60 dB

Respuesta de audiofrecuencia
35 Hz –15 kHz (±1 dB)

Relación de señal a ruido
Ponderación A
90 dB (típico)

Distorsión armónica total
ref. desviación de ±34 kHz a 1 kHz
<0.8% (típico)

Compresión/expansión
Compresor/expansor con referencia de audio Shure patentado

Rechazo de señales espurias
ref. 12 dB SINAD
>80 dB (típico)

Estabilidad de la frecuencia
±2,5 ppm

Tono piloto MPX
19 kHz (±0,3 kHz)

Modulación
FM*, Estereofónica MPX

Temperatura de funcionamiento
-18°C a +57°C

P9T

Potencia RF de salida
seleccionable: 10, 50, 100 mW (+20 dBm)

Impedancia de salida RF
50 Ω (típico)

Peso neto
850 g

Dimensiones
42 x 197 x 177 mm, Al x an x pr

Requisitos de alimentación
15VCC, 415 mA, típico

Entrada de audio

Tipo de conector
Combinación de XLR y TRS de 6,35 mm (1/4 pulg)

Polaridad

XLR	Sin inversión (la clavija 2 es positiva con respecto a la clavija 3)
TRS de 6,35 mm (1/4 pulg)	La punta es positiva respecto al anillo

Configuración
Electrónicamente equilibrada

Impedancia
70,2 kΩ (real)

Nivel nominal de entrada
conmutable: +4 dBu, –10 dBV

Nivel máximo de entrada

+4 dBu	+29,2 dBu
-10 dBV	+12,2 dBu

Designación de clavijas

XLR	1=tierra, 2=señal, 3=retorno
TRS de 6,35 mm (1/4 pulg)	Punta=señal, anillo=retorno, manguito=tierra

Protección de fuente de alimentación phantom
Hasta 60 VCC

Salida de audio

Tipo de conector
TRS de 6,35 mm (1/4 pulg)

Configuración
Electrónicamente equilibrada

Impedancia
Conectada directamente a las entradas

P9RA+

Filtrado de RF de entrada
–3 dB a 30,5 MHz desde la frecuencia central de cada banda

Control de ganancia de RF activo
31 dB

Sensibilidad de RF
a 20 dB SINAD
2,2 µV

Rechazo de imágenes
>90 dB

Rechazo de canal adyacente
>70 dB

Latencia
0,37ms

Umbral de silenciamiento
22 dB SINAD (±3 dB)

Atenuación de intermodulación
>70 dB

Bloqueo
>80 dB

Potencia de salida de audio
1kHz a 1% de distorsión, potencia máxima, a 16Ω
100 mW (por salida)

Paramétrico de 4 bandas Ecualizador
9,5 Ω

Aumento de frecuencias altas

Límite bajo	Seleccionable Ganancia: ±2 dB, ±4 dB, ±6 dB @ 100 Hz
Medio bajo	Seleccionable Ganancia: ±2 dB, ±4 dB, ±6 dB a 160 Hz, 250 Hz, 400 Hz, 500 Hz, 630 Hz Seleccionable Q: 0,7, 1,4, 2,9, 5,0, 11,5
Medio alto	Seleccionable Ganancia: ±2 dB, ±4 dB, ±6 dB a 1 kHz, 1,6 kHz, 2,5 kHz, 4 kHz, 6,3 kHz Seleccionable Q: 0,7, 1,4, 2,9, 5,0, 11,5
Límite alto	Seleccionable Ganancia: ±2 dB, ±4 dB, ±6 dB @ 10 kHz

Limitador de volumen
Seleccionable: OFF (0 dB)a -48 dB en incrementos de 3 dB

Bloqueo de volumen
Seleccionable: 0 dB a -70 dB

Peso neto
154 g (Sin batería)

Dimensiones
83 x 65 x 22 mm Al x an x pr

Duración de la pila
4–6 horas (uso continuo) Baterías AA

Technische Daten

PSM 900

HF-Trägerbereich
470–952 MHz

Kompatible Frequenzen

Pro Band	20

Abstimmungsbandbreite
36–40 MHz

Reichweite
umgebungsabhängig
90 m (300 ft)

Kanaltrennung
60 dB

Frequenzgang
35 Hz –15 kHz (±1 dB)

Signalrauschabstand
A-bewertet
90 dB (typisch)

Gesamtklirrfaktor
bezogen auf ± 34 kHz Hub bei 1 kHz
<0.8% (typisch)

Kompandierung
Patentiertes Shure Audio Reference Companding

Nachbarkanalunterdrückung
bezogen auf 12 dB SINAD
>80 dB (typisch)

Frequenzstabilität
±2,5 ppm

MPX-Pilotton
19 kHz (±0,3 kHz)

Modulation
Frequenzmodulation*, MPX-Stereo

Betriebstemperatur
-18°C bis +57°C

P9T

HF-Ausgangsleistung
wählbar: 10, 50, 100 mW (+20 dBm)

HF-Ausgangsimpedanz
50 Ω (typisch)

Nettogewicht
850 g

Gesamtabmessungen
42 x 197 x 177 mm, H x B x T

Leistungsbedarf
15 V DC, 415 mA, typisch

Audioeingang

Steckertyp
Kombi-XLR und 6,35 mm TRS

Polarität

XLR	Phasengleich (Pin 2 positiv bezogen auf Pin 3)
6,35 mm TRS	Spitze positiv bezogen auf Ring

Konfiguration
Elektronisch symmetrisiert

Impedanz
70,2 kΩ (Istwert)

Nominaler Eingangspegel
schaltbar: +4 dBu, –10 dBV

Höchst-Eingangspegel

+4 dBu	+29,2 dBu
-10 dBV	+12,2 dBu

Pinbelegungen

XLR	1=Masse, 2=heiß; 3=kalt
6,35 mm TRS	Spitze=heiß, Ring=kalt, Muffe=Masse

Phantomspeisungsschutz
Bis zu 60 V DC

Audioausgang

Steckertyp
6,35 mm TRS

Konfiguration
Elektronisch symmetrisiert

Impedanz
Direkt an Eingänge angeschlossen

P9RA+

Frontseitige HF-Filterung
–3 dB bei 30,5 MHz von Frequenzmitte jedes Frequenzbands

Aktiver HF-Pegelsteller
31 dB

HF-Empfindlichkeit
bei 20 dB SINAD
2,2 µV

Spiegelfrequenzdämpfung
>90 dB

Unterdrückung benachbarter Kanäle
>70 dB

Latenz
0,37ms

Rauschsperrenschwelle
22 dB SINAD (±3 dB)

Intermodulationsbedämpfung
>70 dB

Blockierung
>80 dB

Audio-Ausgangsleistung
1 kHz bei 1 % Verzerrung, Spitzenleistung, bei 16Ω
100 mW (pro Ausgang)

4-Band-parametrisch EQ
9,5 Ω

Hohe Verstärkung

Low Shelf	Wählbar Gain: ±2 dB, ±4 dB, ±6 dB @ 100 Hz
Niedrig Mittel	Wählbar Gain: ±2 dB, ±4 dB, ±6 dB bei 160 Hz, 250 Hz, 400 Hz, 500 Hz, 630 Hz Wählbar Q: 0,7, 1,4, 2,9, 5,0, 11,5
Hoch Mittel	Wählbar Gain: ±2 dB, ±4 dB, ±6 dB bei 1 kHz, 1,6 kHz, 2,5 kHz, 4 kHz, 6,3 kHz Wählbar Q: 0,7, 1,4, 2,9, 5,0, 11,5
High Shelf	Wählbar Gain: ±2 dB, ±4 dB, ±6 dB @ 10 kHz

Lautstärkebegrenzer
Wählbar: AUS (0 dB)bis -48 dB in Schritten von 3 dB

Lautstärkensperre
Wählbar: 0 dB bis -70 dB

Nettogewicht
154 g (Ohne Akku)

Gesamtabmessungen
83 x 65 x 22 mm H x B x T

Batterielebensdauer
4–6 Stunden (Dauerbetrieb) LR6-Mignonzellen

Caractéristiques

PSM 900

Gamme de fréquences porteuses HF
470–952 MHz

Fréquences compatibles

par bande	20

Largeur de bande de syntonisation
36–40 MHz

Portée
selon l'environnement
90 m (300 pi)

Séparation des canaux
60 dB

Réponse en fréquence audio
35 Hz –15 kHz (±1 dB)

Rapport signal/bruit
pondéré en A
90 dB (typique)

Distorsion harmonique totale
réf. ±34 kHz deviation à 1 kHz
<0.8% (typique)

Compression-extension
Compression-extension de référence audio brevetée Shure

Suppression des fréquences parasites
réf. 12 dB SINAD
>80 dB (typique)

Stabilité en fréquence
±2,5 ppm

Fréquence pilote MPX
19 kHz (±0,3 kHz)

Modulation
FM*, Stéréo MPX

Température de fonctionnement
-18°C à +57°C

P9T

Puissance de sortie HF
sélectionnable: 10, 50, 100 mW (+20 dBm)

Impédance de sortie HF
50 Ω (typique)

Poids net
850 g

Dimensions
42 x 197 x 177 mms, H x L x P

Alimentation
15V c.c., 415 mA, typique

Entrée audio

Type de connecteur
XLR et TRS 6,35 mm (1/4 po) combinés

Polarité

XLR	Sans inversion (broche 2 positive par rapport à la broche 3)
TRS 6,35 mm (1/4 po)	Pointe positive par rapport à l'anneau

Configuration
Symétrique

Impédance
70,2 kΩ (réelle)

Niveau nominal d'entrée
commutable: +4 dBu, –10 dBV

Niveau d'entrée maximum

+4 dBu	+29,2 dBu
-10 dBV	+12,2 dBu

Repérage des broches

XLR	1 = masse, 2 = positif; 3 = négatif
TRS 6,35 mm (1/4 po)	Pointe = positif, anneau = négatif, corps = masse

Protection d'alimentation fantôme
Jusqu'à 60 V c.c.

Sortie audio

Type de connecteur
TRS 6,35 mm (1/4 po)

Configuration
Symétrique

Impédance
Connecté directement aux entrées

P9RA+

Filtrage HF frontal
–3 dB à 30,5 MHz du centre de la fréquence de chaque bande

Commande de gain HF active
31 dB

Sensibilité HF
à 20 dB SINAD
2,2 µV

Suppression de la fréquence image
>90 dB

Rejet de canal adjacent
>70 dB

Latence
0,37ms

Seuil d'accord silencieux
22 dB SINAD (±3 dB)

Atténuation d'intermodulation
>70 dB

Blocage
>80 dB

Puissance de sortie audio
1 kHz à une distorsion de 1 %, puissance de crête à 16 Ω
100 mW (par sortie)

Paramétrique 4 bandes Égalisation
9,5 Ω

Amplification élevée

Dégradé bas	Sélectionnable Gain: ±2 dB, ±4 dB, ±6 dB @ 100 Hz
Basses	Sélectionnable Gain: ±2 dB, ±4 dB, ±6 dB à 160 Hz, 250 Hz, 400 Hz, 500 Hz, 630 Hz Sélectionnable Q: 0,7, 1,4, 2,9, 5,0, 11,5
Aigus	Sélectionnable Gain: ±2 dB, ±4 dB, ±6 dB à 1 kHz, 1,6 kHz, 2,5 kHz, 4 kHz, 6,3 kHz Sélectionnable Q: 0,7, 1,4, 2,9, 5,0, 11,5
Dégradé haut	Sélectionnable Gain: ±2 dB, ±4 dB, ±6 dB @ 10 kHz

Limiteur de volume
Sélectionnable: ARRÊT (0 dB)à -48 dB par pas de 3 dB

Verrouillage du volume
Sélectionnable: 0 dB à -70 dB

Poids net
154 g (Sans accu)

Dimensions
83 x 65 x 22 mms H x L x P

Autonomie des piles
4–6 heures (utilisation continue) Piles AA

Specifiche tecniche

PSM 900

Gamma della portante radio
470–952 MHz

Frequenze compatibili

Per banda	20

Larghezza di banda regolazione
36–40 MHz

Portata
dipende dall'ambiente
90 m (300 piedi)

Separazione stereo
60 dB

Risposta audio in frequenza
35 Hz –15 kHz (±1 dB)

Rapporto segnale/rumore
Ponderazione A

90 dB (tipico)

Distorsione armonica totale (THD)
rif. ±34 kHz di deviazione ad 1 kHz
<0.8% (tipico)

Compressione-espansione
Circuiti brevettati Shure Audio Reference Companding

Reiezione dei segnali spuri
rif. 12 dB SINAD
>80 dB (tipico)

Stabilità di frequenza
±2,5 ppm

Tono pilota MPX
19 kHz (±0,3 kHz)

Modulazione
FM*, Stereo MPX

Temperatura di funzionamento
-18°C - +57°C

P9T

Potenza RF di uscita
selezionabile: 10, 50, 100 mW (+20 dBm)

Impedenza RF di uscita
50 Ω (tipico)

Peso netto
850 g

Dimensioni
42 x 197 x 177 mm, A x L x P

Alimentazione
15V c.c., 415 mA, tipico

Ingresso audio

Tipo di connettore
Combinazione di XLR eTRS da 6,35 mm (1/4 di pollice)

Polarità

XLR	Non invertente (piedino 2 positivo rispetto al piedino 3)
TRS da 6,35 mm	Punta positiva rispetto all'anello

Configurazione
Bilanciamento elettronico

Impedenza
70,2 kΩ (effettivo)

Livello d'ingresso nominale
commutabile: +4 dBu, –10 dBV

Livello massimo d'ingresso

+4 dBu	+29,2 dBu
-10 dBV	+12,2 dBu

Segnali sui contatti

XLR	1 = massa, 2 = livello alto, 3 = livello basso
TRS da 6,35 mm	Punta = livello alto, anello = livello basso, manicotto = massa

Protezione da alimentazione virtuale
Fino a 60 V c.c.

Uscita audio

Tipo di connettore
TRS da 6,35 mm

Configurazione
Bilanciamento elettronico

Impedenza
Collegamento diretto agli ingressi

P9RA+

Filtro RF interno
–3 dB a 30,5 MHz dalla frequenza centrale di ciascuna banda

Comando del guadagno RF attivo
31 dB

Sensibilità RF
a 20 dB SINAD
2,2 µV

Reiezione della frequenza immagine
>90 dB

Reiezione canale adiacente
>70 dB

Latenza
0,37ms

Soglia dello squelch
22 dB SINAD (±3 dB)

Attenuazione di intermodulazione
>70 dB

Bloccaggio
>80 dB

Potenza di uscita audio
1 kHz a 1% di distorsione, potenza di picco, a 16 Ω
100 mW (per uscita)

Parametrico a 4 bande EQ
9,5 Ω

Amplificazione elevata

Bassa pendenza	Selezionabile Guadagno: ±2 dB, ±4 dB, ±6 dB @ 100 Hz
Bassa media	Selezionabile Guadagno: ±2 dB, ±4 dB, ±6 dB a 160 Hz, 250 Hz, 400 Hz, 500 Hz, 630 Hz Selezionabile Q: 0,7, 1,4, 2,9, 5,0, 11,5
Alta media	Selezionabile Guadagno: ±2 dB, ±4 dB, ±6 dB a 1 kHz, 1,6 kHz, 2,5 kHz, 4 kHz, 6,3 kHz Selezionabile Q: 0,7, 1,4, 2,9, 5,0, 11,5
Pendenza elevata	Selezionabile Guadagno: ±2 dB, ±4 dB, ±6 dB @ 10 kHz

Limitatore del volume
Selezionabile: OFF (0 dB)fino a -48 dB in passi di 3 dB

Bloccaggio del volume
Selezionabile: 0 dB fino a -70 dB

Peso netto
154 g (Senza pila)

Dimensioni
83 x 65 x 22 mm A x L x P

Durata delle pile
4–6 ore (uso continuo) Pile AA

Productgegevens

PSM 900

RF-draaggolfbereik
470–952 MHz

Compatibele frequenties

Per frequentieband	20

Afstemmingsbandbreedte
36–40 MHz

Werkbereik
omgevingsafhankelijk
90 m (300 ft)

Stereo-scheiding
60 dB

Audiofrequentiekarakteristiek
35 Hz –15 kHz (±1 dB)

Signaal/ruis-verhouding
A-gewogen
90 dB (normaal)

Totale harmonische vervorming
ref. afwijking ±34 kHz bij 1 kHz
<0.8% (normaal)

Companding
Shure Audio Reference Companding, gepatenteerd

Parasitaire onderdrukking
ref. 12 dB SINAD
>80 dB (normaal)

Frequentiestabiliteit
±2,5 ppm

MPX-piloottoon
19 kHz (±0,3 kHz)

Modulatie
FM*, MPX-stereo

Bedrijfstemperatuur
-18°C tot +57°C

P9T

RF-uitgangsvermogen
selecteerbaar: 10, 50, 100 mW (+20 dBm)

RF-uitgangsimpedantie
50 Ω (normaal)

Nettogewicht
850 g

Afmetingen
42 x 197 x 177 mm, H x B x D

Voedingsvereiste
15 V DC, 415 mA, normaal

Audio-ingang

Connectortype
XLR- en 6,35 mm (1/4") TRS-combinatie

Polariteit

XLR	Niet-inverterend (pen 2 positief ten opzichte van pen 3)
6,35 mm (1/4") TRS	Punt positief ten opzichte van ring

Configuratie
Elektronisch gebalanceerd

Impedantie
70,2 kΩ (werkelijk)

Nominaal ingangsniveau
schakelbaar: +4 dBu, –10 dBV

Maximaal ingangsniveau

+4 dBu	+29,2 dBu
-10 dBV	+12,2 dBu

Pentoewijzingen

XLR	1=massa, 2=signaalvoerend, 3=spanningsloos
6,35 mm (1/4") TRS	Punt=signaalvoerend, ring=spanningsloos, mantel=massa

Bescherming fantoomvoeding
Max. 60 V DC

Audiouitgang

Connectortype
6,35 mm (1/4") TRS

Configuratie
Elektronisch gebalanceerd

Impedantie
Rechtstreeks aangesloten op ingangen

P9RA+

RF-filtering voorzijde
–3 dB bij 30,5 MHz vanuit middenfrequentie van elke band

Actieve RF-versterkingsregeling
31 dB

RF-gevoeligheid
bij 20 dB SINAD
2,2 µV

Spiegelonderdrukking
>90 dB

Onderdrukking nabuurkanaal
>70 dB

Latentietijd
0,37ms

Ruisdrempel
22 dB SINAD (±3 dB)

Intermodulatieverzwakking
>70 dB

Blokkering
>80 dB

Audio-uitgangsvermogen
1 kHz bij 1% vervorming, piekvermogen, bij 16 Ω
100 mW (per uitgang)

4-bands parametrisch EQ
9,5 Ω

Versterking van hoog

Low Shelf	Selecteerbaar Gain: ±2 dB, ±4 dB, ±6 dB @ 100 Hz
Lage middentonen	Selecteerbaar Gain: ±2 dB, ±4 dB, ±6 dB op160 Hz, 250 Hz, 400 Hz, 500 Hz, 630 Hz Selecteerbaar Q: 0,7, 1,4, 2,9, 5,0, 11,5
Hoge middentonen	Selecteerbaar Gain: ±2 dB, ±4 dB, ±6 dB op1 kHz, 1,6 kHz, 2,5 kHz, 4 kHz, 6,3 kHz Selecteerbaar Q: 0,7, 1,4, 2,9, 5,0, 11,5
High shelf	Selecteerbaar Gain: ±2 dB, ±4 dB, ±6 dB @ 10 kHz

Volumebegrenzer
Selecteerbaar: UIT (0 dB)tot -48 dB in stappen van 3 dB

Volumevergrendeling
Selecteerbaar: 0 dB tot -70 dB

Nettogewicht
154 g (Zonder batterij)

Afmetingen
83 x 65 x 22 mm H x B x D

Batterijgebruiksduur
4–6 uur (continugebruik) AA-batterijen

Especificações

PSM 900

Faixa da Portadora de RF
470–952 MHz

Frequências Compatíveis

Por banda	20

Largura de Banda de Sintonia
36–40 MHz

Faixa de Operação
depende do ambiente
90 m (300 pés)

Separação Estéreo
60 dB

Resposta da Frequência de Áudio
35 Hz –15 kHz (±1 dB)

Relação Sinal-Ruído
Ponderação A
90 dB (típico)

Distorção Harmônica Total
ref. ±34 kHz de desvio a 1 kHz
<0.8% (típico)

Compressão-Expansão
Compressão-Expansão de Referência de Áudio Patenteada Shure

Rejeição Espúria
ref. 12 dB SINAD
>80 dB (típico)

Estabilidade da Freqüência
±2,5 ppm

Tom de Piloto MPX
19 kHz (±0,3 kHz)

Modulação
FM*, MPX Estéreo

Temperatura de Operação
-18°C a +57°C

P9T

Potência de Saída de RF
selecionável: 10, 50, 100 mW (+20 dBm)

Impedância de saída de RF
50 Ω (típico)

Peso Líquido
850 g

Dimensões
42 x 197 x 177 mm, A x L x P

Requisitos de Energia
15VDC, 415 mA, típico

Entrada de Áudio

Tipo de Conector
Combinação XLR e 6,35 mm (1/4") TRS

Polaridade

XLR	Não invertido (pino 2 positivo em relação ao pino 3)
6,35 mm (1/4") TRS	Ponta positiva em relação ao anel

Configuração
Balanceada eletronicamente

Impedância
70,2 kΩ (real)

Nível de Entrada Nominal
comutável: +4 dBu, –10 dBV

Nível Máximo de Entrada

+4 dBu	+29,2 dBu
-10 dBV	+12,2 dBu

Distribuição dos Pinos

XLR	1=terra, 2=fase, 3=neutro
6,35 mm (1/4") TRS	Ponta=fase, Anel=neutro, Adaptador=terra

Proteção contra Alimentação Fantasma
Até60 V DC

Saída de Áudio

Tipo de Conector
6,35 mm (1/4") TRS

Configuração
Balanceada eletronicamente

Impedância
Conectado diretamente às entradas

P9RA+

Filtragem de RF de Interface
–3 dB a 30,5 MHz da frequência central de cada banda

Controle de Ganho de RF Ativo
31 dB

Sensibilidade de RF
a 20 dB SINAD
2,2 µV

Rejeição de imagem
>90 dB

Rejeição de Canal Adjacente
>70 dB

Latência
0,37ms

Limiar do Abafador
22 dB SINAD (±3 dB)

Atenuação de Intermodulação
>70 dB

Bloqueio
>80 dB

Potência de Saída de Áudio
1 kHz a distorção de 1%, alimentação de pico, a 16 Ω
100 mW (por saída)

Paramétrico de 4 bandas EQ
9,5 Ω

Reforço de Alta

Limite Baixo	Selecionável Ganho: ±2 dB, ±4 dB, ±6 dB @ 100 Hz
Médio Baixo	Selecionável Ganho: ±2 dB, ±4 dB, ±6 dB a 160 Hz, 250 Hz, 400 Hz, 500 Hz, 630 Hz Selecionável Q: 0,7, 1,4, 2,9, 5,0, 11,5
Médio Alto	Selecionável Ganho: ±2 dB, ±4 dB, ±6 dB a 1 kHz, 1,6 kHz, 2,5 kHz, 4 kHz, 6,3 kHz Selecionável Q: 0,7, 1,4, 2,9, 5,0, 11,5
Limite Alto	Selecionável Ganho: ±2 dB, ±4 dB, ±6 dB @ 10 kHz

Limitador do Volume
Selecionável: DESLIGA (0 dB)a -48 dB em etapas de 3 dB

Bloqueio de Volume
Selecionável: 0 dB a -70 dB

Peso Líquido
154 g (Sem Bateria)

Dimensões
83 x 65 x 22 mm A x L x P

Vida Útil da Bateria
4–6 horas (uso contínuo) Baterias AA

Технические характеристики

PSM 900

Диапазон ВЧ-несущей
470–952 МГц

Поддерживаемые частоты

На диапазон	20

Настраиваемая полоса пропускания
36–40 МГц

Зона действия
зависит от оборудования
90 м (300 фут)

Разделение стереосигнала
60 дБ

Аудиочастотная характеристика
35 Гц –15 кГц (±1 дБ)

Отношение сигнал/шум
по шкале A
90 дБ (типично)

Суммарный коэффициент гармонических искажений
при отклонении ±34 кГц для 1 кГц
<0.8% (типично)

Компандирование
Запатентованная технология Audio Reference Companding от Shure

Подавление ложных сигналов
при SINAD 12 дБ
>80 дБ (типично)

Стабильность частоты
±2,5 миллионных долей

Контрольный сигнал MPX
19 кГц (±0,3 кГц)

Модуляция
ЧМ*, Стерео MPX

Рабочая температура
-18°C до +57°C

P9T

Выходная мощность ВЧ-сигнала
выбираемый: 10, 50, 100 мВт (+20 дБм)

Выходной импеданс радиоканала
50 Ом (типично)

Масса нетто
850 г

Размеры
42 x 197 x 177 мм, В x Ш x Г

Требования к питанию
15 В пост. тока, 415 мА, типично

Аудиовход

Тип разъема
Комбинация XLR и TRS 6,35 мм (1/4")

Полярность

XLR	Неинвертирующий (контакт 2 положителен относительно контакта 3)
TRS 6,35 мм (1/4")	Штырь положителен относительно кольца

Конфигурация
Электронная балансировка

Импеданс
70,2 кОм (факт.)

Номинальный уровень входного сигнала
переключаемый: +4 дБ (по напряжению), –10 дБВ

Максимальный уровень входного сигнала

+4 дБ (по напряжению)	+29,2 дБ (по напряжению)
-10 дБВ	+12,2 дБ (по напряжению)

Разводка контактов

XLR	1=земля, 2=горячий, 3=холодный
TRS 6,35 мм (1/4")	штырь=горячий, кольцо=холодный, втулка=земля

Защита по фантомному питанию
До 60 В постоянного тока

Аудиовыход

Тип разъема
TRS 6,35 мм (1/4")

Конфигурация
Электронная балансировка

Импеданс
Непосредственное подключение к выходам

P9RA+

Входная фильтрация высоких частот
–3 дБ при 30,5 МГц от центральной частоты каждой полосы

Активный регулятор усиления ВЧ
31 дБ

Чувствительность по ВЧ
при SINAD 20 дБ
2,2 микровольт

Подавление помех по зеркальному каналу
>90 дБ

Подавление смежного канала
>70 дБ

Задержка
0,37мс

Порог бесшумной настройки
22 дБ SINAD (±3 дБ)

Ослабление интермодуляции
>70 дБ

Блокирование
>80 дБ

Выходная мощность аудиосигнала
1 кГц при искажении 1%, пиковая мощность на 16 Ом
100 мВт (на каждый выход)

4-полосный параметрический Эквалайзер
9,5 Ом

Дополнительное усиление в области высоких частот

Полочный фильтр низких частот	Выбираемый Усиление: ±2 дБ, ±4 дБ, ±6 дБ @ 100 Гц
Низко-средние	Выбираемый Усиление: ±2 дБ, ±4 дБ, ±6 дБ при160 Гц, 250 Гц, 400 Гц, 500 Гц, 630 Гц Выбираемый Q: 0,7, 1,4, 2,9, 5,0, 11,5
Высоко-средние	Выбираемый Усиление: ±2 дБ, ±4 дБ, ±6 дБ при1 кГц, 1,6 кГц, 2,5 кГц, 4 кГц, 6,3 кГц Выбираемый Q: 0,7, 1,4, 2,9, 5,0, 11,5
Полочный фильтр высоких частот	Выбираемый Усиление: ±2 дБ, ±4 дБ, ±6 дБ @ 10 кГц

Ограничитель громкости
Выбираемый: ВЫКЛ (0 дБ)до –48 дБ с шагом 3 дБ

Блокировка громкости
Выбираемый: 0 дБ до –70 дБ

Масса нетто
154 г (Без батарейки)

Размеры
83 x 65 x 22 мм В x Ш x Г

Срок службы батарейки
4–6 ч (при постоянной работе) Батарейки типа AA

仕様

PSM 900

RF送受信帯域
470–952 MHz

互換周波数

帯域毎	20

チューニング帯域幅
36~40 MHz

送信到達距離
環境によって異なります
90 m (300 ft)

ステレオ分離特性
60dB

周波数特性
35 Hz ~15 kHz (±1dB)

S/N比
Aウェイト
90dB (標準)

THD（全高周波歪率）
基準 ±34 kHz偏移@1 kHz
<0.8% (標準)

コンパンディング
特許取得済みオーディオリファレンスコンパンディング方式

スプリアス除去
基準 12dB SINAD
>80dB (標準)

周波数変動
±2.5 ppm

MPXパイロットトーン
19 kHz (±0.3 kHz)

変調
FM*, MPXステレオ

使用温度範囲
-18°C ~ +57°C

P9T

RF送信出力
選択可能: 10, 50, 100 mW (+20 dBm)
RF出力インピーダンス
50 Ω (標準)
質量
850 g
寸法
42 x 197 x 177 mm, 高さ×幅×奥行き
使用電源
15V DC, 415 mA, 標準

音声入力

コネクターの種
XLRと6.35 mm TRSフォーンのコンビネーション
極性

XLR	非反転（ピン3に対してピン2が正）
6.35 mm TRS	リングに対してチップが正

構成
電子バランス
インピーダンス
70.2 kΩ (実効値)
公称入力レベル
切り替え可能: +4 dBu, –10 dBV
最大入力レベル

+4 dBu	+29.2 dBu
-10 dBV	+12.2 dBu

ピンの割当

XLR	1=接地、2=ホット、3=コールド
6.35 mm TRS	チップ=ホット、リング=コールド、スリーブ=接地

ファンタム電源保護
最大 60 V DC

音声出力

コネクターの種
6.35 mm TRS
構成
電子バランス
インピーダンス
入力に直接接続

P9RA+

フロントエンドRFフィルタリング
各帯域の中心周波数から − 3 dB（30.5 MHz）
アクティブRFゲインコントロール
31dB
RF 感度
@20 dB SINAD
2.2 µV
イメージ抑圧比
>90dB
隣接チャンネル除去
>70dB
遅延
0.37ms
スケルチしきい値
22dB SINAD (±3dB)
相互変調減衰性能
>70dB
ブロッキング性能
>80dB
音声出力電源
1kHz @ 1% ひずみ、最大電力、@16Ω
100 mW（出力毎）
4バンドパラメトリック EQ
9.5 Ω
ハイブースト

ローシェルフ	選択可能 ゲイン: ±2 dB, ±4 dB, ±6dB @ 100 Hz
低中	選択可能 ゲイン: ±2 dB, ±4 dB, ±6dB (クラス 160 Hz, 250 Hz, 400 Hz, 500 Hz, 630 Hz 選択可能 Q: 0.7, 1.4, 2.9, 5.0, 11.5
高中	選択可能 ゲイン: ±2 dB, ±4 dB, ±6dB (クラス 1 kHz, 1.6 kHz, 2.5 kHz, 4 kHz, 6.3 kHz 選択可能 Q: 0.7, 1.4, 2.9, 5.0, 11.5
ハイシェルフ	選択可能 ゲイン: ±2 dB, ±4 dB, ±6dB @ 10 kHz

音量リミッター
選択可能: OFF (0dB) ~ -48 dB 3 dB刻み
音量ロック
選択可能: 0 dB ~ -70 dB
質量
154 g (電池除く)
寸法
83 x 65 x 22 mm 高さ×幅×奥行き
電池寿命
4~6 時間 (連続使用) 単三電池

사양

PSM 900

RF 캐리어 범위
470–952 MHz
사용 가능 주파수

대역 당	20

대역폭 조절
36~40 MHz
작동 범위
환경에 영향받음.
90 m (300 ft)
스테레오 분리
60 dB
오디오 주파수 응답
35 Hz ~15 kHz (±1 dB)
신호 대 잡음비
A-Weighted
90 dB (일반)
전 고조파 왜율
ref. ±34 편차 @1 kHz
<0.8% (일반)
컴팬딩(Companding)
특허받은 오디오 레퍼런스 컴팬딩(Audio Reference Companding)
스퓨리어스 제거 (Spurious Rejection)
ref. 12dB SINAD
>80 dB (일반)
주파수 안정성
±2.5 ppm
MPX 파일럿 톤
19 kHz (±0.3 kHz)
변조
FM*, MPX 스테레오
작동 온도
-18°C ~ +57°C

P9T

RF 출력
선택 가능: 10, 50, 100 mW (+20 dBm)
RF 출력 임피던스
50 Ω (일반)
순중량
850 g
크기
42 x 197 x 177 mm, 높이 x 폭 x 깊이
전력 요건
15V DC, 415 mA, 일반

오디오 입력

커넥터 유형
컴비네이션 XLR 및 6.35 mm (1/4") TRS
극성

XLR	비 반전 (non-inverting) (핀 3 과 관련된 핀 2 양극)
6.35 mm (1/4") TRS	링과 관계된 팁 포지티브(positive)

구성
전자적 밸런스형
임피던스
70.2 kΩ (실제)
기준 입력 레벨
전환 가능: +4 dBu, –10 dBV
최대 입력 레벨

+4 dBu	+29.2 dBu
-10 dBV	+12.2 dBu

핀 지정

XLR	1=그라운드(ground), 2=고온(hot), 3=저온(cold)
6.35 mm (1/4") TRS	팁=고온, 링=저온, 슬리브=그라운드

팬텀 전력 보호
최대 60 V DC

오디오 출력

커넥터 유형
6.35 mm (1/4") TRS
구성
전자적 밸런스형
임피던스
입력에 직접 연결

P9RA+

프론트-엔드 RF 필터링 (Front-End RF Filtering)
각 대역의 중심 주파수에서 30.5 MHz 로 -3 dB
액티브 RF 게인 제어 (Active RF Gain Control)
31 dB
RF 감도
20 dB SINAD
2.2 µV
이미지 리젝션
>90 dB
인접 채널 거부 (Adjacent Channel Rejection)
>70 dB
지연
0.37ms
스퀠치 드레숄드(Squelch Threshold)
22 dB SINAD (±3 dB)
상호변조잡음 감쇠(Intermodulation Attenuation)
>70 dB
블로킹(Blocking)
>80 dB
오디오 출력 전력
1kHz @ 1% 왜음, 최대 전력, @16Ω
100 mW（출력 당）
4-밴드 파라메트릭 EQ
9.5 Ω
하이 부스트(High Boost)

로우 셸프	선택 가능 게인: ±2 dB, ±4 dB, ±6 dB @ 100 Hz
로우 미드	선택 가능 게인: ±2 dB, ±4 dB, ±6 dB 위치160 Hz, 250 Hz, 400 Hz, 500 Hz, 630 Hz 선택 가능 Q: 0.7, 1.4, 2.9, 5.0, 11.5
하이 미드	선택 가능 게인: ±2 dB, ±4 dB, ±6 dB 위치1 kHz, 1.6 kHz, 2.5 kHz, 4 kHz, 6.3 kHz 선택 가능 Q: 0.7, 1.4, 2.9, 5.0, 11.5
하이 셸프	선택 가능 게인: ±2 dB, ±4 dB, ±6 dB @ 10 kHz

볼륨 리미터(Volume Limiter)
선택 가능: 꺼짐 (0 dB)- -48 dB 3 dB 단계에서
볼륨 잠금
선택 가능: 0 dB - -70 dB
순중량
154 g (배터리 제외)
크기
83 x 65 x 22 mm 높이 x 폭 x 깊이
배터리 수명
4~6 시간 (계속 사용) AA 배터리

规格

PSM 900

射频载波范围
470–952 MHz
兼容频率

每波段	20

调谐带宽
36–40 MHz
工作范围
取决于环境
90 米 (300 英尺)
立体声分离
60 dB
音频响应
35 赫兹 –15 千赫兹 (±1 dB)

Frequency Range and Transmitter Output Power

Band	Range	Output
G6	470 –506 MHz	10/50/100 mW
G6J	470–506 MHz	6/10 mW
G14	506–542 MHz	10 mW
G14J	506–542 MHz	6/10 mW
G62	510–530 MHz	10/50 mW
G7	506–542 MHz	10/50/100 mW
G7E	506–542 MHz	10/50 mW
G7Z	518–542 MHz	10/50/100 mW
H21	542–578 MHz	10**/50/100 mW
K1	596–632 MHz	10/50/100 mW
K1E	596–632 MHz	10 mW
K1J	596–632 MHz	6/10 mW
L6	656–692 MHz	10/50/100 mW
L6J	656–692 MHz	6/10 mW
P7	702–742 MHz	10/50/100 mW
Q12	748–758 MHz	10/50 mW
Q15	750–790 MHz	10/50/100 mW
R21	794–806 MHz	10 mW
X7	925–937.5 MHz	10 mW
X1	944–952 MHz	10/50/100 mW
X55	941–960 MHz	10/50/100 mW

Note: Frequency bands might not be available for sale or authorized for use in all countries or regions.

NOTE: This Radio equipment is intended for use in musical professional entertainment and similar applications. This Radio apparatus may be capable of operating on some frequencies not authorized in your region. Please contact your national authority to obtain information on authorized frequencies and RF power levels for wireless microphone products.

Rango de frecuencias y potencia de salida del transmisor

Nota: Puede que las bandas de frecuencia no estén a la venta o no se autorice su uso en todos los países o regiones.

NOTA: Este equipo de radio está destinado para uso en presentaciones musicales profesionales y usos similares. Este aparato de radio puede ser capaz de funcionar en algunas frecuencias no autorizadas en su región. Por favor comuníquese con las autoridades nacionales para información sobre las frecuencias autorizadas y los niveles de potencia de radiofrecuencia para micrófonos inalámbricos.

Frequenzbereich und Senderausgangsleistung

Hinweis: Frequenzbänder sind möglicherweise nicht in allen Ländern oder Regionen käuflich erhältlich oder zugelassen.

HINWEIS: Diese Funkausrüstung ist zum Gebrauch bei professionellen Musikveranstaltungen und ähnlichen Anwendungen vorgesehen. Dieses Gerät kann möglicherweise auf einigen Funkfrequenzen arbeiten, die in Ihrem Gebiet nicht zugelassen sind. Wenden Sie sich bitte an die zuständige Behörde, um Informationen über zugelassene Frequenzen und erlaubte Sendeleistungen für drahtlose Mikrofonprodukte zu erhalten.

Gamme de fréquences et puissance de sortie de l'émetteur

Remarque : les bandes de fréquences peuvent ne pas être disponibles à la vente ou leur usage autorisé dans tous les pays et toutes les régions du monde.

REMARQUE : Ce matériel radio est prévu pour une utilisation en spectacles musicaux professionnels et applications similaires. Il est possible que cet appareil radio soit capable de fonctionner sur certaines fréquences non autorisées localement. Se mettre en rapport avec les autorités compétentes pour obtenir les informations sur les fréquences et niveaux de puissance HF autorisés pour les systèmes de microphones sans fil.

Gamma di frequenze e potenza di uscita del trasmettitore

Nota: le bande di frequenza potrebbero non essere disponibili per la vendita o autorizzate all'uso in tutti i paesi o regioni.

NOTA: questo apparecchio radio è concepito per l'intrattenimento musicale a livello professionale ed applicazioni simili. Questo apparecchio radio può essere in grado di funzionare a frequenze non autorizzate nel Paese in cui si trova l'utente. Rivolgetevi alle autorità competenti per ottenere le informazioni relative alle frequenze ed ai livelli di potenza RF autorizzati nella vostra regione per i prodotti radiomicrofonici.

Frequentiebereik en uitgangsvermogen zender

Opmerking: Frequentiebanden zijn mogelijk niet in alle landen of regio's beschikbaar voor verkoop of geautoriseerd voor gebruik.

OPMERKING: Deze radioapparatuur is bedoeld voor gebruik bij professionele muzikale amusementsproducties en soortgelijke toepassingen. Dit radioapparaat kan mogelijk werken op bepaalde frequenties die niet zijn toegestaan in uw regio. Raadpleeg de autoriteiten in uw land voor informatie over goedgekeurde frequenties en RF-vermogensniveaus voor draadloze microfoons.

Faixa de Frequência e Potência de Saída do Transmissor

Observação: Faixas de frequência podem não estar à venda ou autorizadas para uso em todas as regiões ou países.

OBSERVAÇÃO: Este equipamento de Rádio foi projetado para uso em aplicações de entretenimento musical profissional e aplicações similares. Este equipamento de Rádio pode ter a capacidade de operar em algumas frequências não autorizadas na sua região. Entre em contato com o órgão nacional responsável para obter informações sobre as frequências autorizadas e níveis de potência de RF para microfones sem fio.

Диапазон частот и выходная мощность передатчика

Примечание. Диапазоны частот могут быть доступны для продажи или разрешены для использования не во всех странах и регионах.

ПРИМЕЧАНИЕ. Данная радиоаппаратура предназначается для использования в профессиональных музыкальных представлениях и аналогичных приложениях. Может оказаться, что эта радиоаппаратура в состоянии работать на некоторых частотах, не разрешенных в вашем регионе. За информацией о разрешенных частотах и уровнях РЧ мощности для беспроводных микрофонных систем обращайтесь в национальные органы власти.

周波数帯域および送信機出力

注：周波数帯域は、すべての国や地域で売却または使用の承認が行われるとは限りません。

注：本無線機器は、業務用の音楽エンターテイメントおよびそれに類する用途に使用するためのものです。本無線機器はご使用の地域で認可されていない周波数で操作できる場合があります。国内の関連機関にお問い合わせいただきワイヤレスマイクロホン製品の認可周波数と電波出力レベルの情報をご確認ください。

주파수 범위 및 송신기 출력 전원

주: 주파수 대역은 국가 또는 지역에 따라 영업용으로 사용할 수 없거나 사용 허가가 내려지지 않을 수 있습니다.

주: 본 라디오 장비는 음악 전문 엔터테인먼트 및 유사 분야 용도로 제작되었습니다. 본 무선 기기는 사용자 거주 지역에서 인증되지 않은 일부 주파수 상에서 작동될 수 있습니다. 무선 마이크 제품을 위해 인증된 주파수 및 RF 출력 레벨에 대한 정보를 얻으시려면 담당 기관에 문의하시기 바랍니다.

* เครื่องโทรคมนาคมและอุปกรณ์นี้มีความสอดคล้องตามมาตรฐานหรือข้อกำหนดทางเทคนิคของ กสทช.

频率范围和发射机输出功率

注意：频段可能不在所有国家或地区有售或允许使用。

注意：本无线电设备设计为用于专业音乐演出及其他相似场合。本无线电设备可能具有使用您所在地区未经授权频率的能力。请与您所在国的管理机构联系，以获得有关您所在地区无线话筒授权使用频率的相关信息。

頻率範圍及發射器輸出功率

注意：頻帶可能不在所有國家或地區有售或允許使用。

注意：本無線電設備設計為用於專業音樂演出及其他相似場合。本無線電設備可能具有使用您所在地區未經授權的頻率的能力。請與您所在國的相關機構聯繫，以獲得有關您所在地區無線話筒授權使用頻率的資訊。

Jarak Frekuensi dan Daya Output Pemancar

Catatan: Gelombang frekuensi mungkin tidak tersedia untuk dijual atau diotorisasi penggunaannya di semua negara atau wilayah.

CATATAN: Perlengkapan Radio ini dirancang untuk digunakan untuk hiburan musik profesional dan aplikasi serupa. Perangkat radio ini mampu mengendalikan beberapa frekuensi yang tidak berijin di wilayah Anda. Silakan hubungi pihak pejabat berwenang Anda untuk mendapatkan informasi frekuensi yang dikendalikan dan tingkat tenaga FR untuk produk mikrofon wireless.

* เครื่องโทรคมนาคมและอุปกรณ์นี้มีความสอดคล้องตามมาตรฐานหรือข้อกำหนดทางเทคนิคของ กสทช.

Certifications

P9RA+

Approved under the Declaration of Conformity (DoC) provision of FCC Part 15.

Certified by ISED in Canada under RSS-123.

P9T

Certified under FCC Part 74.

*Certified under FCC Part 15.

**Certified under FCC Part 15 and Part 74.

Certified by ISED in Canada under RSS-123 and RSS-102.

Meets essential requirements of the following European Directives:

- WEEE Directive 2012/19/EU, as amended by 2008/34/EC
- RoHS Directive EU 2015/863

  Note: Please follow your regional recycling scheme for batteries and electronic waste

This product meets the Essential Requirements of all relevant European directives and is eligible for CE marking.

Hereby, Shure Incorporated declares that the radio equipment is in compliance with Directive 2014/53/EU. The full text of the EU declaration of conformity is available at the following internet address: http://www.shure.com/europe/compliance

Authorized European representative:
Shure Europe GmbH
Headquarters Europe, Middle East & Africa
Department: EMEA Approval
Jakob-Dieffenbacher-Str. 12
75031 Eppingen, Germany
Phone: +49-7262-92 49 0
Fax: +49-7262-92 49 11 4
Email: EMEAsupport@shure.de

Certificaciones

P9RA+

Aprobado bajo la provisión de la declaración de homologación (DoC), Parte 15 de las normas de la FCC.

Certificado en Canadá por la ISED bajo la norma RSS-123.

P9T

Homologado según la Parte 74 de las normas de la FCC.

*Homologado según la Parte 15 de las normas de la FCC.

**Homologado según la Parte 15 y Parte 74 de las normas de la FCC.

Certificado en Canadá por la ISED bajo las normas RSS-123 y RSS-102.

Cumple los requisitos de las siguientes directrices europeas:

- Directriz WEEE 2012/19/EU, según enmienda 2008/34/EC
- Directriz RoHS EU 2015/863

  Nota: Se recomienda respetar las directrices de reciclado de la región relativas a desechos electrónicos y de baterías

Este producto cumple los requisitos esenciales de las directrices europeas pertinentes y califica para llevar el distintivo CE.

Por la presente, Shure Incorporated declara que el equipo radioeléctrico es conforme con la Directiva 2014/53/UE. El texto completo de la declaración UE de conformidad está disponible en la dirección Internet siguiente: http://www.shure.com/europe/compliance

Representante europeo autorizado:
Shure Europe GmbH
Casa matriz en Europa, Medio Oriente y África
Departamento: Aprobación para región de EMEA
Jakob-Dieffenbacher-Str. 12
75031 Eppingen, Alemania
Teléfono: +49-7262-92 49 0
Fax: +49-7262-92 49 11 4
Email: info@shure.de

Zulassungen

P9RA+

Zugelassen unter der Übereinstimmungserklärungsvorschrift von FCC Teil 15.

Zertifizierung in Kanada durch ISED unter RSS-123.

P9T

Zertifizierung unter FCC Teil 74.

*Zertifizierung unter FCC Teil 15.

**Zertifizierung unter FCC Teil 15 und FCC Teil 74.

Zertifizierung in Kanada durch ISED unter RSS-123 und RSS-102.

Entspricht den Grundanforderungen der folgenden Richtlinien der Europäischen Union:

- WEEE-Richtlinie 2012/19/EU über Elektro- und Elektronik-Altgeräte in der Fassung der Richtlinie 2008/34/EG
- RoHS-Richtlinie (EU) 2015/863

  Hinweis: Bitte befolgen Sie die regionalen Recyclingverfahren für Akkus und Elektronikschrott

Dieses Produkt entspricht den Grundanforderungen aller relevanten Richtlinien der Europäischen Union und ist zur CE-Kennzeichnung berechtigt.

Hiermit erklärt Shure Incorporated, dass die Funkanlagen der Richtlinie 2014/53/EU entspricht. Der vollständige Text der EU-Konformitätserklärung ist unter der folgenden Internetadresse verfügbar: http://www.shure.com/europe/compliance

Bevollmächtigter Vertreter in Europa:
Shure Europe GmbH
Zentrale für Europa, Nahost und Afrika
Abteilung: EMEA-Zulassung
Jakob-Dieffenbacher-Str. 12
75031 Eppingen, Deutschland
Telefon: +49 7262 9249-0
Telefax: +49 7262 9249-114
E-Mail: EMEAsupport@shure.de

Homologations

P9RA+

Approuvé selon la déclaration de conformité de la partie 15 des réglementations FCC.

Homologué par ISED au Canada selon RSS-123.

P9T

Homologué selon la partie 74 des réglementations FCC.

*Homologué selon la partie 15 des réglementations FCC.

**Homologué selon la partie 15 et la partie 74 des réglementations FCC.

Homologué par ISED au Canada selon RSS-123 et RSS-102.

Conforme aux exigences essentielles des directives européennes suivantes :

- Directive DEEE 2012/19/UE, telle que modifiée par 2008/34/CE
- Directive RoHS EU 2015/863

  Remarque : suivre le plan de recyclage régional en vigueur pour les accus et les déchets électroniques

Ce produit est conforme aux exigences essentielles de toutes les directives européennes applicables et est autorisé à porter la marque CE.

Le soussigné, Shure Incorporated, déclare que l'équipement radioélectrique est conforme à la directive 2014/53/UE. Le texte complet de la déclaration UE de conformité est disponible à l'adresse internet suivante : http://www.shure.com/europe/compliance

Représentant agréé européen :
Shure Europe GmbH
Siège Europe, Moyen-Orient et Afrique
Service : Homologation EMEA
Jakob-Dieffenbacher-Str. 12
75031 Eppingen, Allemagne
Téléphone : +49-7262-92 49 0
Télécopie : +49-7262-92 49 11 4
Courriel : EMEAsupport@shure.de

Omologazioni

P9RA+

Omologazione in base alla clausola della Dichiarazione di conformità della FCC Parte 15.

Omologato dalla ISED in Canada a norma RSS-123.

P9T

Omologazione a norma FCC Parte 74.

*Omologazione a norma FCC Parte 15.

**Omologazione a norma FCC Parte 15 e Parte 74.

Omologazione della ISED in Canada a norma RSS-123 ed RSS-102.

Conformità ai requisiti essenziali specificati nelle seguenti Direttive dell'Unione Europea:

- direttiva WEEE 2012/19/UE, come modificata dalla 2008/34/CE
- direttiva RoHS UE 2015/863

  Nota: per lo smaltimento di pile e apparecchiature elettroniche, seguite il programma di riciclo dell'area di appartenenza

Questo prodotto è conforme ai requisiti essenziali specificati nelle direttive pertinenti dell'Unione europea ed è contrassegnabile con la marcatura CE.

Il fabbricante, Shure Incorporated, dichiara che l'apparecchiatura radio è conforme alla direttiva 2014/53/UE. Il testo completo della dichiarazione di conformità UE è disponibile al seguente indirizzo Internet: http://www.shure.com/europe/compliance

Rappresentante europeo autorizzato:
Shure Europe GmbH
Sede per Europa, Medio Oriente e Africa
Ufficio: EMEA Approval
Jakob-Dieffenbacher-Str. 12
75031 Eppingen, Germania
N. di telefono: +49-7262-92 49 0
Fax: +49-7262-92 49 11 4
E-mail: info@shure.de

Certificering

P9RA+

Goedgekeurd volgens de bepaling over conformiteitsverklaring (DoC) van FCC Deel 15.

Gecertificeerd door ISED in Canada onder RSS-123.

P9T

Gecertificeerd onder FCC-deel 74.

*Gecertificeerd onder FCC deel 15.

**Gecertificeerd onder FCC deel 15 en deel 74.

Gecertificeerd door ISED in Canada onder RSS-123 en RSS-102.

Voldoet aan de essentiële vereisten van de volgende Europese Richtlijnen:

- WEEE-richtlijn 2012/19/EU zoals gewijzigd door 2008/34/EG
- RoHS-richtlijn EU 2015/863

  Opmerking: houd u aan de plaatselijke richtlijnen voor recycling van elektronisch afval

Dit product voldoet aan de essentiële vereisten van alle toepasselijke Europese richtlijnen en komt in aanmerking voor CE-markering.

Hierbij verklaar ik, Shure Incorporated, dat het radioapparatuur conform is met Richtlijn 2014/53/EU. De volledige tekst van de EU-conformiteitsverklaring kan worden geraadpleegd op het volgende internetadres: http://www.shure.com/europe/compliance

Erkende Europese vertegenwoordiger:
Shure Europe GmbH
Hoofdkantoren in Europa, Midden-Oosten en Afrika
Afdeling: EMEA-goedkeuring
Jakob-Dieffenbacher-Str. 12
75031 Eppingen, Duitsland
Telefoon: +49-7262-92 49 0
Fax: +49-7262-92 49 11 4
Email: info@shure.de

Certificações

P9RA+

Aprovado sob a cláusula de Declaração de Conformidade da Parte 15 da norma da FCC.

Certificado pelo ISED no Canadá sob RSS-123.

P9T

Certificado de acordo com a Parte 74 da FCC.

*Certificado de acordo com a Parte 15 da FCC.

**Certificado de acordo com a Parte 15 e Parte 74 da FCC.

Certificado pelo ISED no Canadá sob a RSS-123 e RSS-102.

Atende aos requisitos essenciais das seguintes Diretivas Europeias:

- Diretiva WEEE 2012/19/UE como emendada pela 2008/34/CE
- Diretiva RoHS UE 2015/863

  Observação: Siga o esquema de reciclagem regional para resíduos eletrônicos

Atende a todos os requisitos essenciais das Diretivas Europeias relevantes e pode exibir a marca CE.

O(a) abaixo assinado(a) Shure Incorporated declara que o equipamento de rádio está em conformidade com a Diretiva 2014/53/UE. O texto integral da declaração de conformidade está disponível no seguinte endereço de Internet: http://www.shure.com/europe/compliance

Representante Autorizado Europeu:
Shure Europe GmbH
Headquarters Europe, Middle East & Africa
Department: EMEA Approval
Jakob-Dieffenbacher-Str. 12
75031 Eppingen, Alemanha
Telefone: +49-7262-92 49 0
Fax: +49-7262-92 49 11 4
E-mail: info@shure.de

Сертификация

P9RA+

Утверждено согласно положению о Декларации соответствия (DoC) FCC, часть 15.

Сертифицировано Департаментом промышленности (IC) Канады по RSS-123.

P9T

Сертифицировано согласно требованиям FCC часть 74.

*Сертифицировано согласно требованиям FCC часть 15.

**Сертифицирован согласно требованиям FCC часть 15 и FCC часть 74.

Сертифицировано по ISED в Канаде как RSS-123 и RSS-102.

Соответствует основным требованиям следующих европейских директив:

- Директива WEEE 2012/19/EU с изменениями согласно 2008/34/EC
- Директива RoHS EU 2015/863

  Примечание. Следуйте местной схеме утилизации батареек и отходов электроники

Это изделие удовлетворяет существенным требованиям всех соответствующих директив ЕС и имеет разрешение на маркировку CE.

Настоящим компания Shure заявляет, что радиооборудование соответствует требованиям Директивы 2014/53/EU. Полный текст декларации соответствия ЕС доступен по адресу: http://www.shure.com/europe/compliance

Уполномоченный европейский представитель:
Shure Europe GmbH
Headquarters Europe, Middle East & Africa
Department: EMEA Approval
Jakob-Dieffenbacher-Str. 12
75031 Eppingen, Germany (Германия)
Телефон: +49-7262-92 49 0
Факс: +49-7262-92 49 11 4
Электронная почта: EMEAsupport@shure.de

認証

P9RA+

FCC規則第15章の適合宣言（DoC）規定による承認取得。

カナダにおいてRSS-123によりIC認可。

P9T

* FCCパート15認証。

** FCCパート15およびFCCパート74認証。

カナダにおいてRSS-123およびRSS-102に従ってICによる認証取得。

次の欧州指令の必須要件を満たします：

- WEEE指令2012/19/EU（2008/34/EC改正）
- RoHS指令EU 2015/863

  注：電池および電気製品の廃棄については地域のリサイクル方法に従ってください

本製品は、関連するすべての欧州指令の基本的要件を満たし、CEマークに適合しています。

Shure Incorporatedは、無線機器が指令2014/53/EUを順守していることを宣言します。EU適合宣言書の全文は以下のインターネットアドレスでご覧いただけます：http://www.shure.com/europe/compliance

ヨーロッパ認定代理店：
Shure Europe GmbH
ヨーロッパ、中東、アフリカ地域本部：
部門：EMEA承認
Jakob-Dieffenbacher-Str. 12
75031 Eppingen, Germany
TEL：+49-7262-92 49 0
FAX：+49-7262-92 49 11 4
Email: EMEAsupport@shure.de

（一）本产品符合“微功率短距离无线电发射设备目录和技术要求”的具体条款和使用场景；

（二）不得擅自改变使用场景或使用条件、扩大发射频率范围、加大发射功率（包括额外加装射频功率放大器），不得擅自更改发射天线；

（三）不得对其他合法的无线电台（站）产生有害干扰，也不得提出免受有害干扰保护；

（四）应当承受辐射射频能量的工业、科学及医疗（ISM）应用设备的干扰或其他合法的无线电台（站）干扰；

（五）如对其他合法的无线电台（站）产生有害干扰时，应立即停止使用，并采取措施消除干扰后方可继续使用；

（六）在航空器内和依据法律法规、国家有关规定、标准划设的射电天文台、气象雷达站、卫星地球站（含测控、测距、接收、导航站）等军民用无线电台（站）、机场等的电磁环境保护区域内使用微功率设备，应当遵守电磁环境保护及相关行业主管部门的规定。

인증

P9RA+

FCC Part 15의 적합성 선언 (DoC) 규정에 의거 승인.

RSS-123 하에서 캐나다의 IC로 인증됨.

P9T

FCC Part 74 하에서 인증됨.

*FCC Part 15 하에서 인증됨.

**FCC Part 15 및 Part 74 하에서 인증됨.

RSS-123 및 RSS-102를 근거로 한 캐나다의 IC에 의한 인증

유럽 지침 기준의 요구사항은 다음과 같습니다.

- 2008/34/EC로 수정한 WEEE 지침 2012/19/EC
- RoHS 지침 EU 2015/863

  참고: 전자제품 폐기물에 대한 해당 지역의 재활용 제도를 따르십시오.

이 제품은 관련된 모든 유럽 지침의 필수 요건을 충족하며 CE 마크를 사용할 자격이 있습니다.

이에 따라 Shure Incorporated는 무선 장비가 지침 2014/53/EU를 준수함을 선언합니다. EU 적합성 선언 전문은 다음 인터넷 주소에서 확인할 수 있습니다. http://www.shure.com/europe/compliance

공인 유럽 대리점:
Shure Europe GmbH
유럽, 중동, 아프리카 본부
부서: EMEA 승인
Jakob-Dieffenbacher-Str. 12
75031 Eppingen, Germany
전화: +49-7262-92 49 0
팩스: +49-7262-92 49 11 4
이메일: EMEAsupport@shure.de

认证

P9RA+

符合美国联邦通讯委员会法规第 15 章关于合格声明 (DoC) 的要求。

符合 RSS-123 已通过加拿大 ISED 认证。

P9T

已通过美国联邦通讯委员会第 74 章的认证。

*已通过美国联邦通讯委员会第 15 章的认证。

**已通过美国联邦通讯委员会第 15 章和第 74 章的认证。

经过加拿大 ISED 认证符合 RSS-123 和 RSS-102。

符合下列欧盟指令的基本要求：

- 2008/34/EC 修订的 WEEE 指导原则 2012/19/EU
- RoHS 指导原则 EU 2015/863

  注意：请遵循您所在地的电池和电子废弃物回收方案

本产品符合所有相关欧盟指令的基本要求，并且允许使用 CE 标志。

Shure Incorporated 特此声明该无线电设备符合指令 2014/53/EU 的要求。欧盟符合性声明的全文可在以下网址查看：http://www.shure.com/europe/compliance

授权的欧洲代表：
Shure Europe GmbH
欧洲、中东、非洲总部
部门：欧洲、中东、非洲批准部
Jakob-Dieffenbacher-Str.12
75031 Eppingen, Germany
电话：+49-7262-92 49 0
传真：+49-7262-92 49 11 4
电子邮件：EMEAsupport@shure.de

認證

P9RA+

符合美國聯邦通訊委員會法規第 15 章關於合格聲明 (DoC) 的要求。

符合 RSS-123 已通過加拿大 ISED 認證。

P9T

已通過美國聯邦通訊委員會第 74 章的認證。

*已通過美國聯邦通訊委員會第 15 章的認證。

**已通過美國聯邦通訊委員會第 15 章和第 74 章的認證。

經過加拿大 ISED 認證符合 RSS-123 和 RSS-102。

符合下列歐盟指令的基本要求：

- 2008/34/EC 修訂的 WEEE 指導原則 2012/19/EU
- RoHS 指令 EU 2015/863

  注意：請遵循您所在地的電池和電子廢棄物回收標準

本產品符合所有相關歐盟法規的基本要求，並且允許使用 CE 標誌。

Shure 公司特此宣布無線電設備合乎歐盟指令 2014/53/EU。歐盟合規性聲明的完整文字可在下列網址取得：http://www.shure.com/europe/compliance

歐盟授權代表：
Shure Europe GmbH
歐洲、中東、非洲總部
部門：歐洲、中東、非洲批准部
Jakob-Dieffenbacher-Str.12
75031 Eppingen, Germany
電話：+49-7262-92 49 0
傳真：+49-7262-92 49 11 4
電子郵件：EMEAsupport@shure.de

Sertifikasi

P9RA+

Telah disetujui berdasarkan ketentuan Declaration of Conformity (DoC) (Pernyataan Kesesuaian) FCC Bagian 15.

Disertifikasi oleh ISED di Kanada menurut RSS-123.

P9T

Disertifikasi berdasarkan FCC Bagian 74.

*Disertifikasi berdasarkan FCC Bagian 15.

**Disertifikasi berdasarkan FCC Bagian 15 dan FCC Bagian 74.

Disertifikasi oleh ISED di Kanada sesuai RSS-123 dan RSS-102.

Memenuhi persyaratan utama mengikuti Petunjuk Uni Eropa:

- Petunjuk WEEE 2012/19/EC sebagaimana telah diubah dengan nomor 2008/34/EC
- Pedoman RoHS UE 2015/863

  Catatan: Silakan ikuti skema daur ulang di wilayah Anda untuk limbah baterai dan elektronik

Produk ini memenuhi Persyaratan Utama terhadap semua petunjuk Eropa terkait dan memenuhi syarat untuk penandaan CE.

Dengan ini, Shure Incorporated menyatakan bahwa peralatan radio ini mematuhi Pedoman 2014/53/EU. Teks lengkap pernyataan kepatuhan EU tersedia pada alamat internet berikut: http://www.shure.com/europe/compliance

Perwakilan Eropa Resmi:
Shure Europe GmbH
Markas Besar Eropa, Timur Tengah & Afrika
Bagian: Persetujuan EMEA
Jakob-Dieffenbacher-Str. 12
75031 Eppingen, Germany
Telepon: +49-7262-92 49 0
Faks: +49-7262-92 49 11 4
Email: EMEAsupport@shure.de

Using AA Batteries

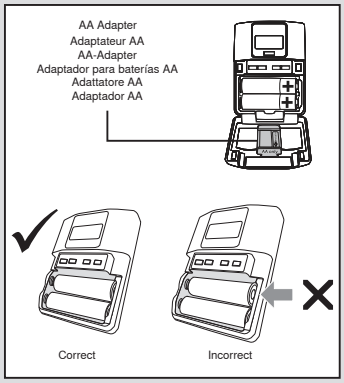

Installing AA Batteries
Installation des piles AA
Einlegen der AA-Batterien
Instalación de las baterías AA
Installazione delle pile AA
Instalação das Pilhas AA

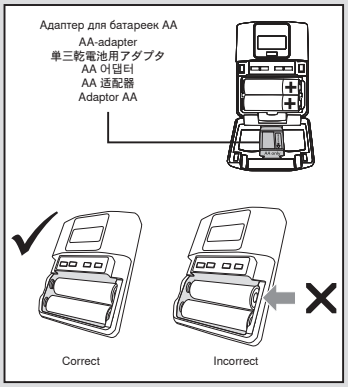

Установка батареек типа AA
AA-batterijen plaatsen
単三乾電池の挿入
AA 건전지 설치
安装 AA 电池
Memasang Baterai AA

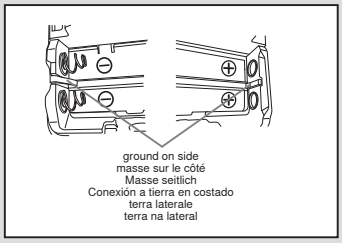

Requires AA Battery Carrier
Nécessite le support pour piles AA
Erfordert AA-Batterieadapter
Requiere portador para baterías AA
Supporto per pile AA necessario
Necessita de Cartucho para Pilhas AA

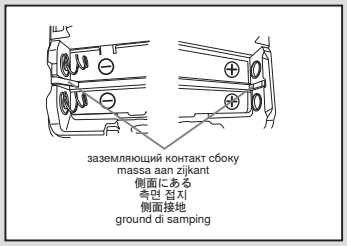

Требуется держатель для батареек AA
AA-batterijhouder is vereist
単三乾電池が必要
AA 건전지 캐리어 사용
需要 AA 电池座
Memerlukan Pembawa Baterai AA

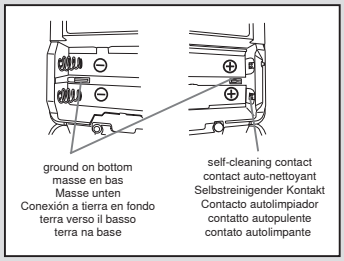

Does Not Require AA Battery Carrier
Ne nécessite pas le support pour piles AA
Erfordert keinen AA-Batterieadapter
No requiere portador para baterías AA
Supporto per pile AA non necessario
Não Necessita de Cartucho para Pilhas AA

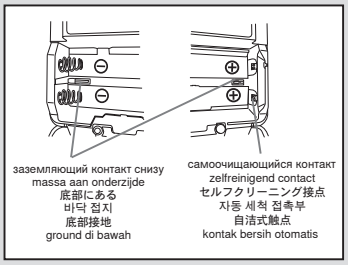

Не требуется держатель для батареек AA
AA-batterijhouder is niet vereist
単三乾電池キャリアは不要
AA 건전지 캐리어 사용 안 함
不需要 AA 电池座
Tidak Memerlukan Pembawa Baterai AA

CAUTION: Public Safety Restrictions

Avoid the following groups, channels, and frequency ranges as specified for each listed metro region.

NOTE: This information is known to be accurate at the time of printing but is subject to change. Check the Shure website for the latest public safety frequency and channel information: http://www.shure.com/ProAudio/TechLibrary/WirelessFrequencyFinder/index.htm

G6 Public Safety Restrictions

Metro Region	Groups, Showing Channels to avoid												Frequency (MHz) to Avoid	TV Channels to Avoid
	G1	G2	G3	G4	G5	G6	G7	G8	G9	G10	G11	G12		
Boston, MA	Ch 1-11	Ch 9	Ch 1-11, 20	Ch 9-12	Ch 9-11, 14-16	Ch 9-12, 16-17, 20	Ch 1-14	N/A	Ch 1-7	N/A	Ch 1-5, 8-9	Ch 1-4, 8, 19	470-476, 482-488	14, 16
Chicago, IL - NW Indiana	Ch 1-8	Ch 1-9	Ch 9-11, 20	Ch 9-14, 20	Ch 9-13, 19	Ch 9-15, 20	Ch 1-7	Ch 1-7	N/A	N/A	Ch 1-7	Ch 1-7, 19	470-482	14, 15
Cleveland, OH	Ch 1-8	Ch 1-9	Ch 9-11, 20	Ch 9-14, 20	Ch 9-13, 19	Ch 9-15, 20	Ch 1-7	Ch 1-7	N/A	N/A	Ch 1-7	Ch 1-7, 19	470-482	14, 15
Dallas-Fort Worth, TX	Ch 9-11	N/A	Ch 1-8	N/A	Ch 14-16	Ch 16-17	Ch 8-14	N/A	Ch 1-7	N/A	Ch 8-9	Ch 8	482-488	16
Detroit, MI	Ch 9-11	Ch 1-8	Ch 1-8, 12	Ch 13-14, 20	Ch 12-16, 19	Ch 13-17	Ch 8-14	Ch 1-7	Ch 1-7	N/A	Ch 6-9	Ch 5-8	476-488	15, 16
Houson, TX	Ch 12-14	Ch 10-12	N/A	Ch 1-8	Ch 20	Ch 18-19	N/A	Ch 8-14	N/A	Ch 1-7	Ch 10-13	Ch 9-11	488-494	17
Los Angeles, CA	Ch 1-11	Ch 1-9	Ch 1-12, 20	Ch 9-14, 20	Ch 9-16, 19	Ch 9-17, 20	Ch 1-14	Ch 1-7	Ch 1-7	N/A	Ch 1-9	Ch 1-8, 19	470-488, 506-512	14, 15, 16, 20
Miami, FL	Ch 1-8	Ch 9	Ch 9-11, 20	Ch 9-12, 20	Ch 9-11	Ch 9-12, 20	Ch 1-7	N/A	N/A	N/A	Ch 1-5	Ch 1-4, 19	470-476	14
New York, NY - NE New Jersey	Ch 1-11	Ch 1-9	Ch 1-12, 20	Ch 9-14, 20	Ch 9-16, 19	Ch 9-17, 20	Ch 1-14	Ch 1-7	Ch 1-7	N/A	Ch 1-9	Ch 1-8, 19	470-488	14, 15, 16
Philadelphia, PA - New Jersey	Ch 17-20	Ch 17-19	Ch 16-19	Ch 16-19	Ch 17-18	Ch 1-8	N/A	N/A	N/A	Ch 8-14	Ch 16-19	Ch 16-18	500-512	19, 20
Pittsburgh, PA	Ch 1-8, 15-16	Ch 9, 13-16, 20	Ch 9-11, 13-15, 20	Ch 9-12, 15	Ch 1-11	Ch 9-12, 20	Ch 1-7	N/A	Ch 8-14	N/A	Ch 1-5, 14-15	Ch 1-4, 12-15, 19-20	470-476, 494-500	14, 18
San Francisco - Oakland, CA	Ch 9-14	Ch 10-12	Ch 1-8	Ch 1-8	Ch 14-16, 20	Ch 16-19	Ch 8-14	Ch 8-14	Ch 1-7	Ch 1-7	Ch 8-13	Ch 8-11	482-494	16, 17
Washington D.C., Maryland, VA	Ch 12-16	Ch 10-16	Ch 13-15	Ch 1-8, 15	Ch 1-8, 20	Ch 18-19	N/A	Ch 8-14	Ch 8-14	Ch 1-7	Ch 10-15	Ch 9-15	488-500	17, 18

G7 Public Safety Restrictions

Metro Region	Groups, Showing Channels to avoid												Frequency (MHz) to Avoid	TV Channels to Avoid
	G1	G2	G3	G4	G5	G6	G7	G8	G9	G10	G11	G12		
Boston, MA	N/A	N/A	N/A	N/A	N/A	N/A	N/A	N/A	N/A	N/A	N/A	N/A	470-476, 482-488	14, 16
Chicago, IL - NW Indiana	N/A	N/A	N/A	N/A	N/A	N/A	N/A	N/A	N/A	N/A	N/A	N/A	470-482	14, 15
Cleveland, OH	N/A	N/A	N/A	N/A	N/A	N/A	N/A	N/A	N/A	N/A	N/A	N/A	470-482	14, 15
Dallas-Fort Worth, TX	N/A	N/A	N/A	N/A	N/A	N/A	N/A	N/A	N/A	N/A	N/A	N/A	482-488	16
Detroit, MI	N/A	N/A	N/A	N/A	N/A	N/A	N/A	N/A	N/A	N/A	N/A	N/A	476-488	15, 16
Houson, TX	N/A	N/A	N/A	N/A	N/A	N/A	N/A	N/A	N/A	N/A	N/A	N/A	488-494	17
Los Angeles, CA	Ch 1-8	Ch 9	Ch 9-11, 20	Ch 9-12	Ch 9-11	Ch 9-12, 20	Ch 1-7	N/A	N/A	N/A	Ch 1-5	Ch 1-4	470-488, 506-512	14, 15, 16, 20
Miami, FL	N/A	N/A	N/A	N/A	N/A	N/A	N/A	N/A	N/A	N/A	N/A	N/A	470-476	14
New York, NY - NE New Jersey	N/A	N/A	N/A	N/A	N/A	N/A	N/A	N/A	N/A	N/A	N/A	N/A	470-488	14, 15, 16
Philadelphia, PA - New Jersey	Ch 1-8	Ch 9	Ch 9-11, 20	Ch 9-12	Ch 9-11	Ch 9-12, 20	Ch 1-7	N/A	N/A	N/A	Ch 1-5	Ch 1-4	500-512	19, 20
Pittsburgh, PA	N/A	N/A	N/A	N/A	N/A	N/A	N/A	N/A	N/A	N/A	N/A	N/A	470-476, 494-500	14, 18
San Francisco - Oakland, CA	N/A	N/A	N/A	N/A	N/A	N/A	N/A	N/A	N/A	N/A	N/A	N/A	482-494	16, 17
Washington D.C., Maryland, VA	N/A	N/A	N/A	N/A	N/A	N/A	N/A	N/A	N/A	N/A	N/A	N/A	488-500	17, 18

PSM900 SYSTEM COMPATIBILITY GUIDE FOR FREQUENCY BAND G6J (470 - 506 MHz)

Channel	Group 1	Group 2	Group 3	Group 4	Group 5	Group 6
1	470.425	477.100	483.050	489.025	495.025	501.200
2	471.200	477.475	483.850	489.450	495.425	501.925
3	471.625	478.150	484.275	490.200	496.550	502.300
4	472.350	479.775	485.225	490.575	497.325	503.125
5	473.900	480.550	485.875	492.400	498.375	503.675
6	474.575	480.975	486.975	492.925	498.925	504.725
7	474.950	470.650	473.325	470.725	470.275	470.450
8	479.050	471.900	474.850	471.550	471.500	471.900
9	483.875	472.475	477.900	472.975	472.400	473.925
10	485.250	490.750	479.775	473.625	474.075	474.550
11	489.075	492.525	496.325	477.975	479.025	478.225
12	490.000	495.475	498.150	478.550	479.850	479.225
13	492.125	497.050	498.750	484.800	480.350	479.725
14	497.050	498.000	502.325	497.675	483.100	480.500
15	497.600	501.300	503.475	498.575	485.075	485.225
16	498.475	502.150	504.000	501.425	502.100	489.475
17	501.650	502.675	504.900	502.125	503.550	492.825
18	502.475	504.875		503.725	504.550	495.150
19						496.850

PSM900 SYSTEM COMPATIBILITY GUIDE FOR FREQUENCY BAND G14J (506 - 542 MHz)

Channel	Group 1	Group 2	Group 3	Group 4	Group 5	Group 6
1	507.225	513.075	519.425	525.025	531.250	537.425
2	508.275	513.775	520.375	525.625	531.625	538.375
3	508.900	514.150	520.925	527.150	532.300	538.950
4	509.800	514.800	521.750	527.850	533.775	539.800
5	510.225	516.250	522.125	528.225	534.500	540.200
6	510.975	516.800	522.850	528.975	534.925	540.925
7	515.725	508.300	507.500	507.050	507.100	507.675
8	516.850	509.075	508.825	508.050	507.950	508.150
9	519.250	510.350	509.875	508.700	509.375	509.050
10	520.100	521.800	510.500	509.925	514.275	510.975
11	525.925	528.475	513.150	513.400	514.850	513.200
12	527.925	531.025	514.400	514.575	516.175	514.950
13	532.200	531.950	527.075	515.125	516.950	521.350
14	533.475	532.550	527.950	533.975	519.925	527.200
15	534.000	534.875	537.325	534.450	522.300	528.250
16	537.475	538.150	537.750	537.125	526.400	528.875
17	538.175	539.375	538.750	537.550	538.900	531.300
18	539.600	539.800	540.550	538.500	539.525	532.100
19	540.400	540.975			540.475	532.625

PSM900 SYSTEM COMPATIBILITY GUIDE FOR FREQUENCY BAND X7 (925 - 937.5 MHz)

CHANNEL	Group 1	Group 2	Group 3	Group 4	Group 5	Group 6	Group 7	Group 8
	Nominal	Nominal	Nominal	Nominal	Nominal	Nominal	Nominal	Nominal
1	925.200	925.300	925.275	925.375	925.150	925.575	925.175	925.350
2	925.950	926.050	925.875	925.975	925.700	925.950	925.600	926.025
3	927.125	927.225	926.775	926.875	926.600	926.875	926.500	926.400
4	927.675	927.775	927.275	927.375	926.975	927.450	927.125	927.125
5	928.650	928.750	929.575	929.675	927.775	928.550	929.600	929.450
6	930.475	930.575	930.375	930.475	930.125	929.925	930.400	930.000
7	930.925	931.025	930.775	930.875	930.775	930.700	930.875	930.925
8	931.775	931.875	931.475	931.575	931.800	931.850	931.625	931.375
9	935.375	935.450	932.825	932.925	934.250	934.775	933.100	932.150
10	936.950	936.250	934.525	934.625	935.375	936.500	934.950	935.100
11	937.350	937.325	936.675	936.725	936.125	937.125	937.275	936.075
12					937.350			

PSM900 SYSTEM COMPATIBILITY GUIDE FOR FREQUENCY BAND K1J (596 - 632 MHz)

Channel	Group 1	Group 2	Group 3	Group 4	Group 5	Group 6
1	597.025	603.025	609.075	615.075	621.025	627.025
2	597.400	603.850	609.450	615.450	621.825	627.825
3	598.050	604.275	610.600	616.600	622.225	628.225
4	599.575	605.175	611.375	617.375	623.150	629.150
5	600.025	605.800	612.450	618.450	623.750	629.800
6	600.825	606.825	612.975	618.975	624.825	630.775
7	603.925	597.325	599.425	597.500	597.125	597.400
8	606.325	597.875	599.900	598.125	598.100	598.000
9	609.025	599.750	600.875	599.500	598.550	599.150
10	615.975	618.025	603.575	600.175	599.575	599.700
11	616.825	618.775	604.000	603.250	600.275	603.100
12	618.925	621.150	616.200	604.125	604.600	605.125
13	621.425	622.725	623.725	604.700	605.100	605.975
14	622.400	623.225	624.600	622.125	609.250	609.325
15	624.325	627.075	627.025	623.900	615.375	610.050
16	628.500	628.850	628.050	624.375	615.925	611.575
17	629.100	629.550	629.800	627.175	617.750	615.850
18	630.300	629.925	630.625	628.000	629.350	617.700
19	630.800				630.100	624.600

PSM900 SYSTEM COMPATIBILITY GUIDE FOR FREQUENCY BAND L6J (656 - 692 MHz)

Channel	Group 1	Group 2	Group 3	Group 4	Group 5	Group 6
1	657.050	663.225	669.050	675.175	681.125	687.025
2	657.775	664.000	669.800	675.975	681.900	688.075
3	658.200	664.425	670.275	676.350	682.275	688.625
4	659.725	665.325	671.175	677.250	683.150	689.525
5	660.600	665.900	671.775	677.850	683.725	689.950
6	660.975	666.950	672.950	678.925	684.675	690.700
7	666.050	657.025	657.100	657.100	657.300	658.100
8	666.700	657.500	659.125	657.600	658.650	658.725
9	669.325	658.600	659.500	659.525	660.900	660.425
10	670.525	659.225	663.300	660.225	664.225	663.100
11	676.750	675.950	665.775	664.325	664.925	664.625
12	677.225	678.100	675.150	669.925	666.525	666.450
13	681.900	681.975	678.225	670.475	670.700	669.300
14	683.650	682.825	681.900	671.925	678.050	671.500
15	684.450	683.975	687.725	684.925	688.625	676.075
16	688.075	687.025	688.275	687.075	689.100	677.850
17	688.675	688.275	689.550	689.825	690.400	678.825
18	689.675	690.600	689.975	690.475	690.825	681.250
19	690.975					681.925

United States, Canada, Latin America, Caribbean:
Shure Incorporated
5800 West Touhy Avenue
Niles, IL 60714-4608 USA

Phone: 847-600-2000
Fax: 847-600-1212 (USA)
Fax: 847-600-6446

Europe, Middle East, Africa:
Shure Europe GmbH
Jakob-Dieffenbacher-Str. 12,
75031 Eppingen, Germany

Phone: + 49-7262-92490
Fax: + 49-7262-9249114
Email: info@shure.de

UK Importer

Shure UK Limited
Unit 2, The IO Centre, Lea Road,
Waltham Abbey, Essex, EN9 1 AS,
UK

Asia, Pacific:
Shure Asia Limited
22/F, 625 King's Road
North Point, Island East
Hong Kong

Phone: 852-2893-4290
Fax: 852-2893-4055
Email: info@shure.com.hk

PT. GOSHEN SWARA INDONESIA
Kompleks Harco Mangga Dua Blok L No. 35 Jakarta Pusat

I.16.GSI31.00501.0211