A	TAMPA INFERIOR	BR32006
B	CARCACA MONTADA	BRHA690-4
C	TAMPA SUP. MONTADA	BRHA706-1
D	ACUMULADOR DE SUCCAO	BRA12100-2
E	SUP. DE MONTAGEM	28136
F	SUP. DE MONTAGEM FRONTAL	28832-1
G	SUP. DE MONTAGEM TRASEIRO	28834-1
H	PARAFUSO FIX. SUPORTE	10780-5
J	PORCA HEXAGONAL	11230
K	TAMPA PROTETORA	BR71069
L	JUNTA DA TAMPA PROTETORA	BR30649-1

PROJECAO NO 3° DIEDRO	SIMBOLOS O. A.
	✡ : CATEGORIA I
	△ : CATEGORIA II
	□ : CATEGORIA III
	: CATEGORIA IV

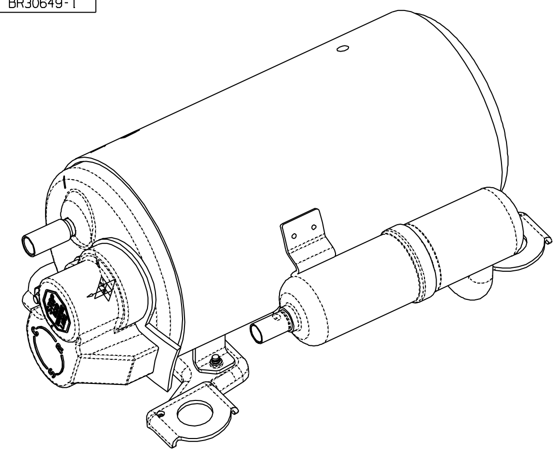

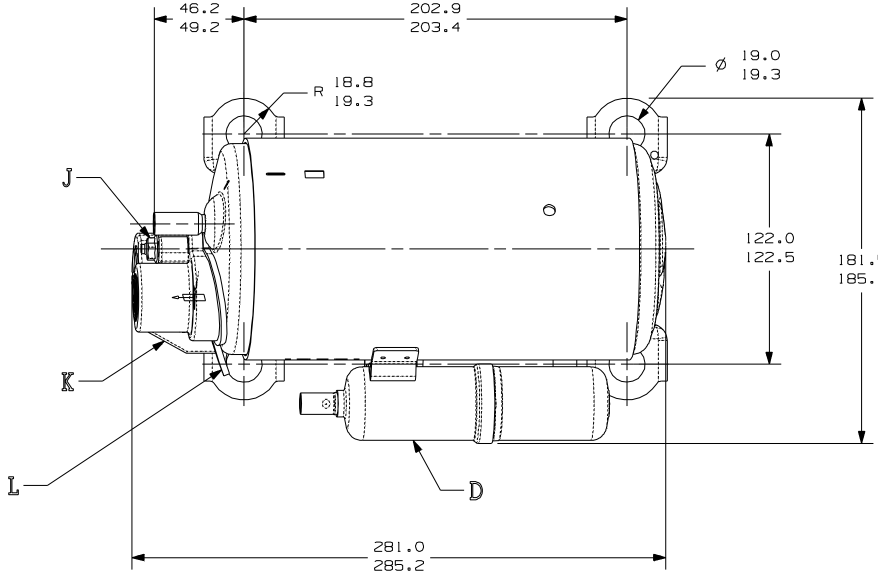

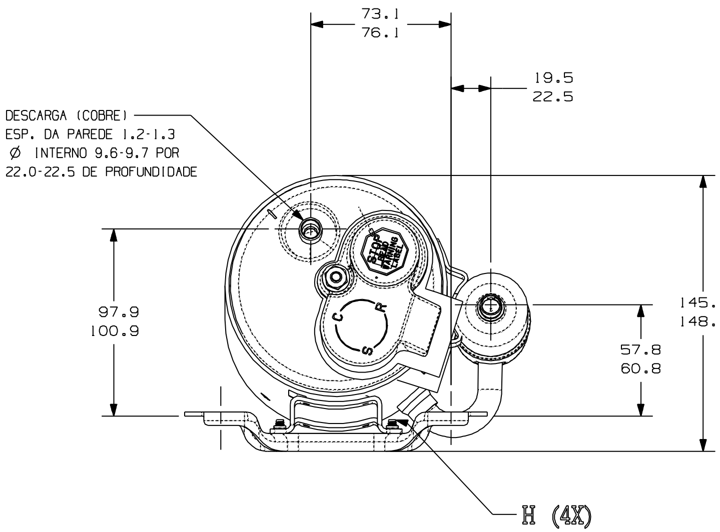

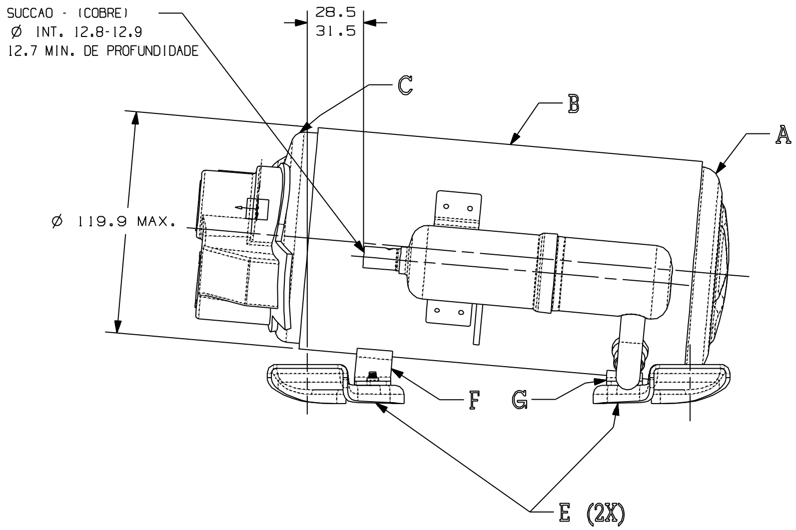

KIT 11 R410A

AA	LC	EC23726 24/07/09 MM LS
LIBERACAO	COOR. / MODIFICACAO	DATA

MUITO IMPORTANTE: 1) ESTE DESENHO E DE PROPRIDADE EXCLUSIVA DA TECUMSEH DO BRASIL LTDA. E CONTEM INFORMACOES PRIVADAS E CONFIDENCIAIS, SOMENTE A ELA PERTENCENTES. 2) A SUA DISPONIBILIZACAO A TERCEIROS, E FEITA SOB A CONDICAO DE QUE NEM ELE NEM SEU CONTEUDO SEJAM DIVULGADOS OU DISPONIBILIZADOS A QUEM QUER QUE SEJA, SEM O PREVIO E EXPRESSO CONSENTIMENTO ESCRITO DA TECUMSEH DO BRASIL LTDA. E, SOMENTE NA FORMA E COM AS INFORMACOES QUE ESPECIFICA E EXPRESSAMENTE VIEREM A SER AUTORIZADAS POR ELA. 3) E PROIBIDA A SUA REPRODUCAO TOTAL OU PARCIAL, POR TODOS OS MEIOS, SEJA PARA QUE FINALIDADE FOR, A MENOS QUE PREVIA E EXPRESSAMENTE AUTORIZADA POR ESCRITO PELA TECUMSEH DO BRASIL LTDA. 4) O DESENHO E TODA E QUALQUER REPRODUCAO EXPRESSAMENTE AUTORIZADA, DEVERAO SER IMEDIATAMENTE DEVOLVIDOS PELO TERCEIRO, LOGO QUE SOLICITADOS PELA TECUMSEH DO BRASIL LTDA.

NAO MUDE A ESCALA DO DESENHO. TODOS MATERIAIS FERROSOS NAO DEVEM ESTAR MAGNETIZADOS TANTO NO RECEBIMENTO COMO NA MONTAGEM DO COMPRESSOR.

TECUMSEH DO BRASIL LTDA.

NOME			NUMERO
COMPRESSOR PARA VENDAS			DCHG904
DESENHO: MARCIO 11/02/09	VERIFICACAO: L. SCHIAVONE	APROVACAO: W. CORREA	ESCALA: 1:2
REF.			FOLHA: 1/1 HG